CITROËN

CATALOGUE DES PIÈCES DÉTACHÉES

MÉCANIQUE ET CARROSSERIE

2 CV ET FOURGONNETTE 250K

TRACTION AV

MODÈLES 1949 A 1968

N° 446

SOCIÉTÉ ANONYME ANDRÉ CITROËN
Capital 368.097.000 F — Siège Social : 117 à 167, Quai André-Citroën, PARIS (XVe)
SERVICE DES PIÈCES DÉTACHÉES
23, rue Ernest-Cognacq, à LEVALLOIS-PERRET (Hauts-de-Seine)
Adresse télégraphique : Citroën-Levallois — Téléphone : 737-52-10
R.C. 54 B 9455

AUT. CITRON AB
BOX 27186
102 52 STHLM

INDICATIONS GÉNÉRALES

Le présent catalogue comprend des illustrations et la nomenclature des pièces mécaniques et de carrosserie, des voitures particulières « 2 CV » et fourgonnette « 250 K ».

a) **Présentation.** — La reliure est constituée par un système permettant le remplacement facile des pages, lorsque des corrections importantes y seront apportées.

b) **Classement et nomenclature.** — Les pièces sont classées par organes ou ensembles. Sur les planches illustrées, elles sont groupées en ordre de montage. Dans le texte, placé en regard, elles sont classées en ordre numérique.

La recherche d'un numéro de pièce est ainsi aisée et rapide; quand la longueur du texte nécessite plusieurs pages, nous avons reproduit la planche autant de fois qu'il était nécessaire.

Nous avons ajouté à la désignation de certaines pièces, des cotes et caractéristiques permettant une identification plus rapide. Ces cotes ne sont données qu'à titre indicatif, notre Bureau d'études pouvant à tout moment y apporter des modifications.

Le nombre d'exemplaires de chaque pièce figurant dans un organe ou sous-ensemble est indiqué dans la colonne « coefficient ».

c) **Lecture du catalogue.** — Consulter tout d'abord la légende des symboles (page V) pour identifier le type de châssis et de carrosserie; se reporter ensuite à la table des matières (pages VI à IX) qui renvoie au texte et à l'illustration. Rechercher la pièce sur la planche illustrée qui en indique le numéro, chercher ce numéro sur la page de texte, et lire la désignation qui y correspond; dans le cas où une pièce porte plusieurs numéros sur l'illustration, rechercher dans le texte ces différents numéros pour achever l'identification.

Pour les pièces qui ne comportent pas d'illustration et dont l'identification ne prête d'ailleurs pas à confusion, rechercher directement dans le texte désignation et numéro.

Si, exceptionnellement, vous n'avez pas la certitude de nous passer commande d'une façon exacte, il est utile de nous indiquer : numéro de châssis et numéro de moteur.

La division du Service « Pièces détachées » en Rayons I, II, III, IV ne subsiste plus, seule la distinction (Rayon VI ou Rayon X) reste valable.

Les pièces des Rayons VI et X sont incorporées selon leur fonction dans les différents chapitres du présent catalogue, mais avec l'indication (Rayon VI ou Rayon X) après la désignation.

d) **Passation des commandes.**

1° Pièces dont les numéros appartiennent à la série A. Etablissez un bon de commande séparé pour :

— Pièces du Rayon VI;
— Pièces du Rayon X;
— Organes complets, ailes, caisses, capots, plate-formes;
— Toutes autres pièces ensemble, en ordre numérique intégral;

2° Pièces dont les numéros appartiennent à la « Série 1 à 900.000 ».

Établissez un bon de commande spécial pour les pièces du Rayon VI et un bon de commande spécial pour les pièces du Rayon X. Toutes autres pièces ensemble, en ordre numérique intégral.

Les bons de commande ainsi établis s'appliqueront à des pièces de tous les types de véhicules, sans différenciation.

Pour passation de vos ordres, nous disposons de carnets de commandes spéciaux.

e) **Prix et conditions de vente.** — Les prix sont donnés dans un fascicule distinct; ils peuvent être modifiés à tout moment.

Les conditions de vente figurent en tête de nos tarifs (pièces détachées, organes révisés et échanges standard).

NUMÉROTATION DES PIÈCES

La nouvelle numérotation de nos pièces détachées adoptée depuis plusieurs années est celle qui est utilisée pour les pièces des voitures particulières **2 CV** et **FOURGONNETTES 250 K.** Dans chaque chapitre du présent catalogue, ces pièces sont classées par ordre numérique.

PRINCIPE

Le numéro est composé :

a) d'une ou plusieurs lettres majuscules.

b) de deux nombres de 1 à 3 chiffres séparés par un tiret.

Ex. : AZ 331-01i. — Carter de boîte de vitesses.

Le dernier chiffre peut être suivi d'une lettre minuscule, qui sert à signaler une même pièce (en tant que fonction) mais non interchangeable par suite :

— de dissymétrie (pièce droite ou gauche);

— de cote différente.

FORMATION DES NUMÉROS

Le véhicule est divisé en neuf grandes divisions (organes ou ensembles d'organes concourant à une même fonction) représentées par le premier chiffre du premier nombre, à savoir :

1. — Moteur (proprement dit).
2. — Moteur (accessoires liés au fonctionnement).
3. — Transmission du mouvement (embrayage, boîte de vitesses, arbres et cardans).
4. — Liaison au sol (essieux AV et AR, frein, direction).
5. — Electricité, visibilité, signalisation.
6. — Sécurité, confort, outillage.
7. — Châssis, plate-forme, coque.
8. — Carrosserie, habillage.
9. — Garniture, sellerie.

Ces neuf grandes divisions sont elles-mêmes divisées en différents groupes représentés par le second chiffre du premier nombre.

A leur tour ces groupes sont divisés en sous-groupes représentés par le troisième chiffre du premier nombre.

Ex. : A 331-4a. — Couvercle de boîte de vitesses.

CLASSEMENT DES PIÈCES DANS LE CATALOGUE

Sur tous les documents que nous établirons, nous adoptons en principe le classement suivant :

1° Numérique conjointement pour les deux nombres mais commandé par le premier.

2° Alphabétique pour les lettres indices (en préfixe et en suffixe).

Pour exemples concrets voir l'Index (pages XI à XXXVI).

CATALOGUE PAR ORDRE NUMÉRIQUE

Les pièces de la numérotation A sont incorporées à notre « Catalogue par ordre numérique », n° 507.

Pour vous faciliter la recherche d'une pièce, dont vous ne connaîtriez que le numéro, nous avons établi dans le présent catalogue un index (pages XI à XXXVI) vous indiquant la page du catalogue où figure la pièce considérée.

RECOMMANDATION

Vous devrez apporter le plus grand soin à respecter scrupuleusement :

— Les lettres (majuscules en préfixe, minuscules en suffixe);

— Les tirets séparant les deux nombres.

L'omission d'un de ces éléments dans la rédaction d'un numéro en modifie totalement le sens, vous risqueriez donc en faisant une erreur dans la rédaction du numéro de pièce, de recevoir une pièce *totalement* différente de celle désirée.

LÉGENDE DES SYMBOLES

SERVANT A LA DÉSIGNATION DES TYPES DE CHASSIS ET DE CARROSSERIE

(modèles avec moteur à essence)

SYMBOLES	CARACTÉRISTIQUES GÉNÉRALES
TYPE A	Moteur : 2 cylindres 62×62; 375 cc Boîte de vitesses : 3 vitesses plus 1 vitesse surmultipliée; couple 8×31; Direction : à crémaillère; Freins : hydrauliques; Carrosserie, 4 places, 4 portes
TYPE AU	Boîte de vitesses : 3 vitesses plus 1 vitesse surmultipliée; couple 7×31; Carrosserie : Fourgonnette 250 k. Moteur, Direction, Freins : Mêmes caractéristiques que type A

SYMBOLES	CARACTÉRISTIQUES GÉNÉRALES
TYPE AZ **TYPE AZL**	Moteur : 2 cylindres 66×62; 425 cc Embrayage : — à commande centrifuge - Jusque février 1961; — centrifuge ou normal - Depuis février 1961; Boîte de vitesses : 3 vitesses plus 1 vitesse surmultipliée ; couple { 8×31 jusque Mars 1963. A 8×29 depuis Mars 1963. Direction, Freins, Carrosserie : Mêmes caractéristiques que type A
TYPE AZAM	Mêmes caractéristiques que type AZL, en « version luxe ». Jusque septembre 1967.
TYPE AZU	Moteur : 2 cylindres 66×62; Boîte de vitesses : 3 vitesses plus 1 vitesse surmultipliée; couple 8×31; Direction, Freins, Carrosserie : Mêmes caractéristiques que type AU
TYPES (PO)	Voitures montées avec un équipement spécial, notamment contre la poussière.

TABLE DES MATIÈRES

		NUMÉROS DES PAGES
AILES AV	Ailes AV	242 et 243
	Rétroviseur (sur aile AV)	242 et 243
	(sur porte AV)	252 à 259
AILES AR		244 et 245
ALIMENTATION D'ESSENCE	Réservoir	116 à 123
	Rhéostat	120 à 123
	Pompe à essence	116 à 123
BANQUETTES AV et AR	Armatures AZ-AZL	283
	Armatures AZAM	284
	Garnitures AZ-AZL	287
	Garnitures AZAM	288
BOITE DE VITESSES	Boîte de vitesses complète	34 et 35
	Carter	37
	Couvercle	38 à 41
	Différentiel	52 à 55
	Fourchettes et axes	48 à 51
	Levier de changement de vitesses	48 à 51
	Pignon et vis de compteur	38 à 41
	Pignons, arbres	42 à 47
	Suspension boîte de vitesses	114 et 115

		NUMÉROS DES PAGES
CABINE ET CAISSE AU, AZU		229
CAPOT CALANDRE		246 à 251
CARROSSERIE A, AZ		228
CAPOTE		292 et 293
DÉGIVRAGE, CHAUFFAGE ET AÉRATION		188 à 199
DIRECTION	Anti-vol	85
	Barres de direction	89
	Direction à crémaillère	86
	Volant - Support	82
ÉCHAPPEMENT		124 à 129
EMBRAYAGE		30 à 33

TABLE DES MATIÈRES *(suite)*

		NUMÉROS DES PAGES
ÉLECTRICITÉ ...	Allumeur	142 à 145
	Avertisseur	227
	Batterie d'accus	146 à 157
	Bobine	142 à 145
	Câbleries et équipement électrique	220 à 226
	Circuit d'allumage	142 à 145
	Commutateur d'éclairage et d'avertisseur	146 à 157
	Démarreur	172 à 183
	Dynamo	161 à 171
	Lanterne AR	208 à 219
	Phares	200 à 207
	Régulateur	161 à 171
	Tirettes de démarreur et de starter	146 à 157
ÉLÉMENTS DE CARROSSERIE.	A, AZ	230 à 235
	AU, AZU	236 à 241

		NUMÉROS DES PAGES
ESSIEU AV	Barres de direction	89
	Batteurs	73 à 77
	Bras	62
	Essieu complet	62
	Fusées	57
	Frotteurs	73 et 78 à 81
	Leviers sur pivots	65
	Moyeux	65
	Pivots	65
	Transmissions complètes	56 à 61
	Traverses AV	62
ESSIEU AR	Amortisseurs AR	81
	Batteurs	73 à 77
	Bras avec plateau de frein	66 à 70
	Essieu complet	66 à 70
	Frotteurs	73 et 78
	Moyeux tambours	66 à 70
	Traverse AR	66 à 70
ESSUIE-GLACE		184 à 187
FREINS	Levier de frein à main et câbles AV	110 à 113
	Maître-cylindre de frein - cylindres de roue	96 à 101
	Plateaux et segments AV	90 à 93
	Plateaux AR avec bras	66 à 70
	Segments AR	94 et 95
	Tambours AV	90 à 93
	Tambours moyeux AR	66 à 70
	Tuyauteries de frein	102 à 105

		NUMÉROS DES PAGES
GARNITURES INTÉRIEURES DE CAISSE		290 et 291
GLACES	Encadrements de glaces de portes	273 à 275
	Glace de pare-brise	278 à 279
	Glaces de portes	273 à 275
	Glace de lunette A, AZ	278 à 279
	Glace de lunette AU, AZU	262 à 263
	Glace de custode AZ	274 à 275
	Glace latérale de caisse AZU	240 à 241
LAVE-GLACE		158 et 159
MOTEUR	Arbre à cames	12 à 17
	Bielles	6 à 11
	Carburateur	18 à 25
	Carter	3
	Commandes d'accélérateur	18 à 25
	Collecteur d'air	130 et 131
	Culasse	2
	Culbuteurs	12 à 17
	Cylindre	4
	Distribution	12 à 17
	Moteur complet	1
	Pistons	6 à 11
	Pompe à huile et circulation d'huile	26 à 29
	Segments de pistons	5
	Soupapes	12 à 17
	Suspension moteur	114 et 115
	Tubulure admission et échappement	18 à 25
	Ventilateur	130 et 131
	Vilebrequin	6 à 11

		NUMÉROS DES PAGES
OUTILLAGE		138
PARE-SOLEIL		289
RÉTROVISEUR intérieur		289
PARE-CHOCS AV ET AR	Pare-chocs	132 à 137
	Plaque de police AV	132 et 133
	Supports	134 à 137
PÉDALIER		106 à 109
PLATE-FORME		139 à 141

			NUMÉROS DES PAGES
PORTES AV ET AR	Encadrements de glaces		273 à 275
	Panneaux		290 et 291
	Poignées		264 à 269
	Portes AV et AR - AZ		252 à 259
	Portes AR, AU, AZU		262 et 263
	Serrures		264 à 269
PORTE DE COFFRE			260 et 261
POSTE DE RADIO			227
SIÈGES AV	Armatures de sièges.	AZL, AZU	281
		AZAM	282
	Garnitures de sièges.	AZL, AZU	285
		AZAM	286

		NUMÉROS DES PAGES
SUPPORTS DE PHARES	Commande	200 à 207
	Supports	200 à 207
SUSPENSION	Amortisseurs AR	81
	Batteurs	73 à 77
	Frotteurs	73 et 78 à 81
	Pots de suspension	74 à 77
TABLEAU DE BORD	Compteur	146 à 157
	Tirettes	146 à 157
TAPIS		290 et 291
TRANSMISSIONS		56 à 61

INDEX

NUMÉRO	DÉSIGNATION	NUMÉRO DES PAGES	OBSERVATIONS
AYA 1-03	Moteur	1	
AYA 1-03b	Moteur	–	
AZ 1-03	Moteur	–	
AZ 1-03c	Moteur	–	
AZ 1-03e	Moteur	–	
AZ 1-03f	Moteur	–	
AZ 1-03k	Moteur	–	
AZ 1-03m	Moteur	–	
AZU 1-03	Moteur	–	
AZU 1-03b	Moteur	–	
AZU 8-03w	Cabine	229	
AZU 8-03y	Cabine	–	
AZU 8-03z	Cabine	–	
AZU 8-016t	Cabine	–	
AZU 8-016z	Cabine	–	
AZ 8-017	Carrosserie	228	
AZ 8-017c	Carrosserie	–	
AZ 8-017e	Carrosserie	–	
AZ 8-017g	Carrosserie	–	
AZU 8-017	Cabine	229	
AZU 8-017a	Cabine	–	
AZU 8-017b	Cabine	–	
AZU 8-017e	Cabine	–	
AU 33-0f	Boîte de vitesses	34	
AZ 33-06p	Boîte de vitesses	35	
AZ 33-06q	Boîte de vitesses	34	
AZ 33-06r	Boîte de vitesses	35	
AZ 33-06s	Boîte de vitesses	34	
AZ 33-06z	Boîte de vitesses	35	
AZU 33-06b	Boîte de vitesses	34	
AZU 33-06c	Boîte de vitesses	–	
AZU 33-06f	Boîte de vitesses	–	
AZU 33-06p	Boîte de vitesses	–	
AZU 33-06q	Boîte de vitesses	–	
AZ 41-04f	Essieu AV	62	
AZ 41-04g	Essieu AV	–	
AZ 41-04m	Essieu AV	–	
AZ 41-04n	Essieu AR	–	
AU 42-0a	Essieu AR	66	
AZ 42-0a	Essieu AR	–	
AZ 42-0d	Essieu AR	–	
AZ 42-0g	Essieu AR	70	
AZ 42-0h	Essieu AR	–	
AZU 42-0	Essieu AR	66	

NUMÉRO	DÉSIGNATION	NUMÉRO DES PAGES	OBSERVATIONS
AZU 42-0c	Essieu AR	66	
A 111-01b	Cylindre	4	
AZ 111-01g	Cylindre	–	
AZ 111-01p	Cylindre	–	
AZ 111-01q	Cylindre	–	
AYA 111-02	Cylindre	–	
AZ 111-02a	Cylindre	–	
AZ 111-02b	Cylindre	–	
AZ 111-02c	Cylindre	–	
A 112-01d	Culasse	2	
A 112-01e	Culasse	–	
AYA 112-01	Culasse	–	
AYA 112-01a	Culasse	–	
AZ 112-01	Culasse	–	
AZ 112-01a	Culasse	–	
AZ 112-01d	Culasse	–	
AZ 112-01e	Culasse	–	
A 112-02	Culasse	–	
A 112-02a	Culasse	–	
A 112-02b	Culasse	–	
A 112-02c	Culasse	–	
A 112-02d	Culasse	–	
A 112-02e	Culasse	–	
AYA 112-02	Culasse	–	
AYA 112-02a	Culasse	–	
AZ 112-02	Culasse	–	
AZ 112-02a	Culasse	–	
AZ 112-02b	Culasse	–	
AZ 112-02c	Culasse	–	
AZ 112-02d	Culasse	–	
AZ 112-02e	Culasse	–	
A 112-2	Cale	13	
AZ 112-86	Joint	17	
A 112-98	Écrou	13	
A 112-98a	Écrou	14–17	
A 112-99	Douille	13–14	
A 112-99a	Douille	– –	
A 113-2	Coussinet	6	
A 113-2e	Coussinet	–	
AYA 113-2	Coussinet	–	
A 113-6	Coussinet	6–26	
A 113-6a	Coussinet	– –	
A 113-6b	Coussinet	– –	
AZ 113-6	Coussinet	– –	

NUMÉRO	DÉSIGNATION	NUMÉRO DES PAGES	OBSERVATIONS
A 113-99	Pied	6–13–14–17	
A 113-99a	Pied	6	
A 113-99b	Pied	13–14–17	
A 114-01	Carter	3	
A 114-01a	Carter	–	
A 114-01b	Carter	–	
A 114-01c	Carter	–	
A 114-01d	Carter	–	
A 114-01f	Carter	–	
AYA 114-01	Carter	–	
AZ 114-01	Carter	–	
AZ 114-01a	Carter	–	
AZ 114-01b	Carter	–	
AZ 114-01c	Carter	–	
A 114-88	Ergot	6	
A 114-88b	Ergot	–	
A 114-88c	Ergot	–	
A 114-91	Bouchon	6–26	
AZ 114-91	Bouchon	– –	
A 114-93	Vis	6	
A 114-94	Goujon	–	
AZ 114-94	Goujon	–	
AZ 114-94a	Goujon	–	
AZ 114-94b	Goujon	–	
A 114-95	Goujon	–	
A 114-95b	Goujon	–	
AZ 114-95	Goujon	–	
AZ 114-95a	Goujon	–	
AZ 114-95b	Goujon	–	
A 114-96a	Goujon	–	
A 114-97	Entretoise	–	
A 121-02i	Vilebrequin	–	
AYA 121-02a	Vilebrequin	9	
AZ 121-02b	Vilebrequin	–	
A 121-05a	Volant	–	
AM 121-05a	Volant	–	
AM 121-05e	Volant	–	
AZ 121-05	Volant	–	
AZ 121-05a	Volant	–	
AZ 121-05b	Volant	–	
AZ 121-2	Bague	–	
A 121-4	Axe	–	
AZ 121-4	Axe	–	
A 121-6	Segment	5	
A 121-6b	Segment	–	
AZ 121-6	Segment	–	
AZ 112-6a	Segment	–	
AZ 121-6c	Segment	–	
A 121-7	Segment	–	
A 121-7a	Segment	–	

NUMÉRO	DÉSIGNATION	NUMÉRO DES PAGES	OBSERVATIONS
AZ 121-7c	Segment	5	
A 121-92a	Vis	9	
A 121-92b	Vis	–	
AM 121-92	Vis	–	
A 122-98	Ressort	13–14–17	
A 123-0a	Arbre	13–14	
AYA 123-0	Arbre	17	
AZ 123-0	Arbre	14	
AZ 123-0a	Arbre	–	
AZ 123-0i	Arbre	14–17	
A 124-1	Poussoir	13	
A 124-1a	Poussoir	14	
AZ 124-1	Poussoir	17	
A 124-2d	Culbuteur	13	
A 124-2e	Culbuteur	–	
A 124-2f	Culbuteur	14	
A 124-2g	Culbuteur	–	
AM 124-2	Culbuteur	17	
AM 124-2a	Culbuteur	–	
A 124-4	Vis	13–14–17	
A 124-5	Tige	13	
A 124-5a	Tige	14	
AZ 124-5c	Tige	17	
A 124-6	Axe	13–14	
A 124-7	Soupape	13	
A 124-7a	Soupape	14	
AYA 124-7	Soupape	17	
AZ 124-7b	Soupape	–	
A 124-8	Soupape	13	
A 124-8a	Soupape	14	
A 124-8b	Soupape	–	
AYA 124-8	Soupape	17	
AZ 124-8c	Soupape	–	
A 124-9	Ressort	13–14–17	
A 124-9a	Ressort	14–17	
AM 124-9	Ressort	17	
A 124-11	Cuvette	13	
A 124-11a	Cuvette	14	
AM 124-11a	Cuvette	17	
A 124-14	Cuvette	13	
AM 124-14	Centrage	17	
A 124-15	Ressort	13	
A 124-16	Ressort	13–14	
A 124-16a	Ressort	– –	
A 124-18	Demi-segment	14–17	
AM 124-25	Ressort	17	
AYA 124-63	Pochette	–	
AM 124-80a	Ressort	–	
AM 124-84a	Axe	–	
AM 124-85	Rondelle	–	

NUMÉRO	DÉSIGNATION	NUMÉRO DES PAGES	OBSERVATIONS
AM 124-86a	Entretoise	17	
A 124-92	Capuchon	13	
A 124-92a	Capuchon	–	
A 124-92b	Capuchon	14–17	
A 124-93	Écrou	13–14–17	
A 124-97	Rondelle	13	
A 124-98	Ressort	13–14	
A 132-02	Clapet	26	
A 132-02a	Clapet	–	
A 132-02b	Clapet	–	
A 132-1	Bouchon	9–38	
A 132-2	Carter	13–14	
AM 132-2	Couvre-culasse	17	
A 132-3	Joint	13–14–17	
A 132-85	Turbine	9	
A 132-85a	Turbine	–	
A 132-90	Écrou	13–14–17	
AM 132-90	Écrou	17	
A 133-1a	Support	114	
A 133-2f	Bloc	–	
A 133-64	Plaquette	–	
AZ 133-86	Support	–	
AZ 133-86a	Support	–	
A 133-87	Arrêtoir	–	
A 133-91	Support	62	
AM 133-96	Vis	114	
A 141-1a	Tubulure	18	
AYA 141-1	Tubulure	25	
AYA 141-1a	Tubulure	–	
AZ 141-1	Tubulure	21	
AZ 141-1b	Tubulure	22	
AZ 141-1c	Tubulure	–	
AZ 141-1d	Tubulure	–	
AZ 141-1e	Tubulure	–	
A 141-2	Joint	18–21	
AM 141-2a	Joint	22	
A 141-4	Ecrou	18–21–22–126	
AZ 142-04	Frein	21	
A 142-1	Pédale	18	
A 142-1a	Pédale	18–21–22	
AM 142-1a	Pédale	25	
AZ 142-1	Pédale	22	
A 142-3	Articulation	18	
A 142-5	Ressort	–	
AM 142-5a	Ressort	25	
AZ 142-5	Ressort	21	
AZ 142-5a	Ressort	22	
AZ 142-23	Capsule	21	
AZ 142-27	Bouchon	–	
AZ 142-35	Écrou	–	

NUMÉRO	DÉSIGNATION	NUMÉRO DES PAGES	OBSERVATIONS
AK 142-80b	Tige	25	
A 142-82	Rondelle	18–21	
AM 142-82	Rondelle	22–25	
A 142-83	Palier	18–21–22–25	
A 142-85	Bague	18	
A 142-89	Contre-plaque	18–21–22	
AK 142-89a	Contre-plaque	25	
AZ 142-89	Contre-plaque	22	
A 142-90	Caoutchouc	18–21–22	
AK 142-90	Caoutchouc	25	
A 142-94	Joint	18	
A 142-95	Plaquette	18–21–22	
AZ 142-95	Plaquette	22–25	
A 142-96	Attache	18–21	
AZ 142-96	Attache	21–22	
AZ 142-96a	Attache	22–25	
A 142-98	Entretoise	18	
AYA 142-98	Entretoise	25	
AZ 142-98	Entretoise	21–22	
A 142-99	Tige	18	
A 142-99a	Tige	–	
AZ 142-99	Tige	21	
AZ 142-99a	Tige	–	
AZ 142-99c	Tige	22	
AZ 142-100	Ressort	21	
AZ 142-105	Joint	–	
AM 142-106a	Agrafe	25	
AZ 142-107	Palier	22–25	
AM 142-114	Goujon	25	
AZ 142-121	Agrafe	22	
AM 142-139	Attache	22–25	
A 171-0	Filtre	18	
A 171-0a	Filtre	–	
A 171-0c	Filtre	–	
A 171-0d	Filtre	21	
AYA 171-0b	Filtre	25	
AYA 171-0c	Filtre	–	
AZ 171-0a	Filtre	21	
AZ 171-0d	Filtre	–	
AZ 171-0f	Filtre	–	
AZ 171-0j	Filtre	22	
AZ 171-0k	Filtre	–	
AZ 171-0m	Filtre	–	
AZ 171-0n	Filtre	–	
AZU 171-0	Filtre	25	
A 171-5	Cartouche	21	
AYA 171-5	Cartouche	25	
AYA 171-5a	Cartouche	–	
AZ 171-5	Cartouche	21–22–25	
AZ 171-5c	Cartouche	21–22	

NUMÉRO	DÉSIGNATION	NUMÉRO DES PAGES	OBSERVATIONS
AZ 171-5d	Cartouche	22	
AZ 171-57	Collier	21	
AZ 171-57a	Collier	22	
AM 171-60a	Ressort	25	
AZ 171-60	Ressort	21	
AK 171-76	Manchon	25	
AZ 171-76	Manchon	21–22	
AZ 171-82	Entretoise	– –	
AM 171-88d	Tige	25	
AZU 171-88	Tige	–	
AM 171-89	Écrou	–	
AM 171-90	Entretoise	–	
AM 171-91	Bague	–	
A 171-92	Collier	18	
AZ 171-96	Support	21	
AZ 171-96c	Support	22	
AZ 171-97	Crochet	21	
A 171-99	Raccord	18	
A 171-99a	Raccord	18–21	
AM 171-99c	Raccord	25	
AYA 171-99a	Raccord	–	
AZ 171-99	Raccord	22	
A 172-93	Tube	18	
A 172-95	Tube	–	
A 173-0	Pompe	117–121	
A 173-0a	Pompe	– –	
AM 173-0d	Pompe	121	
AZ 173-2	Bloc	–	
A 173-8	Membrane	117–121	
A 173-8a	Membrane	– –	
A 173-82	Écrou	117–122	
AZ 173-82	Écrou	122	
A 173-98	Entretoise	117–121	
A 173-99	Tige	– –	
A 174-7	Durit	– –	
AM 174-7a	Durit	– –	
A 174-10b	Plongeur	117	
AU 174-10a	Plongeur	–	
AZ 174-59	Raccord	121	
A 174-83	Rondelle	117–121	
A 174-84	Joint	– –	
A 174-86	Joint	117	
A 174-95	Raccord	–	
A 174-98a	Durit	–	
A 174-98b	Durit	117–121	
AU 174-98	Durit	– –	
A 175-1a	Réservoir	– –	
AU 175-1a	Réservoir	– –	
A 175-4	Tubulure	117	
A 175-4a	Tubulure	117–121	

NUMÉRO	DÉSIGNATION	NUMÉRO DES PAGES	OBSERVATIONS
AK 175-5b	Rhéostat	122	
AK 175-5e	Rhéostat	–	
AM 175-5h	Rhéostat	–	
AM 175-5i	Rhéostat	–	
AZ 175-5a	Rhéostat	–	
AZ 175-5b	Rhéostat	–	
AZ 175-5c	Rhéostat	–	
AZ 175-5d	Rhéostat	–	
AZ 175-5h	Rhéostat	–	
AZ 175-5i	Rhéostat	–	
AZ 175-5j	Rhéostat	–	
AZ 175-5k	Rhéostat	–	
AZU 175-5b	Rhéostat	–	
AZU 175-5e	Rhéostat	–	
AZU 175-5f	Rhéostat	–	
AZU 175-5g	Rhéostat	–	
A 175-9a	Durit	117–121	
AZ 175-10	Jauge	117	
AZU 175-10	Jauge	–	
A 175-14	Bouchon	117-121	
A 175-14a	Bouchon	117	
A 175-15	Collerette	–	
AY 175-16	Trappe	234	
AM 175-47u	Collerette	121	
AM 175-47x	Collerette	–	
AK 182-1a	Pot	126	
AK 182-2	Tube	–	
AX 182-2	Tube	–	
AK 182-4	Tube	–	
AM 182-6b	Demi-collier	125–126	
AZ 182-63	Support	126	
AX 182-68	Support	–	
AM 182-75	Bande	–	
AK 182-80	Collier	–	
AM 182-84	Plaquette	–	
AK 182-94	Pontet	–	
AZ 182-99	Tube	–	
AX 182-100	Support	–	
AM 182-101a	Collier	–	
AZ 182-102	Bride	–	
AK 182-107a	Support	–	
AZ 182-108	Plaque	–	
AZ 182-109	Patte	–	
AM 182-118	Écrou	–	
AZ 182-123	Pontet	–	
AZ 183-1	Pot	125	
AZ 183-1a	Pot	–	
AZ 183-1b	Pot	–	
AZ 183-1c	Pot	–	
A 183-2b	Silencieux	–	

NUMÉRO	DÉSIGNATION	NUMÉRO DES PAGES	OBSERVATIONS
AM 183-2a	Silencieux	126	
AZ 183-2b	Silencieux	125	
AZ 183-4	Silencieux	–	
AM 183-48	Anneau	126	
A 183-79	Demi-collier	125–126	
A 183-80	Collier	– –	
AZ 183-80	Collier	125	
AM 183-88	Bride	126	
AK 183-91	Pontet	–	
A 211-2	Carter	143	
A 211-4	Came	–	
A 211-4a	Came	–	
AZ 211-6	Masse	–	
AZ 211-6a	Masse	–	
A 211-8	Condensateur	–	
A 211-9	Couvercle	–	
A 211-12	Masse	–	
A 211-17	Rupteur	–	
A 211-80	Borne	–	
A 211-92	Tôle	–	
AZ 211-92	Tôle	–	
A 211-93	Jonc	–	
AZU 212-01	Bobine	–	
AM 212-08	Bobine	–	
AZ 212-5b	Fil	–	
AZ 212-5e	Fil	–	
AZU 212-5a	Fil	–	
AZ 212-6b	Fil	–	
AZ 212-6e	Fil	–	
A 212-14	Commutateur	–	
AM 212-14a	Commutateur	143–147	
AZU 212-14	Commutateur	143–147–151–155	
AZU 212-14b	Commutateur	143–147–155–156	
A 212-73d	Support	143	
A 212-73e	Support	–	
A 212-73f	Support	–	
A 212-73g	Support	–	
AK 212-73	Support	–	
AK 212-73a	Support	–	
AZU 212-73	Support	–	
AZU 212-73a	Support	–	
A 212-77a	Protecteur	–	
AZ 212-140	Support	–	
AZ 212-140a	Support	–	
A 221-1	Reniflard	26	
AK 221-1	Reniflard	–	
AZ 221-1	Reniflard	–	
AZ 221-1b	Reniflard	–	
A 221-3	Jauge	–	
AYA 221-3	Jauge	–	

NUMÉRO	DÉSIGNATION	NUMÉRO DES PAGES	OBSERVATIONS
AM 221-87b	Tube	26	
A 221-92	Joint	–	
AM 221-92	Joint	–	
A 221-95a	Capuchon	–	
A 221-96	Tube	–	
AYA 221-96	Tube	–	
A 222-5	Ressort	–	
AM 222-5	Ressort	–	
A 222-6	Tamis	–	
AM 222-6a	Tamis	–	
A 222-7	Pignon	–	
A 222-7a	Pignon	–	
AZ 222-7	Pignon	–	
A 222-8	Roue	–	
A 222-8a	Roue	–	
AZ 222-8	Roue	29	
A 222-85	Rondelle	–	
A 222-85a	Rondelle	–	
AZ 222-87	Couvercle	–	
A 222-88	Vis	–	
A 222-98	Bouchon	–	
A 222-98a	Bouchon	–	
AM 222-98	Bouchon	–	
A 222-99	Siège	–	
A 222-99a	Siège	–	
A 224-95a	Joint	13–14	
A 224-95b	Joint	14	
AZ 224-95	Joint	17	
A 224-96	Coupelle	13–14	
A 224-96a	Coupelle	14	
AZ 224-96	Coupelle	17	
A 224-97a	Ressort	13–14	
AM 224-97	Ressort	17	
A 224-98	Rondelle	13–14	
AM 224-98	Rondelle	17	
A 224-99	Tube	13	
A 224-99a	Tube	13–14	
AZ 224-99	Tube	17	
A 225-1	Réfrigérateur	29	
A 225-1a	Réfrigérateur	–	
AZ 225-1	Réfrigérateur	–	
A 225-84	Patte	–	
A 225-85	Patte	–	
A 225-86	Vis	–	
A 225-86a	Vis	–	
A 225-87	Joint	–	
A 225-88	Tube	–	
A 225-88a	Tube	–	
AZ 225-88	Tube	–	
AZ 225-88a	Tube	–	

NUMÉRO		DÉSIGNATION	NUMÉRO DES PAGES	OBSERVATIONS
A	225-91	Vis	29	
A	225-97	Bague	–	
A	241-1	Ventilateur	130	
A	241-1a	Ventilateur	–	
AM	241-1b	Ventilateur	–	
AZ	241-1b	Ventilateur	–	
AZ	241-1c	Ventilateur	–	
AY	241-2	Moyeu	–	
AM	241-3b	Poulie	–	
AM	241-3c	Poulie	–	
AM	241-93	Vis	–	
A	241-95	Vis	–	
AM	241-95a	Vis	–	
AZ	242-1c	Collecteur	–	
AZ	242-1e	Collecteur	–	
AZ	242-1g	Collecteur	–	
AZU	242-1	Collecteur	–	
AZU	242-1b	Collecteur	–	
AZU	242-1c	Collecteur	–	
A	242-80	Patte	–	
A	242-80a	Patte	–	
A	251-1a	Manivelle	130–138	
AZ	251-1a	Manivelle	– –	
A	251-87a	Grille	130	
AZ	251-87	Grille	–	
A	312-0	Mécanisme	30	
A	312-0a	Mécanisme	30–33	
AZ	312-01	Tambour	33	
A	312-1a	Carter	30–33	
A	312-2	Ressort	– –	
A	312-2a	Ressort	– –	
A	312-3	Plateau	– –	
AZ	312-7	Couronne	33	
AZ	312-87	Segment	–	
AZ	312-97a	Cuvette	–	
A	312-99	Cuvette	30–33	
A	313-01	Disque	30	
A	313-01a	Disque	–	
A	313-01c	Disque	–	
AZ	313-01a	Disque	33	
AZ	313-01b	Disque	30	
AZ	313-01c	Disque	33	
AZ	314-01c	Support	30–33	
AM	314-2c	Câble	109	
AZ	314-2a	Câble	106	
A	314-4	Fourchette	30	
A	314-4a	Fourchette	30–33	
A	314-4c	Fourchette	30	
AM	314-4a	Fourchette	30–33	
A	314-5a	Linguet	– –	

NUMÉRO		DÉSIGNATION	NUMÉRO DES PAGES	OBSERVATIONS
A	314-6a	Ressort	30–33	
A	314-7	Bague	– –	
A	314-8	Ressort	– –	
A	314-9	Ressort	30	
A	314-9a	Ressort	30–33	
A	314-9b	Ressort	30	
A	314-14a	Bague	30–33	
A	314-16	Axe	– –	
A	314-17	Écrou	106–109	
AM	314-53	Support	109	
A	314-72	Vis	30–33	
A	314-85	Rondelle	– –	
A	314-88	Rondelle	– –	
AZ	314-88 à AZ 314-88f	Rondelle	– –	
A	314-89	Écrou	– –	
A	314-91	Patte	30	
A	314-92	Axe	106–109–113	
A	314-93	Crampon	30	
AM	314-179	Patte	109	
A	331-01g	Carter	37	
AZ	331-01	Carter	–	
AZ	331-01a	Carter	–	
AZ	331-01g	Carter	–	
AZ	331-01i	Carter	–	
AZU	331-01	Carter	–	
AZU	331-01b	Carter	–	
AZU	331-01c	Carter	–	
A	331-02	Couvercle	38	
AZ	331-02	Couvercle	–	
AZ	331-02b	Couvercle	–	
AZ	331-02c	Couvercle	–	
A	331-4a	Couvercle	–	
AZ	331-4	Couvercle	–	
AZU	331-4	Couvercle	–	
AZU	331-4a	Couvercle	–	
A	331-5	Bouchon	–	
A	331-7	Joint	–	
AZ	331-7	Joint	–	
AM	331-9	Palier	57	
AM	331-9a	Palier	–	
AZ	331-9	Palier	–	
AZ	331-9a	Palier	–	
AZ	331-9h	Palier	57–61	
AZ	331-9i	Palier	– –	
AZ	331-83	Cuvette	42	
AZ	331-84	Entretoise	9	
AZ	331-84a	Entretoise	–	
AZ	331-84b	Entretoise	9–38	

NUMÉRO		DÉSIGNATION	NUMÉRO DES PAGES	OBSERVATIONS
AZ	331-84c	Entretoise	9–38	
AM	331-85	Goujon	38	
AZ	331-85	Goujon	–	
A	331-86	Joint	57	
AM	331-86	Joint	–	
AM	331-86a	Joint	57–61	
AW	331-86	Joint	57	
A	331-95	Palier	–	
AW	331-95	Palier	–	
A	331-98	Goujon	38	
A	331-99	Pied	9–38	
A	331-99a	Pied	– –	
A	331-99b	Pied	38	
AZ	331-99	Pied	9–38	
A	332-1	Arbre	42	
A	332-1b	Arbre	–	
AZ	332-1	Arbre	–	
AZ	332-1a	Arbre	–	
AZ	332-1g	Arbre	–	
AZ	331-1h	Arbre	–	
A	332-2	Axe	–	
AZ	332-2	Axe	–	
A	332-3	Arbre	–	
AZ	332-3	Arbre	–	
A	332-4	Écrou	–	
AZ	332-4	Écrou	–	
AZ	332-5	Écrou	33	
A	332-9	Écrou	38	
AZ	332-48	Goupille	42	
A	332-94	Vis	–	
A	332-95	Rondelle	–	
A	332-95a	Rondelle	–	
A	332-95b	Rondelle	–	
A	332-96	Bride	–	
A	332-97	Entretoise	–	
A	332-99	Entretoise	–	
AZ	332-99	Entretoise	33	
AZ	332-99a	Entretoise	–	
AZ	332-99b	Entretoise	–	
AZ	332-99c	Entretoise	–	
AZ	332-99d	Entretoise	–	
AZ	332-99e	Entretoise	–	
A	333-2	Pignon	42	
AZ	333-2	Pignon	–	
A	333-3	Pignon	–	
AZ	333-3	Pignon	–	
AZ	333-3a	Pignon	–	
A	333-4	Roue	–	
A	333-4a	Roue	–	
AZ	333-4	Roue	–	

NUMÉRO		DÉSIGNATION	NUMÉRO DES PAGES	OBSERVATIONS
A	333-5	Train	42	
AZ	333-5	Train	45	
A	333-7	Pignon	–	
AZ	333-7	Pignon	–	
A	333-88	Bague	–	
A	333-88a	Bague	–	
AZ	333-88	Bague	–	
A	333-92	Bague	–	
AZ	333-92	Bague	–	
A	333-94	Rondelle	–	
A	333-95	Rondelle	–	
AZ	333-95	Rondelle	–	
AZ	333-95b	Rondelle	–	
A	333-98	Entretoise	–	
AZ	334-01c	Commande	49	
AZ	334-01e	Commande	–	
AZU	334-01d	Commande	–	
AZU	334-01g	Commande	-	
A	334-03	Levier	–	
AZ	334-03c	Support	–	
AZ	334-025c	Commande	–	
AZ	334-1	Axe	–	
AZU	334-1	Axe	–	
AZU	334-1a	Axe	–	
A	334-2	Boule	–	
AM	334-2d	Demi-boule	–	
AM	334-2e	Demi-boule	–	
AZ	334-2	Demi-boule	–	
AZ	334-2a	Demi-boule	–	
A	334-3	Levier	–	
AZ	334-3b	Levier	–	
A	334-6	Fourchette	–	
A	334-6a	Fourchette	–	
AZ	334-6	Fourchette	–	
A	334-7	Fourchette	–	
A	334-7a	Fourchette	–	
A	334-8	Fourchette	–	
A	334-8a	Fourchette	–	
AZ	334-9	Axe	–	
A	334-10	Axe	–	
AZ	334-10	Axe	–	
AZ	334-10a	Axe	–	
A	334-11	Ressort	–	
A	334-16	Cuvette	–	
AZU	334-49	Câble	–	
AZU	334-49a	Câble	–	
A	334-51	Biellette	–	
AZU	334-55	Levier	–	
AZU	334-55a	Levier	–	
A	334-57	Bague	–	

NUMÉRO	DÉSIGNATION	NUMÉRO DES PAGES	OBSERVATIONS
AM 334-60b	Jonc	49	
A 334-62	Cache-poussière	–	
A 334-67	Axe	50–106–109–113	
AZ 334-67a	Axe	50	
A 334-73	Bague	50–249–261	
AZU 334-75	Corps	50	
A 334-78	Bride	–	
A 334-80	Joint	–	
AZ 334-80	Joint	–	
AZU 334-80	Chapeau	–	
A 334-81a	Coussinet	–	
A 334-86	Jonc	–	
A 334-87	Support	–	
AZ 334-87b	Support	–	
A 334-93	Doigt	38–50	
A 334-94	Ressort	50	
A 334-95	Piston	–	
A 334-97	Ressort	–	
AZU 334-98	Vis	38	
A 334-99	Vis	50	
AZ 334-103	Ressort	–	
AZU 334-110a	Arrêt	–	
AZU 334-119a	Commande	–	
AZU 334-134	Ressort	–	
AZU 334-148	Gaine	–	
AZU 334-148a	Gaine	–	
AW 334-157	Pincette	50–194–198	
AZU 334-172	Vis	50	
AZU 334-172a	Vis	–	
AZU 334-197	Entretoise	–	
AZU 334-206	Protecteur	–	
AZ 335-02	Baladeur	45	
A 335-03	Baladeur	–	
A 335-04	Baladeur	–	
A 335-90a	Segment	–	
A 335-96	Collerette	–	
AZ 343-05	Boîtier	53	
AZ 343-1	Boîtier	–	
A 343-2	Planétaire	–	
A 343-2a	Planétaire	–	
AM 343-2	Planétaire	–	
AZ 343-2a	Roue	–	
A 343-3	Satellite	–	
A 343-3a	Satellite	–	
AM 343-3	Satellite	–	
A 343-4	Axe	–	
AM 343-4	Axe	–	
AM 343-4a	Axe	–	
A 343-5	Vis	–	
A 343-5a	Vis	–	

NUMÉRO	DÉSIGNATION	NUMÉRO DES PAGES	OBSERVATIONS
A 343-5b	Vis	53	
AZ 343-5	Vis	–	
A 343-6	Vis	–	
A 343-6a	Vis	–	
A 343-6b	Vis	–	
AM 343-7	Rondelle	–	
AM 343-7b	Rondelle	–	
AM 343-7d	Rondelle	–	
AM 343-7f	Rondelle	–	
AM 343-8	Rondelle	–	
AM 343-8b	Rondelle	–	
AM 343-8d	Rondelle	–	
AM 343-8f	Rondelle	–	
AM 343-8h	Rondelle	–	
AM 343-8j	Rondelle	–	
AM 343-8l	Rondelle	–	
A 343-10	Arrêtoir	–	
A 343-98	Rondelle	–	
A 343-98a	Rondelle	–	
A 343-98b	Rondelle	–	
A 343-98c	Rondelle	–	
A 343-98d	Rondelle	–	
AZ 343-252	Rondelle	–	
A 343-304	Rondelle	54	
A 343-306	Rondelle	–	
A 344-01	Couple	–	
A 344-01a	Couple	–	
A 344-01b	Couple	–	
AU 344-01	Couple	–	
AU 344-01a	Couple	–	
AZ 344-02	Couple	–	
AZ 344-02a	Couple	–	
AZU 344-02b	Couple	–	
A 344-5	Écrou	45	
A 344-5a	Écrou	–	
A 344-93	Cale	–	
A 344-93a	Cale	–	
A 344-93b	Cale	–	
A 344-93c	Cale	–	
A 344-93d	Cale	–	
AZ 344-96	Segment	–	
A 344-97	Entretoise	–	
A 344-98	Bride	–	
A 344-99	Rondelle	–	
A 344-99a	Rondelle	–	
A 344-99b	Rondelle	–	
A 344-99c	Rondelle	–	
A 344-99d	Rondelle	–	
AZ 371-94a	Arbre	61	
A 372-0	Transmission	57	

NUMÉRO		DÉSIGNATION	NUMÉRO DES PAGES	OBSERVATIONS
A	372-0f	Transmission	57	
AZ	372-0a	Transmission	–	
A	372-02e	Mâchoire	–	
A	372-03	Ensemble	–	
A	372-2	Croisillon	–	
A	372-4	Coussinet	–	
A	372-5	Mâchoire	–	
A	372-5a	Mâchoire	–	
AM	372-6a	Segment	–	
A	372-7	Fusée	–	
AZ	372-7a	Fusée	–	
A	372-8	Arbre	–	
A	372-8a	Arbre	–	
A	372-88	Accordéon	58	
A	372-88a	Accordéon	–	
A	372-90b	Bague	58–61	
A	372-91	Écrou	58	
A	372-91a	Écrou	58–61	
A	372-98a	Joint	58	
A	372-99	Cuvette	–	
AM	373-01	Transmission	–	
AM	373-01b	Transmission	61	
AM	373-03a	Transmission	58	
AZ	373-03a	Transmission	61	
AZ	373-88a	Gaine	–	
AM	373-99a	Gaine	–	
AZ	373-102	Vis	–	
A	381-1	Pignon	38	
AM	381-1	Pignon	–	
AU	381-1	Pignon	–	
AZ	381-1	Pignon	–	
AZU	381-1	Pignon	–	
A	381-2	Prise	–	
AZ	381-2	Prise	–	
A	381-3	Vis	–	
A	381-3a	Vis	–	
AZ	381-3	Vis	–	
AZ	381-3b	Vis	–	
AZU	381-3	Vis	–	
AZU	381-3b	Vis	–	
A	381-96	Arrêtoir	–	
A	381-97	Rondelle	–	
A	381-99	Entretoise	–	
A	381-99a	Entretoise	–	
A	412-1h	Bras	62	
A	412-1i	Bras	–	
AZ	412-1	Bras	–	
AZ	412-1a	Bras	–	
A	412-93	Butée	62–66–70	
A	412-93a	Butée	– – –	

NUMÉRO		DÉSIGNATION	NUMÉRO DES PAGES	OBSERVATIONS
A	412-93b	Butée	62–66–70	
A	412-93c	Butée	– – –	
A	413-01d	Pivot	65	
A	413-01e	Pivot	–	
A	413-01f	Pivot	–	
A	413-01g	Pivot	–	
A	413-01h	Pivot	–	
A	413-01i	Pivot	–	
A	413-2	Bague	–	
A	413-3	Bague	–	
A	413-3a	Bague	–	
A	413-3b	Bague	–	
A	413-4b	Levier	–	
A	413-4c	Levier	–	
AZ	413-4	Levier	–	
AZ	413-4a	Levier	–	
A	413-5a	Axe	–	
A	413-7	Rondelle	–	
A	413-7a	Rondelle	–	
A	413-7b	Rondelle	–	
A	413-8	Rondelle	–	
A	413-9	Pare-poussière	–	
AM	413-89	Arrêtoir	–	
A	413-90	Bouchon	–	
A	413-95	Rondelle	–	
A	413-98a	Bouchon	–	
A	414-01	Traverse	62	
AZ	414-01b	Traverse	–	
AZ	414-01c	Traverse	–	
A	414-89	Arrêtoir	62–66–70	
AZ	414-90	Vis	62–66	
AM	414-91	Écrou	62–66–70	
A	414-92	Joint	– – –	
AZ	414-92a	Joint	– – –	
A	416-01	Moyeu	65	
AZ	416-01	Moyeu	–	
A	416-2	Toc	–	
A	416-7	Écrou	65–66–70	
A	416-8	Écrou	65	
A	416-8a	Écrou	–	
AZ	416-84	Obturateur	138	
A	416-99	Bague	65	
A	422-1j	Bras	66	
A	422-1k	Bras	–	
A	422-1l	Bras	–	
A	422-1m	Bras	–	
AX	422-1	Bras	70	
AX	422-1a	Bras	–	
AZ	422-1	Bras	66	
AZ	422-1a	Bras	–	

NUMÉRO		DÉSIGNATION	NUMÉRO DES PAGES	OBSERVATIONS
AZ	422-1b	Bras	66	
AZ	422-1c	Bras	–	
AZ	422-1l	Bras	70	
AZ	422-1m	Bras	–	
AZU	422-1	Bras	66	
AZU	422-1a	Bras	–	
AZU	422-1b	Bras	–	
AZU	422-1c	Bras	–	
AM	422-50	Pare-poussière	70	
A	422-93	Rondelle	62–66	
AM	424-01	Traverse	66	
AZ	424-01a	Traverse	70	
AZ	424-96	Vis	62–66–70	
AU	424-97	Cale	66–70	
AU	424-97a	Cale	– –	
A	426-0b	Moyeu	– –	
A	426-2	Toc	– –	
A	426-3	Écrou	66	
AZ	426-3	Écrou	66–70	
A	426-97	Bague	– –	
A	426-99	Arrêtoir	66	
A	431-1	Ressort	74	
A	431-1a	Ressort	73	
AZ	431-1	Ressort	74–77	
A	431-2	Ressort	– –	
A	431-2a	Ressort	73	
A	434-0	Pot	74	
A	434-0b	Pot	–	
AU	434-0	Pot	–	
AZ	434-0	Pot	–	
AZ	434-0a	Pot	77	
A	434-55	Entretoise	74	
A	434-60	Rondelle	74–77	
A	434-73	Contre-écrou	73	
A	434-82	Tige	–	
AU	434-82	Tige	–	
A	434-83	Tige	–	
A	434-84	Couteau	73–74–77	
AM	434-84a	Couteau	77	
A	434-85	Embout	74–77	
A	434-85a	Embout	73	
A	434-86	Pare-poussière	74–77	
AZ	434-87	Écrou	– –	
A	434-88	Embout	– –	
A	434-88a	Embout	74	
AZ	434-88	Embout	77	
A	434-91	Tirant	74	
AM	434-91	Tirant	–	
AU	434-91	Tirant	74–77	
AW	434-92	Tirant	– –	

NUMÉRO		DÉSIGNATION	NUMÉRO DES PAGES	OBSERVATIONS
A	434-93	Coupelle	74–77	
A	434-96	Embout	74	
A	434-96b	Embout	–	
AW	434-96	Coupelle	–	
AZ	434-96	Coupelle	77	
A	434-99	Carter	74	
AZ	434-99	Carter	74–77	
A	435-01a	Batteur	73	
A	435-01c	Batteur	74	
AZ	435-01	Batteur	74–77	
AZ	435-01a	Batteur	– –	
AZ	435-01b	Batteur	– –	
A	435-1	Ressort	74	
A	435-1b	Butée	74–77	
A	435-2	Ressort	74	
A	435-76	Butée	73	
A	435-77	Coupelle	–	
A	436-02a	Frotteur	–	
AZ	436-02	Amortisseur	81	
AZ	436-02b	Frotteur	78	
A	436-03a	Frotteur	73	
AZ	436-03a	Frotteur	78–81	
AM	436-51	Rondelle	81	
AM	436-52	Axe	–	
AM	436-54a	Rondelle	–	
AM	436-56	Entretoise	–	
AZ	436-58	Support	–	
AZ	436-58a	Support	–	
AM	436-59	Axe	–	
AM	436-62	Moyeu	78–81	
AM	436-74a	Caoutchouc	– –	
AM	436-82	Coupelle	– –	
AM	436-85	Écrou	– –	
AM	436-90a	Flasque	– –	
A	436-91	Carter	73	
AZ	436-91	Carter	78–81	
A	436-92	Joint	73–78	
AM	436-93a	Ressort	78–81	
AM	436-95	Ressort	– –	
AM	436-97d	Disque	– –	
A	437-1	Butée	73–78–81	
A	437-1a	Butée	78–81	
AZ	437-1a	Butée	78	
AZ	437-1b	Butée	78–81	
A	437-85	Cale	73–78–81	
AW	437-85	Cale	78–81	
A	437-86	Butée	73–78	
AZ	437-86b	Butée	78–81	
A	437-88	Support	73	
A	437-88a	Support	–	

NUMÉRO		DÉSIGNATION	NUMÉRO DES PAGES	OBSERVATIONS
AZ	437-88	Support	78–81	
AZ	437-88a	Suptpor	– –	
A	437-89	Butée	73–78–81	
AZ	437-89	Cale	78	
AZ	437-89a	Entretoise	–	
AZ	437-89b	Cale	78–81	
AZ	441-1a	Volant	82	
A	441-2	Tube	–	
A	441-2b	Tube	–	
AZ	441-2	Tube	–	
AZ	441-2a	Tube	–	
AZ	441-2b	Tube	–	
AZ	441-2d	Tube	–	
A	441-4	Support	–	
A	441-4b	Support	–	
A	441-4d	Support	–	
AZ	441-51a	Volant	–	
AZ	441-51b	Volant	–	
AZ	441-56	Tôle	–	
AZ	441-61	Jonc	–	
AZ	441-83	Entretoise	–	
A	441-86	Collier	–	
AZ	441-88	Collier	–	
AZ	441-88a	Collier	–	
AZ	441-91	Enjoliveur	–	
AZ	441-93	Arbre	–	
AZ	441-93b	Arbre	–	
AZ	441-96	Équerre	–	
A	442-01	Pignon	86	
AZ	442-05	Crémaillère	–	
AZ	442-05a	Crémaillère	–	
A	442-1	Guide	–	
A	442-1a	Guide	–	
A	442-2a	Ressort	–	
A	442-4a	Crémaillère	–	
A	442-4b	Crémaillère	–	
A	442-5	Noix	–	
A	442-7	Ressort	86–89	
A	442-8	Rotule	86	
AM	442-8	Rotule	–	
A	442-16	Plaquette	82	
A	442-17	Plaque	–	
A	442-18	Plaque	–	
A	442-71	Coupelle	86	
A	442-72	Rondelle	–	
A	442-74	Rivet	–	
AZ	442-75	Ressort	86–89	
A	442-76	Dé	86	
A	442-78a	Glissière	–	
A	442-79	Cache	–	

NUMÉRO		DÉSIGNATION	NUMÉRO DES PAGES	OBSERVATIONS
AZ	442-80	Guide	86	
AZ	442-80a	Guide	–	
A	442-83	Écrou	86–89	
A	442-84	Entretoise	86	
A	442-86a	Feutre	–	
A	442-87a	Écrou	–	
A	442-95	Arrêtoir	–	
A	442-96	Entretoise	–	
A	442-97a	Rotule	–	
A	442-99	Coussinet	–	
A	443-1g	Barre	89	
A	443-1j	Barre	–	
A	443-2	Siège	–	
AZ	443-2	Siège	–	
A	443-3	Écrou	–	
A	443-13b	Cache-poussière	–	
A	443-92	Clavette	–	
A	443-97d	Corps	–	
A	443-98b	Embout	–	
A	443-98 c	Embout	–	
A	443-99	Rondelle	–	
A	443-99c	Rondelle	–	
A	443-99j	Rondelle	–	
A	443-99k	Rondelle	–	
AW	451-01d	Plateau	90	
AW	451-01f	Plateau	–	
AW	451-01g	Plateau	–	
AZ	451-01b	Plateau	–	
AZ	451-01c	Plateau	–	
AZ	451-01d	Plateau	–	
AZ	451-01e	Plateau	–	
AZ	451-01f	Plateau	–	
AZ	451-01h	Plateau	–	
AZ	451-01i	Plateau	–	
AZ	451-02	Segment	–	
AZ	451-02a	Segment	–	
AZ	451-02t	Segment	–	
AZ	451-02u	Segment	–	
A	451-2	Axe	90–94	
A	451-3	Axe	– –	
A	451-6b	Tambour	90	
AW	451-6	Tambour	–	
AZ	451-6a	Tambour	–	
AZ	451-13	Segment	–	
AZ	451-13a	Segment	–	
AZ	451-13t	Segment	–	
AZ	451-13u	Segment	93	
A	451-14	Ressort	–	
A	451-14b	Ressort	–	
A	451-15b	Excentrique	–	

NUMÉRO		DÉSIGNATION	NUMÉRO DES PAGES	OBSERVATIONS
A	451-15c	Excentrique	94	
A	451-16	Came	93–94	
A	451-17a	Axe	93	
AZ	451-17	Axe	–	
AZ	451-19	Segment	94	
AZ	451-19v	Segment	–	
AZ	451-20	Segment	–	
AZ	451-20v	Segment	–	
AM	451-21	Ressort	–	
A	451-75	Entretoise	93	
A	451-80	Tube	–	
AW	451-81	Entretoise	–	
A	451-83	Tige	93–94	
A	451-85	Ressort	– –	
A	451-86	Entretoise	94	
A	451-87	Colonnette	–	
A	451-88	Bouchon	93	
A	451-91a	Déflecteur	–	
A	451-91b	Déflecteur	–	
A	451-94a	Toc	58	
AM	453-0c	Pédalier	109	
AZ	453-0a	Pédalier	106	
AM	453-03	Maître-cylindre	97	
AM	453-03a	Maître-cylindre	–	
AM	453-03b	Maître-cylindre	–	
AZ	453-03	Maître-cylindre	101	
AM	453-04a	Cylindre	97	
AZ	453-04	Cylindre	–	
AZ	453-04a	Cylindre	101	
AZ	453-05	Cylindre	98	
AZ	453-05a	Cylindre	–	
AZ	453-05c	Cylindre	101	
AM	453-026	Soupape	97	
AZ	453-026	Soupape	101	
AZ	453-032	Nécessaire	101	
AM	453-033	Nécessaire	98	
AZ	453-033	Nécessaire	101	
AM	453-034	Nécessaire	98	
AZ	453-034	Nécessaire	101	
AZ	453-034a	Nécessaire	98	
AM	453-035	Nécessaire	–	
AZ	453-035	Nécessaire	101	
AZ	453-035a	Nécessaire	98	
AZ	453-036	Nécessaire	101	
AZ	453-036a	Nécessaire	98	
AZ	453-037	Nécessaire	101	
AZ	453-037a	Nécessaire	98	
AZ	453-039	Nécessaire	–	
AZ	453-1	Pédale	106	
AZ	453-1a	Pédale	109	

NUMÉRO		DÉSIGNATION	NUMÉRO DES PAGES	OBSERVATIONS
A	453-4	Tige	106	
A	453-5a	Réservoir	97	
A	453-5b	Réservoir	–	
A	453-10	Coupelle	–	
AZ	453-10	Coupelle	101	
A	453-11	Ressort	97	
A	453-12	Piston	–	
AZ	453-12	Piston	101	
A	453-13	Coupelle	97	
AZ	453-13	Coupelle	101	
A	453-15	Jonc	97	
AM	453-15	Jonc	–	
AZ	453-15	Jonc	101	
A	453-17	Cache-poussière	97	
AM	453-17	Cache-poussière	–	
A	453-19a	Piston	–	
AM	453-19	Piston	–	
AZ	453-19	Piston	101	
A	453-21	Piston	98	
AZ	453-21	Piston	101	
AZ	453-22	Ressort	–	
A	453-24	Capuchon	98	
AM	453-24	Capuchon	97	
AZ	453-24	Capuchon	101	
AZ	453-24a	Capuchon	–	
A	453-25	Ressort	106–109	
AZ	453-25	Ressort	– –	
A	453-26	Vis	97–98	
AM	453-26	Ressort	98	
A	453-28	Capuchon	97–98	
AZ	453-28	Capuchon	101	
AM	453-29	Flexible	102	
AM	453-29a	Flexible	105	
A	453-30a	Tube	102	
AZ	453-30a	Tube	102–105	
A	453-31a	Tube	102	
AZ	453-31a	Tube	–	
AZ	453-31b	Tube	102–105	
A	453-32	Tube	102	
AM	453-32	Tube	–	
AM	453-32a	Tube	105	
AM	453-32b	Tube	–	
A	453-33	Tube	102	
AM	453-33a	Tube	105	
AM	453-33b	Tube	–	
A	453-34	Tube	102	
A	453-34a	Tube	–	
AZ	453-34b	Tube	105	
AZ	453-34c	Tube	–	
A	453-35	Flexible	102	

NUMÉRO	DÉSIGNATION	NUMÉRO DES PAGES	OBSERVATIONS
AM 453-35	Flexible	105	
AZ 453-51	Ressort	101	
AZU 453-53	Tube	105	
A 453-57	Vis	102	
AZ 453-57	Vis	102–105	
A 453-58	Vis	102	
AM 453-66	Bouchon	97	
A 453-67	Support	102	
A 453-67a	Support	–	
AM 453-67	Support	105	
AM 453-67a	Support	–	
AM 453-70a	Raccord	–	
A 453-72	Joint	102–105	
AM 453-73	Tige	106–109	
A 453-77	Raccord	102–105	
AM 453-77a	Raccord	105	
A 453-79	Joint	97–102–105	
AZ 453-85	Cale	97	
A 453-96	Axe	106	
A 453-97	Garniture	106–109	
A 453-105	Vis	97	
A 453-105a	Vis	–	
AZ 453-111	Entretoise	102–105	
AZ 453-112	Coupelle	101	
AM 453-118	Jonc	97	
AZ 453-123	Vis	101	
AZ 453-124	Patte	102–105	
AZ 453-127	Coupelle	101	
AM 453-130	Contre-écrou	106–109	
A 454-1	Câble	110	
AZ 454-1f	Câble	110–113	
A 454-3	Tirette	110	
A 454-3a	Tirette	–	
AK 454-3	Tirette	113	
AZ 454-3	Tirette	–	
AM 454-4	Levier	–	
AZ 454-4	Levier	110	
A 454-9	Ressort	–	
A 454-9a	Ressort	–	
AM 454-9	Ressort	110–113	
AW 454-10	Biellette	113	
A 454-17	Cliquet	110	
A 454-18	Arrêt	93	
A 454-18a	Arrêt	–	
AM 454-49b	Poignée	113	
AM 454-49c	Poignée	–	
AM 454-49d	Poignée	–	
AM 454-49e	Poignée	–	
AM 454-50a	Tige	–	
A 454-74	Écrou	106–109–110–113	

NUMÉRO	DÉSIGNATION	NUMÉRO DES PAGES	OBSERVATIONS
A 454-75	Barillet	106–109–110–113	
A 454-76	Embout	– – – –	
A 454-84	Ressort	110	
A 454-84a	Ressort	–	
AZ 454-140	Platine	–	
AK 454-159	Bague	113	
AZ 454-159	Bague	110	
AZ 454-160	Manchon	–	
AM 454-173b	Cliquet	113	
AK 454-177	Crémaillère	–	
AZ 511-3a	Câblerie	221	
AZ 511-3d	Câblerie	–	
AZ 511-3e	Câblerie	–	
AZ 511-3f	Câblerie	–	
AZ 511-3g	Câblerie	221–222	
AZ 511-3h	Câblerie	– –	
AZ 511-3i	Câblerie	222	
AZU 511-3	Câblerie	224	
AZU 511-3a	Câblerie	–	
AZU 511-3d	Câblerie	225	
AZU 511-3e	Câblerie	223–225	
AZ 511-3f	Câblerie	223	
AZU 511-3f	Câblerie	225	
AZU 511-3g	Câblerie	225	
AZU 511-4b	Câblerie	224	
A 511-5a	Câble	226	
AZ 511-5a	Câble	–	
AZ 511-5b	Câble	–	
AZU 511-5	Câble	–	
A 511-6	Câblerie	220–224	
A 511-6a	Câblerie	– –	
AK 511-6a	Câblerie	222	
AZ 511-6b	Câblerie	220–224	
AZ 511-6c	Câblerie	220	
AZ 511-6d	Câblerie	221–222	
AZU 511-6	Câblerie	221–223–224	
A 511-8	Câble	226	
AZ 511-8	Câble	–	
AZU 511-8b	Câble	–	
A 511-9	Câblerie	220–224	
AZ 511-9	Câblerie	– –	
AZ 511-9a	Câblerie	– –	
AZ 511-9b	Câblerie	– –	
AZ 511-9c	Câblerie	– –	
AZ 511-9f	Câblerie	– –	
AZ 511-9g	Câblerie	– –	
AZ 511-9h	Câblerie	220	
AZ 511-9i	Câblerie	–	
AZ 511-9j	Câblerie	220–224	
AZ 511-9k	Câblerie	– –	

NUMÉRO	DÉSIGNATION	NUMÉRO DES PAGES	OBSERVATIONS
AZ 511-9l	Câblerie	220-224	
AZ 511-9m	Câblerie	– –	
AZ 511-9s	Câblerie	221–225	
AZ 511-9t	Câblerie	– –	
AZ 511-9u	Câblerie	222	
AZ 511-9v	Câblerie	223	
AZ 511-9w	Câblerie	–	
AZ 511-9x	Câblerie	–	
AZ 511-9y	Câblerie	221–222–225	
AZ 511-9z	Câblerie	222–225	
AZU 511-9	Câblerie	224	
AZU 511-9k	Câblerie	225	
AZ 511-14l	Câblerie	220	
AZ 511-14n	Câblerie	–	
AZU 511-14f	Câblerie	224	
AZU 511-14g	Câblerie	–	
AZU 511-14l	Câblerie	–	
AZU 511-14n	Câblerie	–	
AZ 511-15d	Câblerie	220	
AZU 511-15d	Câblerie	224	
AZ 511-18	Câblerie	220	
AZ 511-23b	Câblerie	222–225	
AZ 511-23f	Câblerie	222	
AZ 511-32	Intermédiaire	143	
AZ 511-53d	Câblerie	221	
AZ 511-75	Câblerie	222	
A 512-3	Fiche	226	
A 512-3a	Fiche	–	
A 512-3b	Fiche	–	
AZU 512-98a	Gouttière	–	
A 512-4a	Fiche	–	
A 512-5	Ressort	–	
A 512-5b	Bague	–	
A 521-01a	Tableau	147	
AZ 521-01	Support	151	
AZ 521-01b	Support	151–155	
AZU 521-01	Tableau	147	
AZU 521-01b	Tableau	152	
AZU 521-01c	Tableau	–	
AZU 521-01d	Tableau	152–155	
AZ 521-02a	Tableau	151	
AZ 521-02b	Tableau	–	
AZ 521-02e	Tableau	–	
AZ 521-02g	Tableau	–	
AZ 521-02j	Tableau	–	
AZ 521-02v	Tableau	–	
AZ 521-02z	Tableau	155	
AZ 521-03p	Tableau	156	
AZ 521-03r	Tableau	–	
AZ 521-06j	Compteur	147	

NUMÉRO	DÉSIGNATION	NUMÉRO DES PAGES	OBSERVATIONS
AZ 521-06k	Compteur	147	
AZ 521-06n	Compteur	–	
AZ 521-06u	Tableau	155	
AK 521-1	Indicateur	–	
AZ 521-1	Indicateur	156	
AZU 521-1	Indicateur	152	
AM 521-3b	Flexible	151–156	
AZ 521-3a	Flexible	151	
AZ 521-3b	Flexible	–	
AZ 521-3d	Flexible	147–151–155	
A 521-5	Indicateur	147	
AZ 521-7b	Douille	–	
AZ 521-7c	Douille	–	
AZ 521-7d	Douille	–	
AZ 521-20	Semelle	151–155	
A 521-91a	Écrou	147	
AZ 521-96	Bague	151–155–156	
AK 521-99	Tableau	147	
AZ 521-99b	Tableau	147–152	
AZ 521-99d	Support	152	
AZU 521-99a	Tableau	147	
AZ 521-102	Verre	156	
AZ 522-02	Commutateur	147–151–155	
AZ 522-02a	Commutateur	156	
AZ 522-05	Commutateur	147–151–209–214	
AZ 522-05a	Commutateur	– – – –	
AZ 522-05d	Commutateur	151	
AZ 522-05e	Commutateur	151–152	
AZ 522-05f	Commutateur	155	
AZ 522-05g	Commutateur	152	
AZ 522-05j	Commutateur	156	
A 522-9	Interrupteur	147–209–214	
AZ 522-9a	Interrupteur	151–209–214	
AZ 522-9b	Commutateur	151–155–156	
AZ 522-10a	Commutateur	151–155–156–186	
AZ 522-98a	Support	147	
AZ 522-98b	Support	151	
A 525-1	Tirette	147	
AZ 525-1a	Tirette	151–155–156	
AZ 525-1b	Tirette	151	
AZ 525-1e	Tirette	155–156	
AZ 525-1f	Tirette	155	
A 525-2	Tirette	147–151–155–156	
AZ 525-2c	Tirette	151	
AZU 525-2	Tirette	152	
AZU 525-4	Tirette	148–152–155	
AZ 525-92	Collier	151–155–156	
A 525-95a	Barillet	147–151–155–156	
A 525-96a	Vis	– – – –	
AZU 526-40a	Support	152–155	

NUMÉRO	DÉSIGNATION	NUMÉRO DES PAGES	OBSERVATIONS
AZU 531-10	Coupe-circuit	148–152–155	
AZ 531-55	Bride	155–156	
AZU 531-81	Pontet	148–152–155	
A 531-87	Tirant	147–151–156	
AZ 531-87a	Tirant	155–156	
A 531-91a	Support	147–151–156	
AZ 531-91b	Support	155–156	
A 531-94a	Barrette	147–151–156	
A 532-0e	Dynamo	161–162	
A 532-0g	Dynamo	166	
AM 532-0m	Dynamo	170	
AZ 532-0b	Dynamo	169	
AZ 532-0c	Dynamo	165	
AM 532-03	Palier	170	
AM 532-07	Palier	–	
AM 532-4	Bobines	–	
A 532-5d	Vis	162–165	
A 532-5e	Vis	166–169	
AM 532-5	Borne	170	
AZ 532-10a	Voyant	147–151–155	
A 532-11a	Porte-balai	161	
A 532-11c	Porte-balai	162–165	
A 532-11e	Porte-balai	165	
A 532-11i	Porte-balai	166–169	
AM 532-11	Porte-balai	170	
A 532-15	Ressort	161	
A 532-15a	Ressort	–	
A 532-15e	Ressort	166–169	
AM 532-15	Ressort	170	
A 532-16a	Couvercle	161	
A 532-16e	Couvercle	162	
A 532-16g	Couvercle	165	
AZ 532-16b	Couvercle	–	
AZ 532-16c	Couvercle	169	
AM 532-17a	Couvercle	170	
A 532-19	Balai	161	
A 532-19b	Balai	162–165	
A 532-19c	Balai	165	
A 532-19f	Balai	165–169	
AM 532-19d	Balai	170	
A 532-27e	Bobine	162	
A 532-27f	Bobine	166	
AZ 532-27b	Bobine	165	
AZ 532-27c	Bobine	169	
A 532-28b	Induit	162	
A 532-28d	Induit	–	
A 532-28e	Induit	165–170	
AM 532-28e	Induit	170	
AZ 532-28b	Induit	165	
AZ 532-28c	Induit	169	

NUMÉRO	DÉSIGNATION	NUMÉRO DES PAGES	OBSERVATIONS
A 532-31b	Vis	162–165	
A 532-31c	Vis	166–169	
A 532-31d	Vis	162–165	
AM 532-32	Tendeur	170	
AM 532-34	Poulie	–	
AZ 532-60	Demi-boîtier	–	
A 532-82	Axe	166–169	
AM 532-85	Rondelle	170	
AM 532-85a	Rondelle	–	
AM 532-85b	Rondelle	–	
A 532-90	Vis	166	
A 532-91	Vis	162–165	
A 532-94	Vis	161	
A 532-94a	Vis	–	
A 532-94d	Vis	166–169	
A 532-94e	Vis	162–165	
AM 532-94	Tige	170	
A 532-99	Cheminée	161–162–165–166–169	
A 533-01	Démarreur	173	
A 533-01h	Démarreur	177	
AM 533-01	Démarreur	174	
AM 533-01a	Démarreur	178	
AZ 533-01d	Démarreur	182	
A 533-02	Pignon	173–174–177–181	
A 533-03	Bendix	173–174–177–181–182	
A 533-04	Contacteur	173–174–177	
A 533-04b	Contacteur	177–178	
AM 533-04	Contacteur	181	
AZ 533-04d	Contacteur	182	
AZ 533-05	Démarreur	181	
AK 533-06a	Patin	178	
A 533-1a	Couronne	10–173–174–177–178–181–182	
A 533-2	Bague	173–174–177–178	
AW 533-2	Bague	181	
AZ 533-2d	Bague	182	
A 533-3c	Palier	173	
A 533-3d	Palier	177	
A 533-3g	Palier	–	
AM 533-3	Palier	174	
AM 533-3a	Palier	178	
AM 533-3b	Palier	181	
AZ 533-3d	Palier	182	
A 533-4a	Fourchette	177–178	
A 533-4b	Fourchette	173–174	
AY 533-4	Fourchette	181	
AZ 533-4d	Fourchette	182	
A 533-5	Axe	173	
A 533-5a	Axe	177–178	
AM 533-5	Axe	174–181	
AZ 533-5d	Axe	182	

NUMÉRO		DÉSIGNATION	NUMÉRO DES PAGES	OBSERVATIONS
A	533-6	Ressort	173–174–177–181	
A	533-7	Poulie	– – – –	
A	533-9a	Bobine	173–174	
A	533-9c	Bobine	177	
A	533-9f	Bobines	177–178	
AM	533-9	Bobines	181	
AZ	533-9d	Bobines	182	
A	533-10	Lame	173–174–181	
A	533-10b	Borne	177–178	
AZ	533-10d	Lame	182	
A	533-11c	Induit	173–174	
A	533-11d	Induit	177	
A	533-11g	Induit	177–178	
AM	533-11	Induit	181	
AZ	533-11d	Induit	182	
A	533-12b	Bague	173–174–177–178	
AZ	533-12d	Bague	182	
A	533-13b	Palier	177	
A	533-13c	Palier	–	
A	533-13d	Palier	173–174	
A	533-13g	Palier	177–178	
AM	533-13	Palier	181	
AZ	533-13d	Palier	182	
A	533-14a	Porte-balai	173–174	
A	533-14b	Porte-balai	177–178	
AM	533-14	Porte-balai	181	
A	533-15a	Balai	173–174–182	
A	533-15b	Balai	– – –	
A	533-15e	Balai	177	
A	533-15f	Balai	–	
A	533-15g	Balai	–	
A	533-15m	Balai	177–178	
AM	533-15	Balai	181	
AM	533-15a	Balai	–	
A	533-17a	Ressort	173–174–181–182	
A	533-17b	Ressort	177–178	
A	533-18	Sangle	173	
A	533-18a	Sangle	177–178	
AZ	533-19	Patin	174	
A	533-21a	Lanceur	177–178	
A	533-93	Sangle	173–174–181	
A	533-94	Rondelle	– – –	
A	533-94b	Rondelle	177–178	
A	533-95	Vis	173–174–177–178–181	
A	533-96	Écrou	162–165–169–173–177–178–181	
A	533-97a	Tige	173–174–177–181	
A	533-97e	Tige	177–178	
AZ	353-97b	Tige	182	
A	533-99	Jonc	173–174–177–181	
A	535-1	Régulateur	161–162–166	

NUMÉRO		DÉSIGNATION	NUMÉRO DES PAGES	OBSERVATIONS
A	535-1c	Régulateur	162–166	
A	535-1e	Régulateur	– –	
AZ	535-1b	Régulateur	165–169	
AZ	535-1c	Régulateur	– –	
AZ	535-1e	Régulateur	– –	
AM	535-92	Support	170	
AZ	535-98	Support	165–169	
A	541-01	Support	200	
AZ	541-01	Support	–	
AZ	541-01d	Support	203–207	
AZ	541-01e	Support	– –	
AZU	541-01	Support	200	
A	541-1a	Phare	–	
A	541-1b	Phare	200–203–207	
A	541-1c	Phare	– – –	
AZ	541-1p	Phare	203	
AZ	541-1r	Phare	–	
AZ	541-1s	Phare	–	
AZ	541-1t	Phare	200–203–207	
AZ	541-1u	Phare	203	
A	541-2	Glace	200–203	
A	541-3	Réflector	– –	
A	541-4	Glace	200	
A	541-4a	Glace	200–203	
A	541-4b	Glace	203	
AZ	541-4e	Glace	–	
AZ	541-4f	Glace	–	
AZ	541-4g	Glace	–	
A	541-7	Commande	200	
A	541-7b	Commande	–	
AZ	541-7	Commande	203–207	
A	541-10	Porte	200–203–207	
AZ	541-12	Porte	203	
AZ	541-12a	Porte	–	
AZ	541-13b	Connecteur	203–207	
AZ	541-13c	Connecteur	– –	
AZ	541-13d	Connecteur	– –	
AZ	541-16a	Connecteur	203	
AZ	541-65	Voyant	152–156	
A	541-74	Cercle	200–203–207	
A	541-75	Rondelle	– – –	
A	541-76	Écrou	200	
AZ	541-85	Entretoise	203–207	
A	541-86	Barillet	200–203–207	
AZ	544-03	Lanterne	208	
AZ	544-03a	Lanterne	–	
AZ	544-03b	Lanterne	–	
AZ	544-03c	Lanterne	209–210	
AZ	544-03d	Lanterne	208	
AZ	544-03e	Lanterne	209–210	

NUMÉRO	DÉSIGNATION	NUMÉRO DES PAGES	OBSERVATIONS
AZ 544-03h	Lanterne	210	
AZ 544-03i	Lanterne	–	
AZ 544-03j	Lanterne	–	
AZ 544-03k	Lanterne	–	
AZ 544-03q	Lanterne	–	
AZ 544-03r	Lanterne	–	
AZ 544-011	Lanterne	209–210	
AZ 544-011a	Lanterne	219	
AZ 544-011c	Lanterne	–	
AZ 544-011d	Lanterne	–	
AZU 544-016	Feu	215–216	
AZU 544-016a	Feu	– –	
A 544-1	Boîtier	208–214–216	
AZ 544-1	Couvercle	208	
AZ 544-1a	Couvercle	208–209–210	
AZ 544-1b	Boîtier	209–210	
AZ 544-1c	Boîtier	– –	
A 544-2	Platine	208–214–216	
A 544-3	Support	– – –	
AZ 544-12	Joint	208	
AZ 544-12a	Joint	208–209–210	
AZ 544-12b	Joint	– – –	
AZ 544-13	Couvercle	208	
AZ 544-13a	Couvercle	208–209–210	
AZ 544-13c	Couvercle	210	
AZ 544-13d	Couvercle	–	
AZ 544-13e	Couvercle	–	
AZ 544-13f	Couvercle	–	
AZ 544-13g	Couvercle	–	
AZ 533-13h	Couvercle	–	
A 544-97	Plaque	208–214–216	
A 544-98	Support	– – –	
AM 545-03	Plafonnier	204–207–215	
AZ 545-03	Plafonnier	204	
AZ 545-03a	Plafonnier	–	
AM 545-4	Glace	207–215	
AZ 545-4	Glace	204	
AZ 545-4a	Glace	–	
AZU 545-98	Support	207–215	
AU 551-2	Support	242	
AZU 551-2a	Support	–	
A 551-3b	Rétroviseur	289	
AZ 551-3b	Rétroviseur	–	
AZU 551-3a	Rétroviseur	242	
AZU 551-3g	Rétroviseur	253–258	
AZ 551-11	Rétroviseur	254	
AMB 551-95	Rondelle	–	
AU 551-95	Rondelle	114	
A 554-1a	Écran	289	
AM 554-1	Écran	–	

NUMÉRO	DÉSIGNATION	NUMÉRO DES PAGES	OBSERVATIONS
AZ 554-1a	Écran	289	
AZ 554-1b	Écran	–	
A 554-2b	Support	–	
AZ 554-2a	Support	–	
A 554-92	Jonc	–	
AW 561-02	Moteur	185	
AZ 561-2	Moteur	186	
AZ 561-2a	Moteur	–	
AZ 561-6	Patte	–	
AZ 561-6a	Patte	–	
AZ 561-64	Écrou	–	
AM 561-69	Bague	–	
AZ 561-77	Vis	–	
AM 561-79	Bague	–	
AM 561-83	Rondelle	–	
AM 561-97	Entretoise	–	
A 563-03b	Carter	185	
A 563-03c	Carter	147–185	
A 563-04	Vis	148–185	
A 563-8a	Ressort	185	
A 563-13	Flexible	148–185	
A 563-13a	Flexible	– –	
A 563-16c	Arbre	– –	
A 563-76	Manchon	– –	
A 563-98	Support	230–237	
AZ 564-03b	Réservoir	159	
AZ 564-020	Gicleur	–	
AZ 564-5	Buse	189	
AZ 564-5a	Buse	190	
AZ 564-5b	Buse	194	
AZ 564-5d	Buse	194–198	
AM 564-9a	Pompe	159	
AZ 564-49	Bouton	190–194–198	
AZ 564-50e	Buse	194–198	
AZ 564-50f	Buse	194	
AZ 564-59	Renfort	159	
AZ 564-68	Support	–	
AZ 564-74	Joint	189	
AZ 564-74a	Joint	190–194	
AZ 564-74b	Joint	190–194–198	
AZ 564-81	Tôle	189	
AZ 564-81a	Tôle	190–194	
AZ 564-81b	Tôle	198	
AZ 564-82	Prise	189	
AK 564-84	Conduit	194	
AZ 564-84	Conduit	189	
AZ 564-84b	Conduit	190–194–198	
AZ 564-84c	Conduit	198	
AZ 564-94	Ressort	189	
AZ 564-94a	Ressort	190–194–198	

NUMÉRO	DÉSIGNATION	NUMÉRO DES PAGES	OBSERVATIONS
AZ 565-0	Essuie-glace	186	
AZ 565-04	Mécanisme	–	
A 565-1a	Raclette	185	
A 565-2a	Balai	–	
AZ 565-2b	Balai	186	
AZ 565-2c	Balai	–	
AZ 565-2d	Balai	–	
A 565-4	Bielle	185	
AZ 565-4	Bielle	–	
A 565-5	Support	–	
AZ 565-5	Support	186	
AZ 565-5a	Support	185	
A 565-7	Bielle	–	
AZ 565-7	Bielle	–	
A 565-8	Axe	–	
AZ 565-8	Axe	–	
AZ 565-10b	Porte-balai	186	
AZ 565-10c	Porte-balai	–	
AZ 565-12	Raclette	–	
AZ 565-14	Support	–	
AZ 565-18	Tringle	–	
AZ 565-49	Rondelle	–	
AZ 565-49a	Rondelle	–	
AZ 565-70	Clip	–	
AZ 565-79	Écrou	–	
AM 565-94	Écrou	–	
AZ 565-94	Écrou	–	
AZ 565-96	Rondelle	–	
A 565-97	Jonc	185	
A 565-98	Rondelle	–	
AZ 565-113	Manivelle	186	
A 571-1	Avertisseur	227	
AZ 571-4	Avertisseur	–	
AZ 571-5b	Avertisseur	–	
AZ 571-5d	Avertisseur	–	
A 571-99	Support	–	
A 571-99b	Support	–	
AZ 571-99	Lame	–	
AZ 575-1	Feu	219	
AZ 575-1a	Feu	204	
AZ 575-8	Joint	210–216	
AZ 575-16	Feu	209–214	
AZ 575-16a	Feu	– –	
AZ 575-16v	Feu	210–216	
AZ 575-16w	Feu	– –	
AZ 575-16z	Feu	219	
AZ 575-20	Couvercle	209–214	
AZ 575-20a	Couvercle	– –	
AZ 575-20s	Couvercle	210–216	
AZ 575-20u	Couvercle	204	

NUMÉRO	DÉSIGNATION	NUMÉRO DES PAGES	OBSERVATIONS
AZ 575-22b	Joint	209–214	
AZ 575-33	Collerette	204	
AZ 575-34	Joint	–	
AZ 575-73	Joint	–	
AZ 575-98	Voyant	152–156	
AZ 575-100	Boîtier	152	
AZ 575-100a	Boîtier	151	
AZ 575-100b	Boîtier	152–156	
AZ 575-100c	Boîtier	155	
AZ 575-100d	Boîtier	152–156	
AZ 575-104	Support	152	
AZ 576-02	Interrupteur	208–209–213–215–216	
AZ 576-80	Carter	213	
AZ 576-99	Collier	208–209–213–215–216	
A 578-1	Plaque	133	
A 578-1b	Plaque	–	
A 579-1	Catadioptre	208–214–216	
AZ 611-03	Coffret	85	
AZ 611-03a	Coffret	–	
AZ 611-1a	Anti-vol	–	
AZ 611-1b	Anti-vol	–	
AZ 611-11	Anti-vol	–	
AZ 611-11a	Anti-vol	–	
AZ 611-12a	Contracteur	–	
AZ 611-14	Bague	–	
AZ 611-50	Cale	–	
AZ 611-54	Contre-plaque	–	
AZ 611-55a	Vis	–	
AZ 611-57	Étrier	–	
AZ 611-73	Écrou	–	
A 615-02	Pare-chocs	133	
AZ 615-1	Support	134	
AZ 615-1a	Support	–	
AZU 615-3	Pare-chocs	133	
AZ 615-4a	Pare-chocs	–	
AZ 615-4e	Pare-chocs	–	
AZ 615-4h	Pare-chocs	134	
AZ 615-4i	Pare-chocs	133	
AZ 615-8	Support	137	
AZ 615-19	Tampon	134	
AZ 615-19a	Tampon	–	
AZ 615-22	Butoir	137	
AZ 615-22a	Butoir	–	
AZ 615-44	Coupelle	–	
AZ 615-46	Barre	134	
AZ 615-46a	Barre	–	
AZ 615-72	Barre	137	
AZ 615-72a	Barre	–	
AZ 615-76	Équerre	140	
AZ 615-76a	Équerre	–	

NUMÉRO	DÉSIGNATION	NUMÉRO DES PAGES	OBSERVATIONS
A 615-84	Butée	126–133–134–140–249–262	
AZ 615-88	Support	137	
AY 615-90	Pare-chocs	–	
AZ 615-90d	Pare-chocs	–	
A 615-91	Tampon	133	
A 615-95	Jonc	–	
AZ 615-95	Boutoir	134	
A 615-100	Embout	133	
AZ 615-121	Renfort	137	
AZ 615-121a	Renfort	–	
AZ 615-123	Rondelle	134–137	
AZ 615-129	Renfort	134	
AZ 616-1	Ceinture	138	
AZ 616-1a	Ceinture	–	
AM 616-52	Plaque	140	
AM 616-87	Anneau	–	
AZ 616-99	Patte	–	
A 623-0a	Cric	138	
AU 623-84	Coffre	238	
AZU 625-1	Support	138	
AZ 641-0	Groupe	198	
AZ 641-9	Bobine	–	
AZ 641-55	Joint	–	
AZ 641-57	Feutre	–	
AZ 641-58	Grille	–	
AZ 641-59	Étrier	–	
AZ 641-60	Came	–	
AZ 641-61	Rupteur	–	
AZ 641-62	Agrafe	–	
AZ 641-63	Couvercle	–	
AZ 641-64	Joint	–	
AZ 641-65	Condensateur	–	
AZ 641-66	Rondelle	–	
AZ 641-67	Gicleur	–	
AZ 641-68	Filtre	–	
AZ 641-69	Cartouche	–	
AZ 641-70	Joint	–	
AZ 641-71	Régulateur	–	
AZ 641-72	Liaison	–	
AZ 641-73	Plaquette	–	
AZ 641-93	Support	–	
AZ 641-94	Tirant	–	
AZ 641-95	Tirant	–	
AZ 641-99	Bague	–	
AK 643-1	Conduit	194	
AZ 643-1	Conduit	190–194	
AZ 643-1e	Conduit	190	
AZ 643-1h	Conduit	–	
A 643-2	Conduit	189	
AZ 643-2	Conduit	190–194	

NUMÉRO	DÉSIGNATION	NUMÉRO DES PAGES	OBSERVATIONS
AZ 643-3	Prise	189	
AZ 643-3a	Prise	–	
AZ 643-3d	Prise	–	
AZ 643-3e	Prise	–	
AZ 643-3f	Prise	190–194	
AZ 643-3g	Prise	– –	
AZ 643-3h	Prise	194	
AZ 643-3i	Prise	–	
AZ 643-3j	Prise	198	
AZ 643-3k	Prise	–	
AZ 643-70	Prise	190	
AZ 643-70a	Tôle	–	
AZ 643-70d	Tôle	190–194	
AZ 643-70e	Tôle	– –	
AZ 643-70h	Tôle	194	
AZ 643-70i	Tôle	–	
AZ 643-87	Déflecteur	198	
A 643-90	Vis	189	
A 643-91a	Manche	–	
AZ 643-91	Manche	–	
AZ 643-91d	Manche	190	
AZ 643-121	Obturateur	–	
AZ 643-166	Conduit	198	
AZ 643-167	Prise	140	
AZ 643-168	Tube	198	
AZ 643-169	Boîte	–	
AZ 643-179	Prise	–	
AZ 643-182	Joint	–	
AZ 643-182a	Joint	199	
AZ 644-05	Commande	189	
AZ 644-05a	Commande	199	
AZ 644-05b	Commande	194	
AZ 644-6	Ressort	189–190	
AZ 644-19	Bougie	199	
AZ 644-50	Tige	190	
AZ 644-50a	Tige	190–194	
AZ 644-50b	Tige	194	
AZ 644-50c	Tige	–	
AZ 644-50d	Tige	194–199	
AZ 644-50e	Tige	194	
AZ 644-50f	Tige	–	
AZ 644-53a	Commande	199	
A 644-60	Embout	185–189–200	
A 644-61	Bouton	189–200	
AZ 644-61	Volet	190–194	
AK 644-64	Tige	194	
AZ 644-64	Tige	190–194	
AZ 644-64d	Tige	194	
AZ 644-65	Tige	199	
AZ 644-65a	Tige	–	

NUMÉRO	DÉSIGNATION	NUMÉRO DES PAGES	OBSERVATIONS
AZ 644-66	Bouton	194	
AZ 644-70	Entretoise	199	
AZ 644-77	Bouton	194	
AZ 644-79	Armature	189–190	
A 644-80	Grille	– –	
AZ 644-80	Grillage	194–199	
A 644-81	Déflecteur	189	
AZ 644-81b	Déflecteur	–	
AZ 644-81c	Déflecteur	190	
AZU 644-81	Déflecteur	189	
A 644-83	Axe	189–190	
AZ 644-84	Bouton	– –	
AZ 644-89	Ressort	190	
AZ 644-89a	Ressort	199	
A 644-94	Profilé	190–194–199	
AZ 644-94	Câble	189–199	
A 644-95	Joint	189–190–197–199	
A 644-96	Volet	189–190	
AZ 644-96	Volet	189–187–199	
AZ 644-103	Écrou	189–190	
AZ 644-113	Axe	197	
AZ 644-113a	Axe	197–199	
AZ 644-115	Levier	190–197	
AZ 644-116	Œillet	190–197–199	
AZ 644-118b	Levier	190–197	
AZ 644-118c	Levier	197	
AZ 644-130	Gaine	–	
AZ 651-47	Tringle	284	
AZU 651-49	Voyant	238	
AZU 651-50	Barrette	–	
AZ 653-01a	Antenne	227	
AZ 653-50	Ressort	–	
AZU 661-68	Renfort	241	
AZU 661-69	Renfort	–	
AZU 661-70	Support	–	
AZU 661-71	Support	–	
AZU 661-72	Renfort	–	
AZU 661-73	Renfort	–	
AZU 661-74	Support	–	
AZU 661-75	Support	–	
AU 664-4	Support	–	
AZU 721-1u	Plate-forme	139	
AZU 721-1x	Plate-forme	–	
AZ 721-2b	Plate-forme	–	
AZ 721-2c	Plate-forme	–	
AZU 721-2	Plate-forme	–	
AZU 721-2a	Plate-forme	–	
A 721-54	Pontet	140	
A 721-54a	Pontet	–	
721-61	Tôle	–	

NUMÉRO	DÉSIGNATION	NUMÉRO DES PAGES	OBSERVATIONS
A 721-61a	Tôle	140	
A 721-65c	Support	–	
A 721-67c	Support	–	
A 721-84c	Traverse	–	
AZ 721-84	Traverse	–	
A 721-104	Tôle	–	
A 721-104a	Tôle	–	
AU 811-98	Rambarde	241	
AU 811-99	Rambarde	–	
AZ 813-1b	Baie	230–233	
AZU 813-2c	Tôle	237	
A 813-64	Tube	230–237	
A 813-87	Traverse	230–233–237	
AZ 813-87	Traverse	230–233	
A 813-88	Traverse	– –	
A 813-90	Traverse	– –	
AZU 813-97	Traverse	237	
AU 821-1	Panneau	241	
A 821-3a	Pied	230	
AZ 821-3	Pied	233	
AZ 821-3a	Pied	–	
AU 821-4	Panneau	237	
AU 821-4a	Panneau	–	
AZU 821-4b	Panneau	–	
AZU 821-4c	Panneau	–	
AZU 821-5	Passage	238	
AZU 821-5a	Passage	–	
AZU 821-5b	Passage	–	
AZU 821-5c	Passage	–	
AZ 821-6	Brancard	230–239	
AZ 821-6a	Brancard	– –	
AZ 821-7j	Panneau	230	
AZ 821-7k	Panneau	–	
AZ 821-7n	Panneau	233	
AZ 821-7m	Panneau	–	
AZ 821-7p	Panneau	–	
AZ 821-7q	Panneau	–	
AU 821-61	Panneau	241	
AU 821-61a	Panneau	–	
AU 821-68	Pontet	238	
A 821-72	Gousset	234	
A 821-72a	Gousset	–	
A 821-76	Patte	253	
AZ 821-76	Patte	254	
A 821-77	Embout	253	
AZ 821-77	Embout	254	
AU 821-85a	Panneau	241	
AZU 821-86	Tôle	237	
AZU 821-86a	Tôle	–	
A 821-90	Gousset	230	

NUMÉRO	DÉSIGNATION	NUMÉRO DES PAGES	OBSERVATIONS
AZ 852-3p	Rideau	249	
AZ 852-3q	Rideau	–	
AZ 852-3r	Rideau	–	
A 852-5	Grillage	246	
AZ 852-5	Grillage	249	
AZ 852-5a	Grillage	–	
A 852-10	Béquille	246	
AZ 852-62	Joue	249	
AZ 852-62a	Joue	–	
AZ 852-73	Caoutchouc	246	
AZ 852-74	Patte	249	
AZ 852-79	Bague	–	
AZ 852-80	Patte	–	
AZ 852-80a	Patte	–	
A 852-89	Charnière	246–249	
A 852-90	Charnière	– –	
AZ 852-100	Patte	249	
AZ 852-100a	Patte	–	
A 852-102a	Support	246	
A 852-103	Béquille	–	
AZ 852-106	Béquille	249	
AZ 852-106a	Béquille	–	
A 852-108	Crochet	246	
A 852-109	Ressort	–	
A 852-110	Patte	–	
AZ 852-110	Patte	200	
A 852-111	Patte	246	
AZ 852-119	Support	249	
AZ 852-132a	Calandre	–	
AZ 852-151	Baude	–	
AM 854-1b	Enjoliveur	138	
AZ 854-4	Chevron	249	
AZ 854-11	Motif	253–254	
A 854-12	Motif	– –	
A 854-13	Motif	230–233	
AZ 854-14	Jonc	133	
AZ 854-14a	Jonc	–	
AZ 854-15	Jonc	–	
A 854-16	Motif	246	
AZ 854-16a	Jonc	249	
AZ 854-16d	Jonc	–	
A 854-18	Agrafe	133–230–233	
A 854-19	Vis	134–137–246	
AZ 854-19	Vis	– – –	
AZ 854-20	Agrafe	253–254	
AZ 854-64a	Jonc	133	
AZ 854-64c	Jonc	134	
AZ 854-64e	Jonc	–	
AZ 854-64i	Jonc	–	
AZ 854-64k	Jonc	134	

NUMÉRO	DÉSIGNATION	NUMÉRO DES PAGES	OBSERVATIONS
AZ 854-64n	Jonc	134	
AZ 854-65a	Jonc	137	
AZ 854-65c	Jonc	–	
AZ 854-65e	Jonc	–	
AZ 854-65j	Jonc	–	
AZ 854-65m	Jonc	–	
AZ 854-65p	Jonc	–	
AZ 854-65r	Jonc	–	
AZ 854-65t	Jonc	–	
AZ 854-77b	Profilé	278	
AZ 854-77c	Profilé	–	
AZ 854-78	Enjoliveur	242	
A 854-87	Vis	246	
A 854-97	Chevron	–	
A 854-97a	Chevron	–	
AM 854-98a	Vis	138	
A 854-99a	Jonc	246	
AZ 854-109b	Profilé	274	
AZ 854-109c	Profilé	–	
AZ 854-110b	Profilé	–	
AZ 854-110c	Profilé	–	
AZ 854-111b	Profilé	–	
AZ 854-111c	Profilé	–	
AZ 854-112b	Profilé	–	
AZ 854-112c	Profilé	–	
AZ 854-120a	Couvre-joint	274–278	
AZ 854-122b	Profilé	274	
AZ 854-122c	Profilé	–	
AZ 854-123b	Profilé	–	
AZ 854-123c	Profilé	–	
AZ 854-142	Flanc	138	
A 861-3	Poignée	265	
AZ 861-3a	Poignée	266	
AZ 861-3b	Poignée	265	
AZ 861-3c	Poignée	266	
AZ 861-3d	Poignée	–	
A 861-5a	Serrure	265	
AZ 861-5b	Serrure	–	
A 861-7a	Serrure	262–265	
AZ 861-7a	Serrure	265	
AZ 861-7c	Serrure	266	
AZ 861-7d	Serrure	–	
AZ 861-7e	Serrure	–	
AZ 861-7g	Serrure	–	
A 861-9a	Serrure	265	
AZ 861-9a	Serrure	–	
AZ 861-9c	Serrure	266	
AZ 861-9d	Serrure	–	
AZ 861-9e	Serrure	–	
AZ 861-9f	Serrure	–	

NUMÉRO	DÉSIGNATION	NUMÉRO DES PAGES	OBSERVATIONS
A 861-13a	Jeu	265–266	
AU 861-13a	Jeu	261–265–266	
AZ 861-13	Jeu	266	
AZ 861-22	Pène	261	
AZ 861-33	Pène	249	
AZ 861-33a	Pène	–	
AZ 861-34	Ressort	261–266	
A 861-35	Barillet	262–265–266	
AZ 861-36	Pêne	249	
AZ 861-37d	Serrure	–	
AZ 861-37e	Serrure	–	
AZ 861-42	Poignée	261	
A 861-43	Barillet	148-155-156	
AZ 861-46	Biellette	266	
AZ 861-57	Gâche	261	
AZ 861-58	Plaque	253–266	
AZ 861-60	Levier	266	
AZ 861-60a	Levier	–	
AZ 861-70	Support	249	
AZ 861-71	Bras	–	
AZ 861-71b	Bras	–	
AZ 861-72e	Broche	262–265	
AZ 861-72f	Broche	261–265	
AZ 861-72g	Broche	266	
A 861-74	Rondelle	261–262–265	
A 861-75a	Embase	265	
AZ 861-75a	Embase	266	
A 861-76	Corps	262–265	
AZ 861-76a	Corps	266	
AZ 861-76b	Corps	265	
AZ 861-76c	Corps	266	
AZ 861-76d	Corps	–	
A 861-80	Vis	261–262–265	
AZ 861-81	Levier	266	
AZ 861-81a	Levier	–	
A 861-84	Rondelle	265	
AZ 861-84	Rondelle	266	
A 861-85	Embase	265	
AZ 861-89	Embase	261–262	
AZ 861-91a	Rondelle	266	
AZ 861-123	Ressort	–	
AZ 861-124	Bague	–	
AK 861-127	Gâche	249	
AZ 861-131	Bague	266	
AZ 861-141	Barillet	–	
AZ 861-147b	Levier	–	
AZ 861-147c	Levier	–	
AZ 861-162	Ressort	250	
AZ 861-187	Bague	266	
AZ 861-196	Embout	265–269	

NUMÉRO	DÉSIGNATION	NUMÉRO DES PAGES	OBSERVATIONS
AZ 861-196a	Embout	269	
AZ 861-197	Vis	265–269	
A 863-2a	Pêne	246	
A 863-7a	Poignée	–	
AU 863-89	Gâche	241	
AU 863-95	Tirette	262	
A 863-98a	Gâche	246	
A 863-98c	Gâche	–	
AZ 912-09	Armature	281	
AZ 912-09a	Armature	–	
AZ 912-09b	Armature	–	
AZ 912-09c	Armature	–	
AMB 912-3	Armature	282	
AMB 912-3a	Armature	–	
AZU 912-3	Armature	281	
AZU 912-3a	Armature	–	
AZU 912-3b	Armature	–	
AZ 912-9	Garniture	285	
AZ 912-9a	Garniture	–	
AZ 912-9m	Garniture	–	
AZ 912-9n	Garniture	–	
AMB 912-11	Dessous	282	
AMB 912-11a	Dessous	–	
AZU 912-11	Dessous	281	
AMB 912-12	Dessous	282	
AZU 912-12	Dessous	281	
AMB 912-13h	Garniture	286	
AMB 912-13i	Garniture	–	
AMB 912-13m	Garniture	–	
AMB 912-13n	Garniture	–	
AMB 912-13p	Garniture	–	
AMB 912-13q	Garniture	–	
AMB 912-13r	Garniture	–	
AMB 912-13s	Garniture	–	
AU 912-13d	Garniture	285	
AZ 912-13b	Garniture	–	
AZ 912-13c	Garniture	–	
AZ 912-13d	Garniture	–	
AZ 912-13e	Garniture	–	
AZ 912-13f	Garniture	–	
AZ 912-13g	Garniture	–	
AZ 912-13t	Garniture	–	
AZ 912-13u	Garniture	–	
AZ 912-13v	Garniture	–	
AZ 912-13w	Garniture	–	
AZ 912-13x	Garniture	–	
AZ 912-13y	Garniture	–	
AZU 912-13b	Garniture	–	
AZU 912-13c	Garniture	–	
AZU 912-13j	Garniture	–	

NUMÉRO	DÉSIGNATION	NUMÉRO DES PAGES	OBSERVATIONS
AZU 912-13k	Garniture	285	
AZU 912-13m	Garniture	–	
AZU 912-13p	Garniture	–	
AZ 912-19b	Garniture	286	
AZ 912-19c	Garniture	–	
AZ 912-19d	Garniture	–	
AZ 912-19e	Garniture	–	
AZ 912-19f	Garniture	–	
AZ 912-19g	Garniture	–	
AZU 912-19a	Garniture	285	
AMB 912-52	Cadre	281–282	
AZ 912-70	Bourrelet	281	
AZ 912-70a	Bourrelet	–	
AMB 912-78	Support	281–282	
AZ 912-78	Support	– –	
AY 922-04	Armature	283	
AZ 922-04	Armature	–	
AZ 922-04a	Armature	–	
AM 922-05	Cadre	284	
A 922-3	Lanière	283	
A 922-4	Lanière	–	
A 922-5	Lanière	–	
A 922-6	Lanière	–	
AM 922-12	Levier	284	
AM 922-12a	Levier	281–282	
AM 922-18f	Garniture	288	
AM 922-18h	Garniture	–	
AM 922-18i	Garniture	–	
AZ 922-18j	Garniture	287	
AZ 922-18k	Garniture	–	
AZ 922-18m	Garniture	–	
AZ 922-18n	Garniture	–	
AZ 922-18p	Garniture	–	
AZ 922-18q	Garniture	–	
AZ 922-18r	Garniture	–	
AZ 922-18s	Garniture	–	
AZ 922-21	Garniture	288	
AZ 922-21a	Garniture	–	
AZ 922-21b	Garniture	–	
AZ 922-21c	Garniture	–	
AZ 922-21e	Garniture	–	
AZ 922-21f	Garniture	–	
AZ 922-21g	Garniture	–	
AZ 922-21h	Garniture	–	
AM 922-29j	Garniture	–	
AZ 922-38d	Garniture	–	
AZ 922-38e	Garniture	–	
AZ 922-38f	Garniture	–	
AZ 922-38g	Garniture	–	
AZ 922-48	Verrou	281–283	

NUMÉRO	DÉSIGNATION	NUMÉRO DES PAGES	OBSERVATIONS
AM 922-54	Support	284	
A 922-56g	Garniture	287	
A 922-56k	Garniture	–	
AY 922-56g	Garniture	–	
AZ 922-56e	Garniture	–	
AZ 922-56f	Garniture	–	
AZ 922-56n	Garniture	–	
AZ 922-56p	Garniture	–	
AZ 922-56q	Garniture	–	
AZ 922-56r	Garniture	–	
AZ 922-66	Dessous	284	
AZ 922-66a	Dessous	–	
A 922-68	Bouchon	238	
AM 922-68	Tringle	284	
A 922-69h	Garniture	287	
A 922-69i	Garniture	–	
A 922-69k	Garniture	–	
A 922-69p	Garniture	–	
A 922-69r	Garniture	–	
AY 922-69j	Garniture	–	
AY 922-69k	Garniture	–	
AZ 922-69h	Garniture	–	
AZ 922-69i	Garniture	–	
AZ 922-69j	Garniture	–	
AZ 922-69k	Garniture	–	
AZ 922-69r	Garniture	–	
AZ 922-69s	Garniture	–	
AZ 922-69t	Garniture	–	
AZ 922-69u	Garniture	–	
AZ 922-69v	Garniture	–	
AZ 922-69w	Garniture	–	
A 922-84b	Armature	283	
AY 922-84a	Armature	–	
AZ 922-84	Armature	284	
AY 922-89	Bourrelet	283	
AZ 922-89a	Bourrelet	–	
AM 922-94d	Armature	284	
A 922-101	Crochet	283	
A 922-102	Embout	283–284	
AM 922-104	Tringle	284	
AM 922-104e	Tringle	281–282–283	
A 922-109	Armature	283	
AM 922-109c	Tringle	282	
A 922-110	Armature	283	
A 922-111	Crochet	281–282–283–284	
A 922-112	Crochet	281–282–283	
AM 922-112	Crochet	281–282–284	
A 922-113	Anneau	281–282–283–284	
AM 922-113	Anneau	282	
AM 922-132	Anneau	281–282–284	

NUMÉRO	DÉSIGNATION	NUMÉRO DES PAGES	OBSERVATIONS
AM 922-158	Support	284	
AM 922-160	Tringle	282–284	
AM 922-160a	Tringle	284	
AM 922-228	Tampon	281–282–284	
AM 922-229	Obturateur	– – –	
AZ 922-239	Dessous	284	
AM 922-258b	Dessous	–	
AM 922-258c	Dessous	–	
AM 922-267	Dessous	–	
AM 922-271	Ressort	–	
AM 922-271a	Ressort	281–282	
AZ 922-273	Feutre	283	
AM 922-280	Palier	281–282	
A 961-3b	Glace	278	
AZ 961-3a	Glace	–	
A 961-4	Glace	270–273	
A 961-5	Glace	– –	
A 961-6	Glace	274	
A 961-6a	Glace	–	
AZ 961-6	Glace	–	
A 961-7a	Glace	278	
AK 961-7	Glace	262	
AU 961-7	Glace	–	
AZ 961-32	Glace	274	
AZU 961-32	Glace	241	
AZ 961-33	Scellement	274	
AZU 961-33	Scellement	241	
AZ 961-51	Montant	270	
AZ 961-52	Montant	–	
A 961-53	Gâche	250–270–273	
AZ 961-53	Gâche	270–273	
AZ 961-53a	Gâche	– –	
AZ 961-54	Doigt	273	
AZ 961-54a	Doigt	270–273	
AZ 961-55	Montant	273	
AZ 961-55a	Montant	–	
AZ 961-60	Couvre-joint	270–273	
A 961-61	Caoutchouc	278	
A 961-61a	Caoutchouc	–	
AK 961-61	Encadrement	262	
AU 961-61	Encadrement	–	
A 961-62b	Fermeture	270–273	
A 961-74	Scellement	274	
AZ 961-74c	Encadrement	–	
AZ 961-74d	Encadrement	–	
A 961-83	Scellement	270–273	
A 961-84	Axe	270	
AZ 961-84	Axe	273	
A 961-85a	Embout	270	
AZ 961-85	Embout	273	

NUMÉRO	DÉSIGNATION	NUMÉRO DES PAGES	OBSERVATIONS
A 961-86b	Embout	270	
A 961-86c	Embout	–	
AZ 961-86	Embout	273	
AZ 961-86a	Embout	–	
A 961-87a	Embout	270	
AZ 961-87	Raccord	273	
A 961-88d	Montant	270	
A 961-88e	Montant	–	
A 961-89	Encadrement	–	
A 961-89a	Encadrement	–	
A 961-89d	Encadrement	–	
A 961-89e	Encadrement	–	
AZ 961-89	Encadrement	273	
AZ 961-89a	Encadrement	–	
A 961-90	Étanchéité	270–273	
A 961-91	Scellement	– –	
A 961-92	Raccord	274	
A 961-93	Butée	270	
A 961-93a	Butée	–	
AZ 961-93	Butée	–	
AZ 961-93a	Butée	273	
A 961-94a	Étanchéité	270–273	
A 961-96	Butée	270	
A 961-96a	Butée	–	
AZ 961-96	Butée	–	
AZ 961-96a	Butée	–	
AZ 961-96b	Butée	273	
AZ 961-96c	Butée	–	
A 961-97	Encadrement	270	
A 961-97a	Encadrement	–	
AZ 961-97	Encadrement	273	
AZ 961-97a	Encadrement	–	
A 961-98a	Caoutchouc	278	
AZ 961-98	Caoutchouc	–	
A 961-102	Clé	–	
AZ 961-102	Clé	–	
AZ 961-102b	Clé	–	
AZ 961-108	Broche	273	
AZ 961-111	Axe	–	
AZ 961-116	Ressort	–	
AZ 961-136	Gâche	–	
AZ 961-136a	Gâche	–	
AZU 961-147	Verrou	241	
AZ 961-171	Plaquette	270–273	
A 971-01c	Capote	293	
A 971-01d	Capote	–	
AZ 971-3	Capote	–	
AZ 971-3e	Capote	–	
AZ 971-3f	Capote	–	
AZ 971-3i	Capote	–	

NUMÉRO	DÉSIGNATION	NUMÉRO DES PAGES	OBSERVATIONS
AZ 971-3j	Capote	293	
AZ 971-3k	Capote	–	
AZ 971-3m	Capote	–	
AZ 971-3n	Capote	–	
AZ 971-3p	Capote	–	
AZ 971-3q	Capote	–	
A 971-64	Profilé	–	
AZ 971-67	Traverse	–	
A 971-72	Rivet	133–293–242	
A 971-74	Renfort	293	
A 971-76	Patte	–	
A 971-78a	Crochet	–	
A 971-79	Patte	–	
A 971-80a	Caoutchouc	–	
A 971-82a	Arceau	–	
A 971-83	Crochet	–	
A 971-84	Embout	–	
A 971-85	Poignée	–	
A 971-86c	Support	–	
AZ 971-86	Support	–	
A 971-90	Tendeur	–	
AZ 971-90	Tendeur	–	
A 971-93	Sangle	–	
AZ 971-98	Embout	–	
AZ 971-98a	Embout	–	
A 971-99	Traverse	–	
AZ 981-1e	Tapis	290	
AZ 981-2d	Tapis	–	
AZ 981-70b	Garniture	–	
AZ 981-77	Garniture	–	
A 982-92	Caoutchouc	140	
A 982-94	Feutre	–	
A 982-95	Caoutchouc	–	
A 982-96	Feutre	–	
A 982-99	Caoutchouc	–	
AZU 982-165	Garniture	238	
AZU 982-166	Garniture	–	
AZU 982-167	Garniture	–	
AZU 982-168	Garniture	–	
AZ 983-1	Panneau	290	
AZ 983-1a	Panneau	–	
AZ 983-1b	Panneau	–	
AZ 983-1c	Panneau	–	
AZ 983-2	Panneau	–	
AZ 983-2a	Panneau	–	
AZ 983-69	Garniture	–	
AZ 983-69a	Garniture	–	
AZ 983-71	Panneau	–	
AZ 983-72	Garniture	–	
AZ 983-72a	Garniture	–	

NUMÉRO	DÉSIGNATION	NUMÉRO DES PAGES	OBSERVATIONS
AZ 983-72b	Garniture	290	
AZ 983-72c	Garniture	–	
A 983-74	Attache	–	
AZ 983-75	Panneau	–	
AZ 983-75a	Panneau	–	
AZ 983-80	Bourrelet	–	
AZ 983-83	Bourrelet	–	
AZ 985-78d	Garniture	–	
AZ 985-78j	Garniture	–	
AZ 985-86c	Garniture	–	
AZ 985-99c	Garniture	–	
AZ 986-39	Garniture	–	
AZ 986-39a	Garniture	–	
AZ 986-40	Garniture	–	
AZ 986-40a	Garniture	–	
AZ 986-62	Garniture	–	
AZ 986-62a	Garniture	–	
AZ 986-88b	Garniture	–	
AZ 986-88c	Garniture	–	
AZ 986-91b	Garniture	–	
AZ 986-91c	Garniture	–	
AZ 987-75	Bourrelet	–	
AZ 987-76	Bourrelet	–	
AZ 987-84h	Garniture	–	
AZ 987-84p	Garniture	–	
AZ 987-85	Garniture	–	
AZ 987-85a	Garniture	–	

Les moteurs 375 cm³ ne sont plus fournis

Moteurs 425 cm³ — Alesage course 66 × 62

NUMÉRO	TAUX DE COMPRESSION	CARACTÉRISTIQUES	TYPE	EMBRAYAGE	OBSERVATIONS
AZ 1-03	6,2	Avec volant tôle AZ 121-05. Pistons plats.	AZ	Normal	Jusque Octobre 55. N.F.P.
AZU 1-03	—	Avec volant fonte AZU 121-05. Pistons plats.	AZU	Normal	Jusque Décembre 55. N.F.P.
AZ 1-03c	7	Avec volant tôle AZ 121-05a. Pistons bombés.	AZ	Centrifuge	Octobre 55-Octobre 61. N.F.P.
AZU 1-03b	—	Avec volant fonte AM 121-05a. Pistons bombés.	AZU	Normal	Décembre 55-Février 62.
			AZ	Normal	Jusque Octobre 61. N.F.P.
AZ 1-03e	7,5	Avec volant-moteur fonte : — AM 121-05c. Octobre 61-Mars 62. — AM 121-05a. Depuis Mars 62.	AZ AZU	Normal Normal	Octobre 61-Mars 63. N.F.P. Février 62-Mars 63.
AZ 1-03f	—	Avec volant-moteur tôle : — AZ 121-05c. Octobre 61-Mars 62. — AZ 121-05a. Depuis Mars 62.	AZ	Centrifuge	Octobre 61-Mars 63. N.F.P.
AZ 1-03k	—	Avec culasses : — AZ 112-02b. AZ 112-02c. Jusque Septembre 63. — AZ 112-02d. AZ 112-02e. Depuis Septembre 63.	AZ AZU	Normal Normal	Depuis Mars 63. Mars 63-Septembre 67.
AZ 1-03m	—	Avec culasses : — AZ 112-02b. AZ 112-02c. Jusque Septembre 63. — AZ 112-02d. AZ 112-02e. Depuis Septembre 63.	AZ	Centrifuge	Depuis Mars 63.
AYA 1-03	7,75	Équipement 6 volts.	AZU	Normal	Depuis Septembre 67.
AYA 1-03b	—	Équipement 12 volts.	AZU	Normal	Depuis Septembre 67.

NOTA. — Les moteurs sont fournis :

Avec : Réfrigérateur d'huile, jauge d'huile, allumeur.

Sans : Support AV, collecteur d'air, ventilateur, reniflard, tubulure d'admission - échappement, dynamo, démarreur, bougies, filtre à air, carburateur, pompe à essence et tige de commande, embrayage ni disque.

TOPP

2 — CULASSES

NUMÉRO	COTÉ	CARACTÉRISTIQUES	TYPE	OBSERVATIONS
		NUE : avec guides et sièges de soupape, tube enveloppe de tige de culbuteur, sans goujons.		
A 112-01d A 112-01e	Gauche Droit	Embrèvement pour cylindre diamètre : 75 mm. 200 KR Bossage des guides de soupape, haut. 8 mm.	A, AU	Depuis Octobre 54. Remplace modèle précédent. d.e.o. : 2 A 124-92b.
AZ 112-01 AZ 112-01a	Gauche Droit	Embrèvement pour cylindre, diamètre 80 mm.	AZ,AZU	Jusque Mars 63.
AZ 112-01d AZ 112-01e	Gauche Droit	Diam 32 mm pour centrage infér. de soupape.	AZ AZU	Depuis Septembre 63. Septembre 63-Septembre 67. Remplace modèle précédent de Mars 63 à Septembre 63. d.e.o. : 2 AM 124-14. 2 AM 124-9. 2 AM 124-25. 2 AM 124-11a.
AYA 112-01 AYA 112-01a	Gauche Droit	Guide de soupape en bronze.	AZU	Depuis Septembre 67.
		COMPLÈTE : avec goujons, soupapes, culbuteurs.		
A 112-02 A 112-02a	Gauche Droit	Mêmes que A 112-01 et A 112-01a.	A, AU	Jusque Juin 51. N.F.P
A 112-02b A 112-02c	Gauche Droit	Mêmes que A 112-01b et A 112-01c. 348:—	A, AU	Juin 51-Octobre 54. N.F.P
A 112-02d A 112-02e	Gauche Droit	Mêmes que A 112-01d et A 112-01e.	A, AU	Depuis Octobre 54. N.F.P.
AZ 112-02 AZ 112-02a	Gauche Droit	Mêmes que AZ 112-01 et AZ 112-01a.	AZ,AZU	Jusque Mars 63.
AZ 112-02b AZ 112-02c	Gauche Droit	Soupapes adm. 38,5 mm. Échap. 32 mm.	AZ,AZU	Mars 63-Septembre 63. R. p. AZ 112-02d. Mars 63-Septembre 63. R. p. AZ 112-02e.
AZ 112-02d AZ 112-02e	Gauche Droit	Diam. 32 mm pour centrage infér. de soupape.	AZ AZU	Depuis Septembre 63. Septembre 63-Septembre 67.
AYA 112-02 AYA 112-02a	Gauche Droit	Guide de soupape en bronze.	AZU	Depuis Septembre 67.

NUMÉRO	Pied de centrage des coussinets AV et AR du vilebrequin	Centrage : moteur-boîte de vitesse	Fixat. dynamo	Logement de cylindre	TYPE	OBSERVATIONS
A 114-01	A 113-99. Long. 16 mm Diam. 8 mm.	Logement : profondeur 3 mm. Pied A 331-99. Long. 6 mm. Dépassant de 3 mm.	3 points	80 mm	A	N.F.P.
A 114-01a	Solution PD.	— d° —	— d° —	— d° —	A	N.F.P.
A 114-01b	A 114-88, long. 8 mm et 3 mm, diam. 8 mm et 5 mm.	— d° —	— d° —	— d° —	A	Novembre 50-Mars 51. R.p. : A 114-01d; d.e.o. : 2-A 331-99b.
A 114-01d	— d° —	— d° —	— d° —	— d° —	A, AU,	Mars 51-Novembre 52.
A 114-01c	— d° —	Logement : profondeur 5 mm. Pied A 331-99a, long. 17 mm, dépassant de 12 mm.	2 points	— d° —	A, AU, AZU AZU	Depuis Novembre 52. Jusque Janvier 59. Avril 59-Janvier 61.
AZ 114-01	A 114-88b, long. 12,25 mm, diam. 8 mm.	Logement : profondeur 5 mm. Pied AZ 331-99, long. 27,5 mm dépassant de 22,5 mm.	— d° —	— d° —	AZ AZU	Jusque Janvier 59. Avril 59-Avril 61. Janvier 61-Avril 61. *R.p. : AZ* 114-01*c* : *d.e.o. :* 2-*AZ* 114-94*a*, 4-*AZ* 114-95*a*.
A 114-01f	— d° —	— d° —	— d° —	82 mm	AZU	Janvier 59-Avril 59.
AZ 114-01a	— d° —	— d° —	— d° —	— d° —	AZ	Janvier 59-Avril 59.
AZ 114-01b	— d° —	— d° —	— d° —	80 mm	AZ AZU	*Avril* 61-*Mars* 63. *R.p. : AZ* 114-01*c*; *d.e.o. :* 2-*AZ* 114-94*a*, 4-*AZ* 114-95*a*.
AZ 114-01c	— d° —	— d° —	— d° —	— d° —	AZ AZU	Depuis Mars 63. Mars 63-Septembre 67.
AYA 114-01	— d° —	— d° —	— d° —	— d° —	AZU	Depuis Septembre 67.

NOTA. — Composition avec : goujons, bouchons de vidange, pieds de centrage; sans : clapet de décharge.

NUMÉRO	COTÉ	ALÉSAGE	Taux de compression	PISTON	AILETTES	Diam. extér. côté carter	TYPE	OBSERVATIONS
A 111-01b	D ou G	62 mm	6,2	Plat	venues de fonderie	80 mm	A - AU	Remplace modèle à ailettes usinées.
AZ 111-01g	D ou G	66 mm	— d° —	— d° —	— d° —	— d° —	AZ AZU	Jusque Octobre 55 Jusque Décembre 55 } Remplace modèle à ailettes usinées.
AZ 111-02a	Jeu de 2 D et G	— d° —	7	Bombé	— d° —	— d° —	AZ AZU AZ AZU	Octobre 55-Janvier 59 Décembre 55-Janvier 59 } Remplace modèle à ailettes usinées. Avril 59-Octobre 61. Avril 59-Février 62.
AZ 111-02c	Jeu de 2 D et G	— d° —	— d° —	— d° —	— d° —	82 mm	AZ AZU	Janvier 59-Avril 59.
AZ 111-01p	*G*	— *d°* —	*7,5*	— *d°* —	*15 ailettes*	*80 mm*	*AZ*	*Octobre 61-Mars 63.* } *R.p. 1. AZ 111-02b.*
AZ 111-01q	*D*	— *d°* —	— *d°* —	— *d°* —	— *d°* —	— *d°* —	*AZU*	*Février 62-Mars 63.*
AZ 111-02b	Jeu de 2 D et G	— d° —	— d° —	— d° —	11 ailettes	— d° —	AZ AZU	*Mars 63-Mars 68.* *Mars 63-Septembre 67.* } *R.P. AYA 111-02.*
AYA 111-02	Jeu de 2 D et G	— d° —	7,75	— d° —	— d° —	— d° —	AZU AZ	Depuis Septembre 67. Depuis Mars 68.

NOTA. — Les cylindres sont fournis avec piston, axe et segments appariés.

NUMÉRO	RAYON	COTES	CARACTÉRISTIQUES	COEFFICIENTS						OBSERVATIONS
				A - AU Jusque Octobre 51	A - AU Depuis Octobre 51 (cylindres à ailettes usinées)	A - AU Depuis Octobre 51 (cylindres à ailettes venues de fonderie)	AZ - AZU Jusque Avril 56	AZ - AZU Avril 56-Août 57 AZ Août 57-Septembre 58 (cylindres à ailettes usinées uniquement)	AZ - AZU Depuis Août 57 (cylindres à ailettes venues de fonderie uniquement)	
Segments d'étanchéité										
A 121 - 6	VI	62 × 2	Conique. 2:00	6	4	4				
A 121 - 6 b	VI	— d° —	Cylindrique, chromé.							
AZ 121 - 6	VI	66 × 2	Conique.				4	2		
AZ 121 - 6 a	VI	— d° —	Conique, phosphaté.				2	2	2	
AZ 121 - 6 c	VI	— d° —	Cylindrique, chromé.						2	
Segments racleurs										
A 121 - 7 N.F.P.	VI	62 × 3,5	2:25 Cylindrique.	2						
A 121 - 7 a	VI	62 × 4	Cylindrique.		2	2				
AZ 121 - 7 c	VI	66 × 4,5	Conique.				2	2	2	

NUMÉRO	DÉSIGNATION	COEFF^t
	NOTA. — Les pistons ne sont pas vendus en pièces détachées ; voir ensemble, cylindre et piston, page 4.	
A 113-2	*Coussinet de 48×56×32,5 (trou de pied de centrage 8 mm) AR de vilebrequin. Jusque Novembre 50. N.F.P.*	1
A 113-2e	Coussinet (alliage d'alu.) de 48×56×32,5 (trou d'ergot de centrage 5 mm) AR de vilebrequin (R. VI). Novembre 50-septembre 67.	1
AYA 113-2	Coussinet (alliage d'alu.) de 48×56×32,5 (trou d'ergot de centrage 5 mm) AR de vilebrequin (R. VI). Depuis Septembre 67.	1
A 113-6	*Coussinet AR d'arbre à cames formant corps de pompe à huile (sortie d'huile par une gorge larg. 5,5 mm sur diam. extér.) Jusque Octobre 49. N.F.P.*	1
A 113-6a	Coussinet AR d'arbre à cames formant corps de pompe à huile (sortie d'huile par trou de 5 mm et canal dans le corps, profondeur du logement de pignon et de roue 14,5 mm). A, AU. Depuis Octobre 49.	1
A 113-6b	Coussinet AR d'arbre à cames formant corps de pompe à huile (profondeur du logement de pignon et de roue 17 mm). AZ, AZU. Jusque Janvier 63.	1
AZ 113-6	Coussinet AR d'arbre à cames formant corps de pompe à huile (profondeur du logement de pignon 11 mm) (R. VI). Depuis Janvier 63.	1
A 113-99	Pied de centrage de 8×16 :	
	— des ½ carters moteur. Jusque Mars 51.	1
	— des coussinets AV et AR du vilebrequin. Jusque Novembre 50.	2
	— du volant moteur.	1

NUMÉRO	DÉSIGNATION	COEFF^t
A 113-99a	Pied de centrage de 8×11,4 des coussinets AV et AR, du vilebrequin montage PD - A.	2
A 114-88	Ergot d'arrêt des coussinets de vilebrequin (diam. 8 et 5, long. 8 et 3). Novembre 50-Septembre 59.	2
A 114-88b	Ergot d'arrêt des coussinets de vilebrequin (diam. 8, long. 12,25) 1re possibilité. Depuis septembre 59.	2
A 114-88c	Ergot d'arrêt des coussinets de vilebrequin (diam. 8,2, long. 12,25) 2e possibilité. Depuis Septembre 59.	2
A 114-91	Bouchon TH de 12×175 d'obturation de prise de pression d'huile (R. VI). Novembre 52. Avril 65.	1
AZ 114-91	Bouchon TH de 12×150 d'obturation de prise de pression d'huile (R. VI). Depuis Avril 65.	1
A 114-93	Vis TH de 7×30 portée cylindrique sous tête, diamètre 7,5 mm de centrage et d'assemblage des ½ carters moteur (infér. AR) (R. VI). Depuis Juin 51.	1
A 114-94	*Goujon de 8 et 10×182 (filetages 18,5 et 20) infér. de fixat. de culasse. Jusque Septembre 54. R. p. AZ 114-94a; d.e.o. : 1-A 112-98a; 1-456 203.*	2
AZ 114-94	Goujon de 8×187,5 de fixat. inf. de culasse. Depuis Mars 63.	2
AZ 114-94a	Goujon de 8 et 10 × 179,5 (filetage 18,5 et 22) infér. de fixat. de culasse. A, AU. Depuis Septembre 54. AZ, AZU. Jusque Janvier 59. AZ, AZU. 2e possibilité. Mars 60-Mars 63.	2

NUMÉRO	DÉSIGNATION	COEFF^t
AZ 114-94b	Goujon de 8 × 179,5 (filetages 18,5 et 22) infér. de fixat. de culasse. AZ, AZU. Janvier 59-Mars 63. 1re possibilité. Mars 60-Mars 63.	2
A 114-95	*Goujon de 8 et 10×218 (filetages 18,5 et 20) supér. de fixat. de culasse. Jusque Septembre 54. R. p. AZ 114-95 a; d.e.o. :1-A 112-98a, 1-456203.*	4
A 114-95b	*Goujon de 8×217 (filetages 19 et 22) supér. de fixat. de culasse. AZ, AZU. Janvier 59-Mars 63. 1re possibilité. Mars 60-Mars 63. R.p. AZ 114-95b.*	4
AZ 114-95	Goujon de 8×218 de fixat. sup. de culasse. Depuis Mars 63.	4
AZ 114-95a	Goujon de 8 et 10×215 (filetages 19 et 22) supér. de fixat. de culasse. A, AU. Depuis Septembre 54. AZ, AZU. Jusque Janvier 59. AZ, AZU. 2e possibilité. Mars 60-Mars 63.	4
AZ 114-95b	Goujon de 8 × 215 (filetages 19 et 22) supér. de fixat. de culasse AZ, AZU. Janvier 59-Mars 63. 1re possibilité. Mars 60-Mars 63.	4
A 114-96a	Goujon de 10×97 (filetages 20 et 20 diam. du corps 8 mm) d'assemblage des ½ carters moteur.	4
A 114-97	Entretoise de vis de fixat. du réfrigérateur d'huile (8×14×20). Depuis Avril 61.	2
A 121-02i	Vilebrequin avec bielles et bague d'étanchéité AV. A, AU. Depuis Janvier 52. Remplace modèles précédents. Jusque Novembre 50; d.e.o. : 2-A 114-88, 1-A 113-2e, 1-612.637 (R. VI). Novembre 50-Janvier 52; d.e.o. : 1-A 113-2e, 1-612 637. (R. VI).	1

MOTOR BLOCK VEVAXEL LAGER

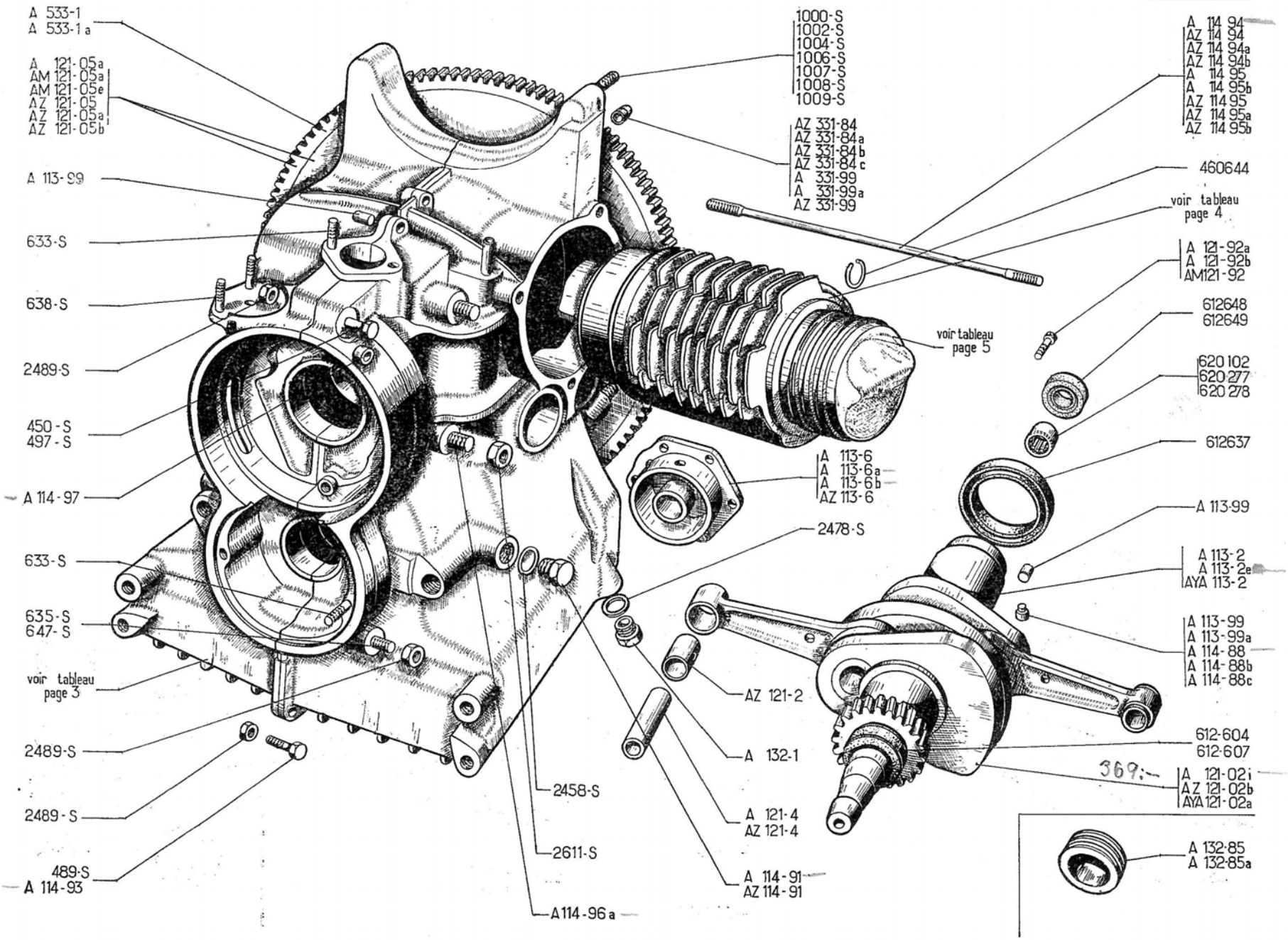

8 — CARTER - CYLINDRES - VILEBREQUIN - COUSSINETS

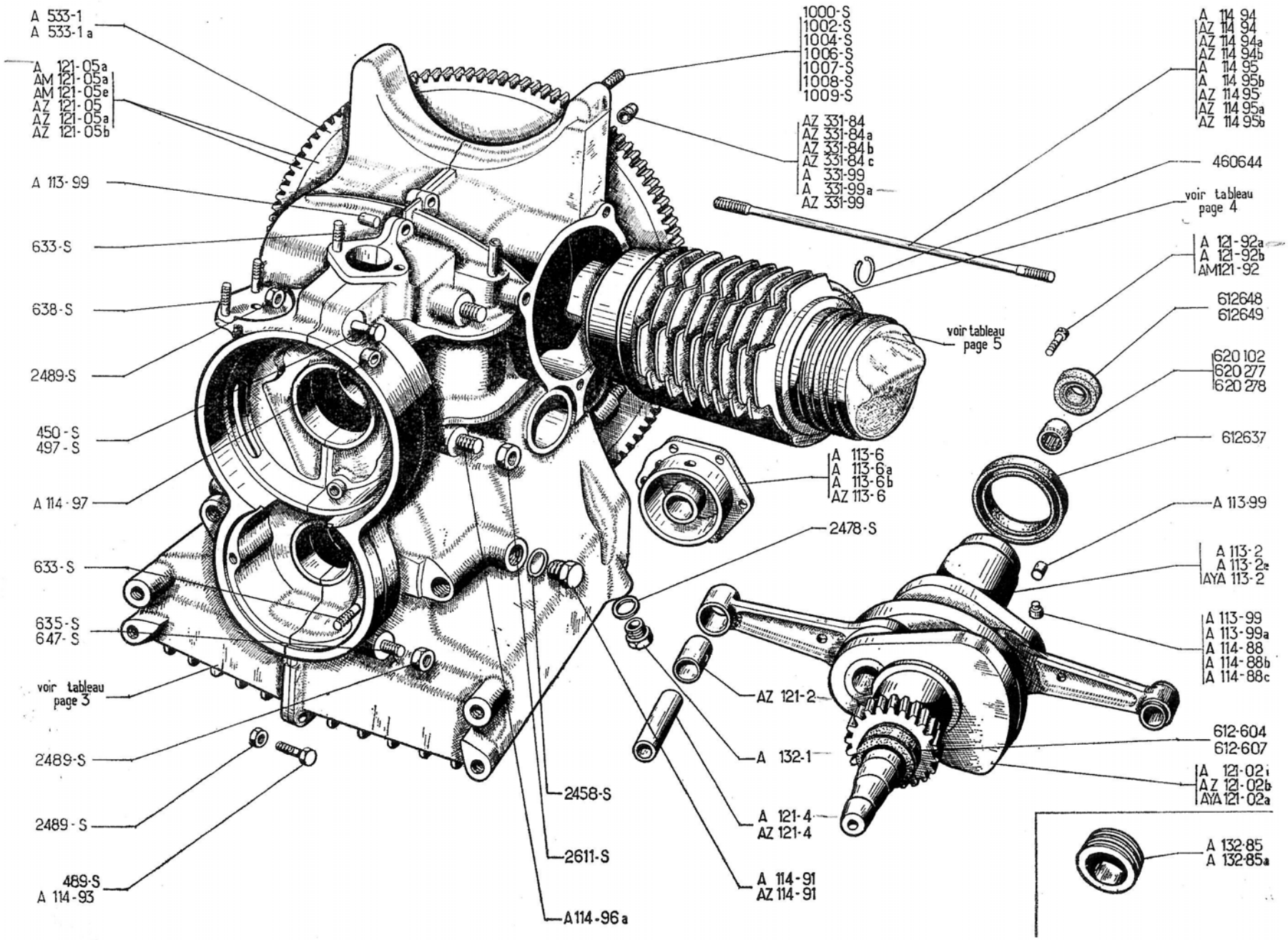

NUMÉRO	DÉSIGNATION	COEFFt
AYA 121-02a	*Vilebrequin avec bielles, alésage en bout de vilebrequin diam. 18 mm, diam. côté dynamo 34 mm sur 27 mm de long, 5 trous filetage de 8×100 à 10 mm du plat.* *Depuis Septembre 67.* *R. p.* AYA 121-022.	1
AZ 121-02b	*Vilebrequin avec bielles, alésage en bout de vilebrequin diam. 18 mm, diam. coté dynamo 34 mm sur 27 mm de long.* **AZ, AZU.** *Mars 63-Septembre 67.* *Remplace modèle précédent.* *R. p.* AYA 121-022.	1
A 121-05a	Volant moteur fonte avec couronne de démarreur, épais. totale : 42 mm, trou repère de calage sur face côté embrayage, jusque Octobre 54; embrayage et moteur, depuis Octobre 54. **A, AU.** Remplace modèle, épais. 32 mm, d.e.o. : 2-AZ 331-84b, 2-AZ 331-84c, 2-AZ 331-99, 1-1.006-S, 2-1.008-S, 1-1.009-S.	1
AM 121-05a	Volant moteur fonte avec couronne de démarreur, épais. 42 mm, trou repère d'allumage sur face côté moteur et marqué X. **AZU, AZ** (embrayage normal). Décembre 55-Janvier 61. Depuis Mars 62. Remplace modèle épais. 32 mm, d.e.o. : 2-AZ 331-84b, 2-AZ 331-84c, 2-AZ 331-99, 1-1.006-S, 2-1.008-S, 1-1.009-S.	1
AM 121-05e	*Volant moteur fonte avec couronne de démarreur, épais. 42 mm, trou repère d'allumage marqué E.* **AZ** *(embrayage normal).* *Octobre 61-Mars 62.* **AZU.** *Février 62-Mars 62.* *R.p.* AM 121-05a.	1
AZ 121-05	Volant moteur tôle avec couronne de démarreur. **AZ.** Jusque Octobre 55.	1
AZ 121-05a	Volant moteur tôle avec couronne de démarreur trou repère d'allumage marqué X. **AZ** (embrayage centrifuge). Octobre 55-Octobre 61. Depuis Mars 62. Remplace modèle repère d'allumage marqué C. Octobre 61-Mars 62.	1
AZ 121-05b	Volant moteur fonte avec couronne de démarreur, épais. totale : 42 mm, repère de calage sur face côté moteur. **AZU.** Jusque Décembre 55. Remplace modèle épais. 32 mm, d. e. o. : 2-AZ 331-84b, 2-AZ 331-84c, 2-AZ 331-99, 1-1.006-S, 2-1.008-S, 1-1.009-S.	1
AYA 121-022	Vilebrequin avec bielles et vis de fixation de volant.	1
AZ 121-2	Bague de bielle (20×22×25) 2 trous diam. 3 mm (R. VI).	2
A 121-4	*Axe de piston* (20×53). **A, AU.** *N.F.P.*	2
AZ 121-4	Axe de piston (20×56,7). **AZ, AZU.**	2
A 121-92a	Vis TH (12 sur plat) de 8×16,5 de fixat. du volant moteur. Jusque Octobre 58.	5
A 121-92b	Vis TH (14 sur plat) de 8×16,5 de fixat. de volant moteur. Octobre 58-Septembre 67.	5
AM 121-92	Vis TH (14 sur plat) de 8×26,5 de fixat. de volant moteur. Depuis Septembre 67.	5
A 132-1	Bouchon TH de 16×150 de vidange du carter moteur.	3
A 132-85	Turbine de retour d'huile sur vilebrequin, diam. extér. 42 mm. Jusque Mars 63.	1
A 132-85a	Turbine de retour d'huile sur vilebrequin, diam. extér. 42,5 mm. Jusque Mars 63.	1
AZ 331-84	*Entretoise entre moteur et boîte* (14,25×21×10). **AZ.** *Jusque Avril 56. R. p.* AZ 331-84b; *d. e. o. :* 2 AZ 331-84 c.	2
AZ 331-84a	*Entretoise entre moteur et boîte* (10,5 × 21 × 10). **AZ.** *Jusque Avril 56. R. p.* AZ 331-84c; *d. e. o.:* 2 AZ 331-84b.	2
AZ 331-84b	Entretoise entre moteur et boîte (14,25×21×10,7). **AZ.** Depuis Avril 56. **AZU.** Depuis Janvier 61.	2
AZ 331-84c	Entretoise entre moteur et boîte (10,5×21×10,7). **AZ.** Depuis Avril 56. **AZU.** Depuis Janvier 61.	2
A 331-99	*Pied de centrage entre carter moteur et boîte* (10×14×6). *Jusque Mars 51. N.F.P.*	2
A 331-99a	Pied de centrage entre carter moteur et boîte (10×14×17). **A, AU, AZU.** Mars 51-Janvier 61.	2
AZ 331-99	Pied de centrage entre moteur et boîte (10×14×27,5). **AZ.** **AZU.** Depuis Janvier 61.	2
A 533-1	*Couronne de démarreur (107 dents) diam. intér. sans épaulement. 252 mm ; largeur 11 mm. Jusque Mai 50. R. p.* A 533-1a *voir dictionnaire de réparations n°* 447.	1

Les numéros soulignés indiquent les pièces nouvelles ne figurant pas sur la planche.

NUMÉRO	DÉSIGNATION	COEFFt
A 533-1a	Couronne de démarreur (107 dents diam. intér. 252 mm :	1
	— avec épaulement à 254 mm; largeur 11 mm. Mai 50-Février 54.	
	— sans épaulement; largeur 9 mm. Depuis Février 54.	
450-S	Vis TH de 7×95 de centrage des ½ carters moteur et de fixat. du réfrigérateur d'huile (R. VI). Depuis Avril 61.	1
489-S	Vis TH de 7×30 d'assemblage des ½ carters moteur.	
	Jusque Juin 51.	4
	Depuis Juin 51.	3
497-S	Vis TH de 7×50 d'assemblage des ½ carters moteur et de fixat. du réfrigérateur d'huile. Jusque Avril 61.	1
633-S	Goujon de 7×25,5 (filetages 10,5 et 12,5) de fixat. :	
	— du reniflard d'huile. Jusque Février 59.	2
	— de l'allumeur. Jusque Février 59.	2
635-S	Goujon de 7×30,5 (filetages 10,5 et 17) d'assemblage de ½ carters moteur. Jusque Février 59.	1
638-S	Goujon de 7×38,5 (filetages 10,5 et 17) de fixat. de pompe à essence Jusque Février 59.	2
647-S	Goujon de 7×60,5 (filetages 10,5 et 17) d'assemblage des ½ carters moteur.	1
	Goujon d'assemblage moteur et boîte :	
1.000-S	— de 10×50 (filetages 15 et 20) : Inférieur droit. Jusque Novembre 50.	1

NUMÉRO	DÉSIGNATION	COEFFt
1.002-S	— de 10×55 (filetages 15 et 20) : A, AU, AZU.	
	Supér. et Infér. G. Jusque Novembre 50.	2
	Infér. D. Novembre 50-Janvier 61.	1
1.004-S	— de 10×60 (filetages 15 et 20) : A, AU, AZU.	
	Supérieur droit. Jusque Novembre 50.	1
	Supér. et Infér. G. Novembre 50 Février 51.	2
	Infér. Gauche. Février 51-Janvier 61.	1
1.006-S	— de 10×65 (filetages 15 et 20) : A, AU, AZU.	
	Supérieur Droit. Novembre 50-Février 51.	1
	Supér. Gauche. Février 51-Janvier 61.	1
	Infér. Droit. Janvier 61-Juillet 62.	1
	AZ. Infér. Droit. Jusque Juillet 62.	1
1.007-S	— de 10×70 (filetages 15 et 20) : Supér. Droit. Février 51-Janvier 61. A, AU, AZU.	1
1.008-S	— de 10×75 (filetages 15 et 20) : AZ, AZU. Supér. et infér. gauche. Depuis Janvier 61.	2
	Infér. droit. Depuis Juillet 62.	1
1.009-S	— de 10×80 (filetages 15 et 20) : Supérieur droit. AZ. AZU. Depuis Janvier 61.	1
2.458-S	Joint cuivre de 12×17×1 du bouchon de prise de pression d'huile.	1
2.478-S	Joint cuivre de 16,3×22×2 de bouchon de vidange (R. X).	3
2.489-S	Écrou H de 7×100 :	
	— d'assemblage des ½ carters moteur.	6
	— d'assemblage des ½ carters et de fixat. du réfrigérateur.	1

NUMÉRO	DÉSIGNATION	COEFFt
2.611-S	*Écrou H de 10×150 d'assemblage des ½ carters moteur. R.p.* 2.609-S.	4
460.644	Segment de 22,8 mm d'arrêt d'axe de piston.	4
612.604	Bague d'étanchéité AV de vilebrequin 30×42×8 (R. X). 1re possibilité. Depuis Mars 63.	1
612.607	Bague d'étanchéité AV de vilebrequin 30 × 42,5 × 8 (R. X). 2e possibilité. Depuis Mars 63.	1
612.637	Bague d'étanchéité AR de vilebrequin (48×65×10) (R. X).	1
	Bague d'étanchéité de douille à aiguilles en bout de vilebrequin (embrayage centrifuge) (R. X). Depuis Mai 66.	1
612.648	— 12×18×3 (1re possibilité).	
612.649	— 12×18,2×3 (2e possibilité).	
620.102	Douille à aiguilles en bout de vilebrequin (12×18×12) (R. X) (embrayage centrifuge). Jusque Mai 66.	1
	Douille à aiguilles en bout de vilebrequin (embrayage centrifuge) (R. X) : Mai 66-Juin 68.	1
620.277	— 12×18×10 (1re *possibilité*). *R. p.* 620.320.	
620.278	— 12×18,2×10 (2e *possibilité*). *R. p.* 620.323.	
	Depuis Juin 68.	
620.320	12×18×10 (1re possibilité).	
620.323	12×18,2×10 (2e possibilité).	

Les numéros soulignés indiquent les pièces nouvelles ne figurant pas sur la planche.

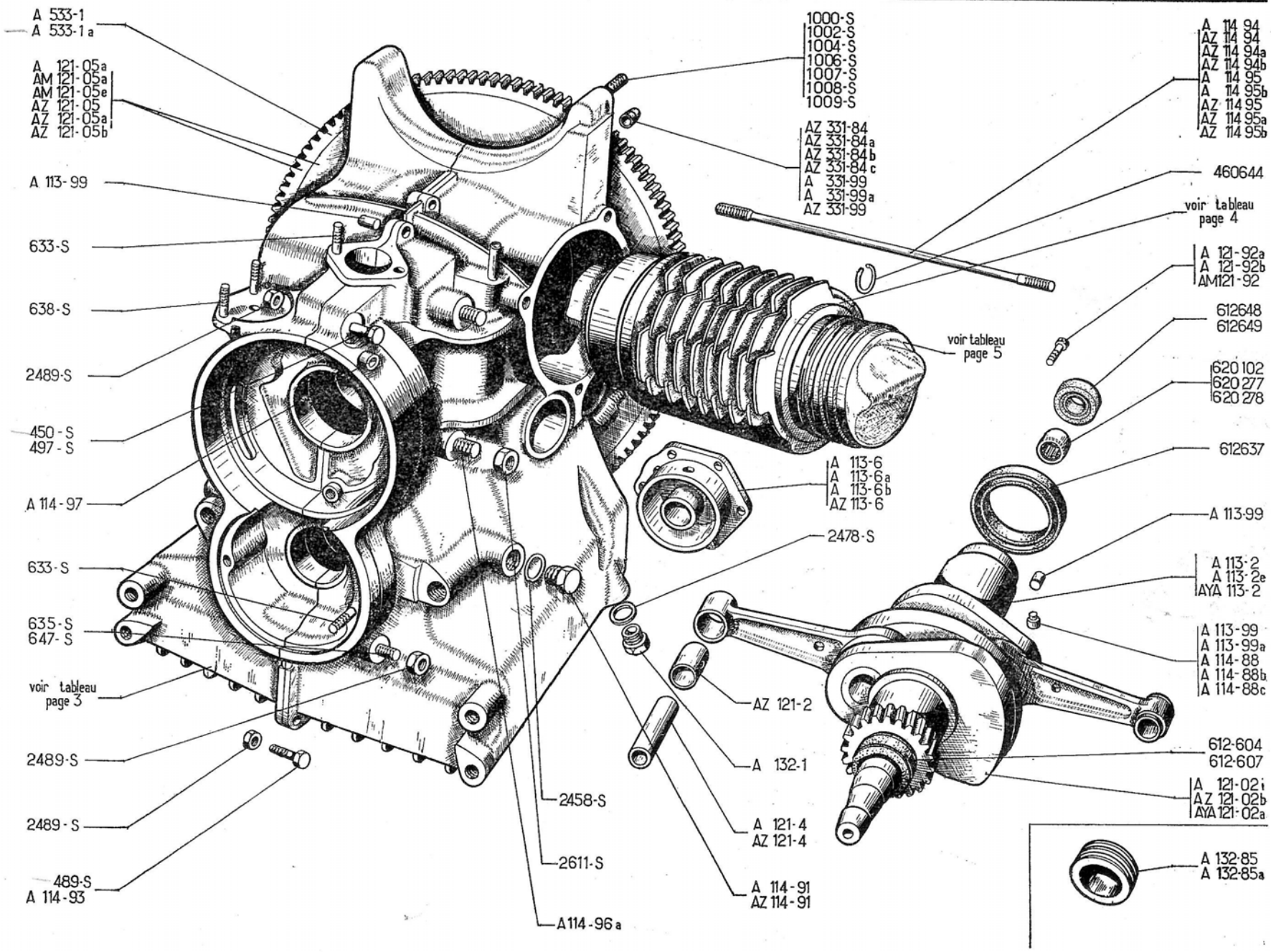
A 533-1
A 533-1 a
A 121-05a
AM 121-05a
AM 121-05e
AZ 121-05
AZ 121-05a
AZ 121-05b
A 113-99
633-S
638-S
2489-S
450-S
497-S
A 114-97
633-S
635-S
647-S
voir tableau page 3
2489-S
2489-S
2489-S
489-S
A 114-93
1000-S
1002-S
1004-S
1006-S
1007-S
1008-S
1009-S
AZ 331-84
AZ 331-84a
AZ 331-84b
AZ 331-84c
A 331-99
A 331-99a
AZ 331-99
A 114 94
AZ 114 94
AZ 114 94a
AZ 114 94b
A 114 95
A 114 95b
AZ 114 95
AZ 114 95a
AZ 114 95b
460644
voir tableau page 4
A 121-92a
A 121-92b
AM121-92
612648
612649
voir tableau page 5
620 102
620 277
620 278
612637
A 113-6
A 113-6a
A 113-6b
AZ 113-6
2478-S
A 113-99
A 113-2
A 113-2e
AYA 113-2
A 113-99
A 113-99a
A 114-88
A 114-88b
A 114-88c
AZ 121-2
A 132-1
612-604
612-607
A 121-02
AZ 121-02b
AYA 121-02a
2458-S
A 121-4
AZ 121-4
2611-S
A 114-91
AZ 114-91
A114-96a
A 132-85
A 132-85a

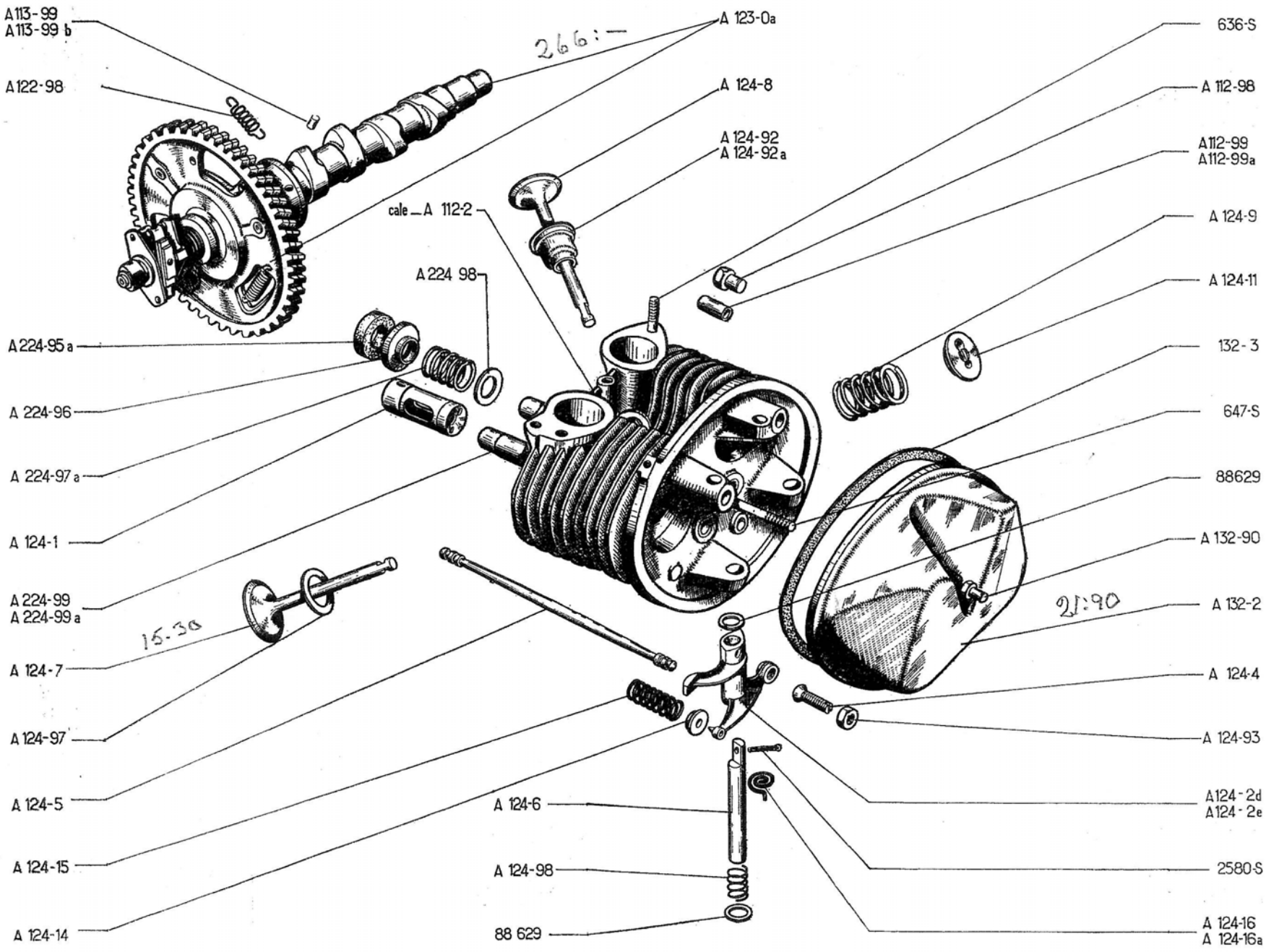
A 113-99
A 113-99 b
A 122-98
A 123-0a
A 124-8
A 124-92
A 124-92 a
cale — A 112-2
A 224 98
A 224-95 a
A 224-96
A 224-97 a
A 124-1
A 224-99
A 224-99 a
A 124-7
A 124-97
A 124-5
A 124-15
A 124-14
A 124-6
A 124-98
88 629
636-S
A 112-98
A112-99
A112-99a
A 124-9
A 124-11
132-3
647-S
88629
A 132-90
A 132-2
A 124-4
A 124-93
A124-2d
A124-2e
2580-S
A 124-16
A 124-16a
266:—
15.30
21:90

NUMÉRO	DÉSIGNATION	COEFF^t
	A, AU jusque Septembre-Octobre 54	
A 112-2	Cale de réglage entre cylindre et culasse, diam. 63 mm et 74,6 mm épais. 1 mm. Jusque Juillet 52.	ALD
A 112-98	*Écrou H borgne de* 8×125 *(hauteur* 19 *mm) de fixat. de culasse. R. p.* A 112-98a; *d.e.o.:* 1-AZ 112-86 *(R. VI).*	6
A 112-99	Douille d'étanchéité de culasse (8,75×11×23).	4
A 112-99a	Douille d'étanchéité de culasse (8,75×11,2×23).	4
A 113-99	Ergot d'arrêt de coussinet AV d'arbre à cames, long. 16 mm : diam. 8 mm, 1re possibilité.	1
A 113-99b	diam. 8,2 mm, 2e possibilité.	
A 122-98	Ressort, diam. 10,5 mm, longueur 21 mm de rappel de roue de distribution.	3
A 123-0a	Arbre à cames avec coussinet AV, roue de distribution, plateau de distributeur, masses d'avance, came de distributeur (distance entre les butées du plateau de distributeur : 51,2 mm).	1
A 124-1	*Poussoir de tige de culbuteur, diam.* 24 *mm long.,* 51 *mm, logement de tige diamètre sphérique* 12 *mm. R. p. A* 124-1a; *d.e.o.:* 1-A 124-5a.	4
A 124-2d	Culbuteur AR gauche (admission) et AV droit (échappement).	2
A 124-2e	Culbuteur AR droit (admission) et AV gauche (échappement).	2
A 124-4	Vis rotule de culbuteur filetage 7×17,5, long. totale 25 mm.	4
A 124-5	*Tige de commande de culbuteur complète avec embouts, long. totale* 220 *mm, diamètre sphérique* 14 *mm. R. p.* A 124-5a; *d.e.o.:* 1-A 124-1a.	4
A 124-6	Axe des culbuteurs, diam. 12 mm, long. totale 100 mm.	4
A 124-7	Soupape d'admission, diamètre 34,5 mm, long. 77,1 mm, méplat épais. 4,5 mm.	2
A 124-8	Soupape d'échappement, diam. 31 mm, long. 76,4 mm, méplat épais. 4,5 mm.	2
A 124-9	Ressort 23×30×38 de soupape.	4
A 124-11	*Cuvette supér. diam.* 16 × 22,7 × 30, *épais.* 6 *mm de ressort de soupape. N.F.P.*	4
A 124-14	*Cuvette, diam.* 12×14×20, *épais.* 4,5 *mm de ressort de rappel de culbuteur. N.F.P.*	4
A 124-15	Ressort de 14,5×18,5×35,5 de rappel de culbuteur (R. VI).	4
A 124-16	Ressort d'axe de culbuteur. Depuis Février 50.	2
A 124-16a	Ressort d'axe de culbuteur. Depuis Février 50.	2
A 124-92	*Capuchon diam.* 12,6×19,5×30,7 *(haut.* 19 *mm) de guide de soupape d'échappement. Jusque Décembre* 50. *R. p.* A 124-92a.	2
A 124-92a	Capuchon diam. 14×20,5×20,7×30,5 (haut 13 mm) de guide de soupape d'échappement. Depuis Décembre 50.	2
A 124-93	Écrou H de 7×100 à collerette de 10, (haut. 5) de vis rotule de culbuteur.	4
A 124-97	Rondelle de 21×30×0,65 inf. d'appui de ressort de soupape d'admission.	2
A 124-98	Ressort de 12,5×15×13 d'appui de culbuteur.	4
A 132-2	Couvre-culasse droit et gauche.	2
A 132-3	Joint de couvre-culasse (R. VI).	2
A 132-90	Écrou H borgne de 7×100 (haut. 16,5 mm) de fixat. de couvre-culasse.	2
A 224-95a	*Joint de tube enveloppe de tige de culbuteur* (15×17×24,5×32,5×12,5). *R. p.* AZ 224-95; *d.e.o.:* 2-A 224-96a.	4
A 224-96	*Coupelle de joint de tube enveloppe de tige de culbuteur* (15,5×32×9). *R. p.* A 224-96a; *d.e.o.:* 1-AZ 224-95 *pour 2 coupelles.*	4
A 224-97a	Ressort d'appui de joint de tube enveloppe de tige de culbuteur (18,5×23,5×23).	4
A 224-98	Rondelle de 15×24×1,5 d'appui de ressort de tube enveloppe (R. VI).	4
A 224-99	Tube enveloppe de tige de culbuteur; diam. 15 mm sur long. 30 mm et 76 mm; diam. : 16 mm sur long. 57 mm. Jusque Juillet 52.	4
A 224-99a	Tube enveloppe de tige de culbuteur; diam. 15 mm sur long. 30 mm; diam. 16 mm sur long. 133 mm. Depuis Juillet 52.	4
636 S	Goujon de 7×33 (filetages 10,5 et 17,5) de fixat. de tubulure.	6
647 S	Goujon de 7×60,5 (filetages 10,5 et 17) de fixat. de couvre-culasse.	2
2.580-S	*Goupille fendue de* 3×20 *d'axe des culbuteurs (R. VI). Jusque Février* 50. *R. p.* A 124-16 *et* A 124-16a.	4
88.629	Rondelle de 12,5×20×1 d'axe des culbuteurs.	8

NUMÉRO	DÉSIGNATION	COEFF[1]
	A, AU depuis Septembre-Octobre 54 AZ, AZU Jusque Mars 63.	
A 112-98a	*Écrou H borgne de* 8×125 (*hauteur* 20 *mm*) *de fixat. de culasse.* *R. p.* AM 112-98; *d.e.o. :* AM 112-86.	6
A 112-99	Douille d'étanchéité de culasse (8,75×11×23).	4
A 112-99a	Douille d'étanchéité de culasse (8,75×11,2×23).	4
	Ergot d'arrêt de coussinet AV d'arbre à cames, long. 16 mm :	1
A 113-99	diam. 8 mm, 1re possibilité.	
A 113-99b	diam. 8,2 mm, 2e possibilité.	
A 122-98	Ressort, diam. 10,5 mm, longueur 21 mm de rappel de roue de distribution.	3
A 123-0a	Arbre à cames, distance entre les butées du plateau de distributeur : 51,2 mm. A, AU.	1
AZ 123-0	Arbre à cames, distance entre les butées du plateau de distributeur : 31,6 mm. AZ. Jusque Octobre 55. AZU. Jusque Décembre 55.	1
AZ 123-0a	*Arbre à cames, même que* AZ 123-0, *sauf : distance* 28 *mm.* AZ. *Octobre* 55-*Janvier* 63. AZU. *Décembre* 55-*Janvier* 63. *R.p.* AZ 123-0m; *d.e.o. :* 4-AM 124-1a; 4-AZ 124-5d.	1
AZ 123-0i	*Arbre à cames (embout diam.* 12 *mm). Depuis Janvier* 63. *R.p.* AZ 123-0n; *d.e.o. :* 4-AM 124-1a; 4-AZ 124-5d.	1
AZ 123-0m	Arbre à cames (fonte) pour remplacement de AZ 123-0a.	1
A 124-1a	Poussoir de tige de culbuteur, diam. 24 mm long., 51 mm, logement de tige diam. sphérique 14 mm.	4
A 124-2f	Culbuteur AR gauche (admission) et AV droit (échappement).	2
A 124-2g	Culbuteur AR droit (admission) et AV gauche (échappement).	2
A 124-4	Vis rotule de culbuteur filetage 7×17,5, long. totale 25 mm.	4
A 124-5a	Tige de commande de culbuteur long. totale 220 mm (1 embout refoulé diamètre sphérique 14 mm, 1 embout rapporté, diam. sphérique 12 mm).	4
AZ 124-5d	Tige de culbuteur, long. 263,9 mm. Pour remplacement de AZ 123-0i	4
A 124-6	Axe des culbuteurs, diam. 12 mm, long. totale 100 mm.	4
A 124-7a	Soupape d'admission, diamètre 34,5 mm, long. 77,1 mm, gorge diam. 6,5 mm.	2
A 124-8a	*Soupape d'échappement.* *Jusque Octobre* 59. *R.p.* A 124-8b.	2
A 124-8b	Soupape d'échappement stellitée, diam. 31 mm, long. 76,4 mm, gorge diam. 6,5 mm. Depuis Octobre 59.	2
A 124-9	Ressort extérieur de soupape (23×30×38).	4
A 124-9a	Ressort intérieur de soupape (17,6×21,6×28).	4
A 124-11a	*Cuvette supér. de ressort de soupape.* *R.p.* AM 124-11a.	4
A 124-16	Ressort d'axe de culbuteur.	2
A 124-16a	Ressort d'axe de culbuteur.	2
A 124-18	Demi-segment d'arrêt de soupape.	8
A 124-92b	Centrage infér. de soupape, haut. 14,5 mm.	4
A 124-93	Écrou H de 7×100 à collerette de 10 (haut. 5) de vis rotule de culbuteur (R. VI).	4
A 124-98	Ressort de 12,5×15×13 d'appui de culbuteur.	4
A 132-2	Couvre-culasse droit et gauche.	2
A 132-3	Joint de couvre-culasse (R. VI).	2
A 132-90	Écrou H borgne de 7×100 (haut. 16,5 mm) de fixat. de couvre-culasse.	2
A 224-95a	*Joint de tube enveloppe de tige de culbuteur* (15×17×24,5×32,5×12,5). *Jusque Avril* 60. *R. p.* AZ 224-95; *d.e.o. :* 2-A 224-96a.	4
A 224-95b	*Joint double de tube enveloppe de tige de culbuteur. Depuis Avril* 60. *R.p.* AZ 224-95.	2
A 224-96	*Coupelle de joint de tube enveloppe de tige de culbuteur* (15,5×32×9). *Jusque Avril* 60. *R. p.* A 224-96a; *d.e.o. :* 1-AZ 224-95 pour 2 coupelles.	4
A 224-96a	Coupelle excentrée de joint de tube enveloppe de tige de culbuteur. Depuis Avril 60 (R. VI).	4
A 224-97a	Ressort d'appui de joint de tube enveloppe de tige de culbuteur (18,5×23,5×23).	4
A 224-98	Rondelle de 15 × 24 × 1,5 d'appui de ressort de tube enveloppe de tige de culbuteur (R. VI).	4
A 224-99a	Tube enveloppe de tige de culbuteur diam. 15 sur long. 30, diam. 16 sur long. 133.	4
636-S	Goujon de 7×33 (filetages 10,5 et 17,5) de fixat. de tubulure Jusque Octobre 62.	6
647-S	Goujon de 7×60,5 (filetages 10,5 et 17) de fixat. de couvre-culasse	2
88.629	Rondelle de 12,5×20×1 d'axe des culbuteurs.	8
456.203	*Rondelle de* 8,5×17×0,9 *sous écrou de fixation de culasse.* *R.p.* AZ 112-86 (*R. VI*).	6
616.061	Goujon de 7×36 (filetages 13,5 et 17) de fixat. de tubulure Depuis Octobre 62.	6
616.070	*Goujon de* 7×63 (*filetage* 13 *et* 17) *de fixat. de couvre-culasse.* *R.p.* 647-S.	2

Les numéros soulignés indiquent les pièces nouvelles ne figurant pas sur la planche.

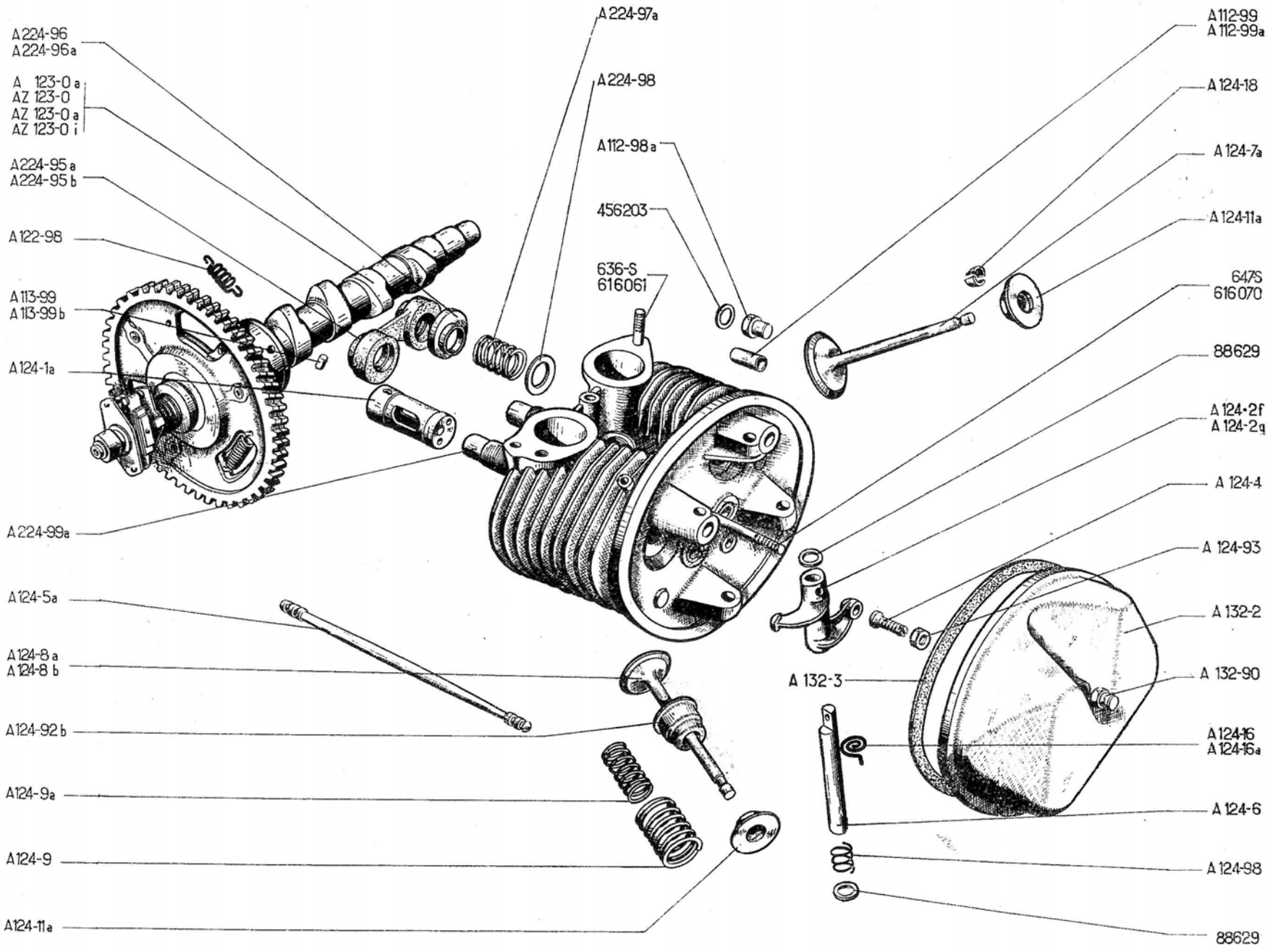
A 224-96
A 224-96a
A 123-0 a
AZ 123-0
AZ 123-0 a
AZ 123-0 i
A 224-95 a
A 224-95 b
A 122-98
A 113-99
A 113-99 b
A 124-1a
A 224-99a
A 124-5a
A 124-8 a
A 124-8 b
A 124-92 b
A 124-9a
A 124-9
A 124-11a
A 224-97a
A 224-98
A 112-98 a
456203
636-S
616061
A 112-99
A 112-99a
A 124-18
A 124-7a
A 124-11a
647S
616070
88629
A 124-2f
A 124-2g
A 124-4
A 124-93
A 132-2
A 132-3
A 132-90
A 124-16
A 124-16a
A 124-6
A 124-98
88629

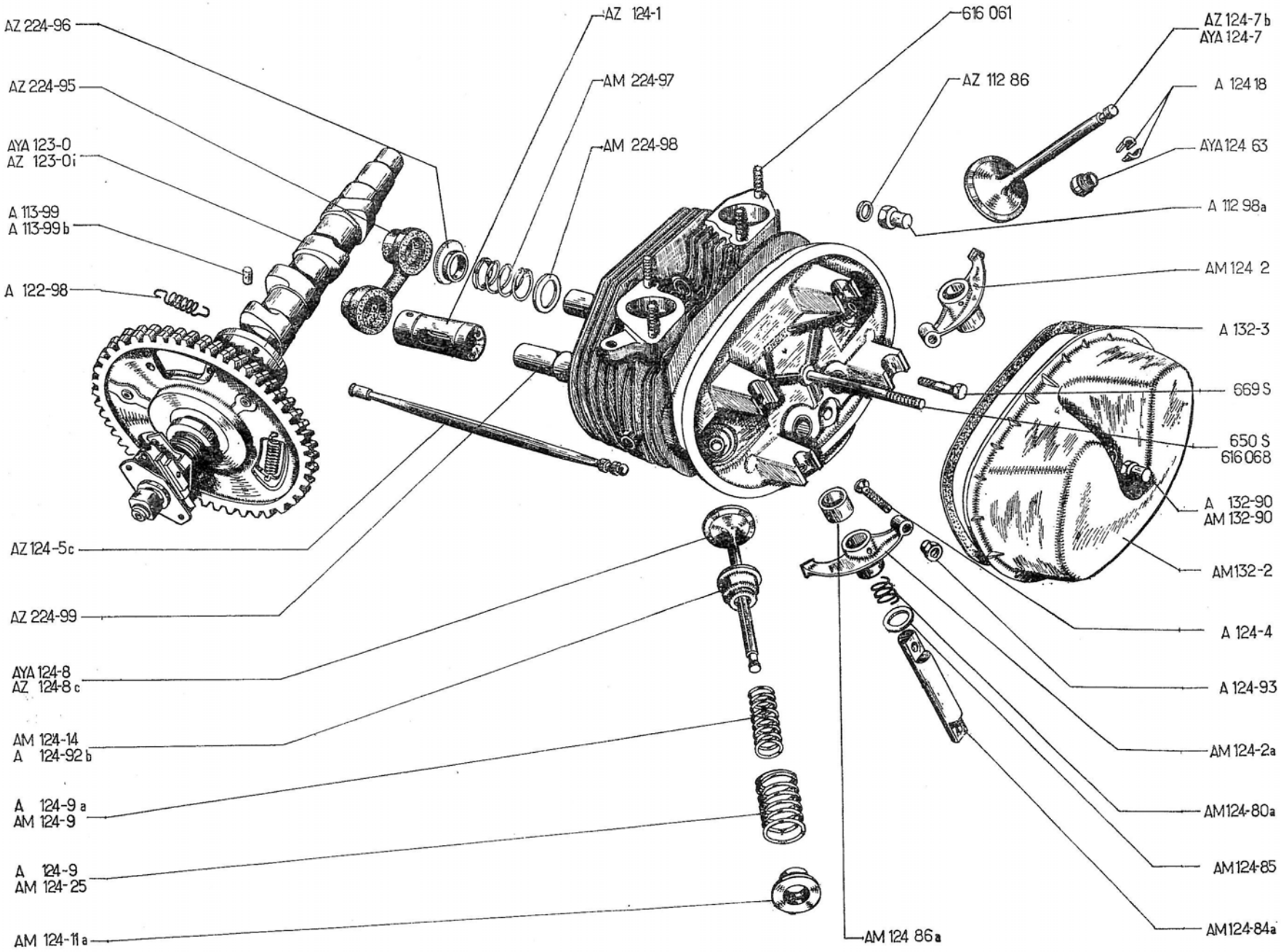
AZ 224-96
AZ 224-95
AYA 123-0
AZ 123-0i
A 113-99
A 113-99 b
A 122-98
AZ 124-5c
AZ 224-99
AYA 124-8
AZ 124-8 c
AM 124-14
A 124-92 b
A 124-9 a
AM 124-9
A 124-9
AM 124-25
AM 124-11 a
AZ 124-1
AM 224-97
AM 224-98
616 061
AZ 112 86
AZ 124-7 b
AYA 124-7
A 124 18
AYA 124 63
A 112 98a
AM 124 2
A 132-3
669 S
650 S
616 068
A 132-90
AM 132-90
AM132-2
A 124-4
A 124-93
AM 124-2a
AM124-80a
AM124-85
AM124-84a
AM 124 86a

NUMÉRO	DÉSIGNATION	COEFF[1]
	Depuis Mars 63	
AM 112-86	Joint cuivre de 8,2×14,5×0,9 :	
	— sous écrou de fixat. de culasse.	6
	— d'axe de culbuteurs. Depuis Septembre 68.	4
AZ 112-86	Joint cuivre de 8,5×17×0,9 sous écrou de fixat. de culasse (R. VI). Février 66-Septembre 68.	6
A 112-98a	*Écrou H borgne de 8×125 (hauteur 20 mm) de fixat. de culasse. Jusque Septembre 68. R.p.* AM 112-98 ; *d. e. o. :* 1-AM 112-86.	6
AM 112-98	Écrou de 8×125 (haut. 20), 12 sur plats, de fixat. de culasse. Depuis Septembre 68.	6
	Ergot d'arrêt de coussinet AV d'arbre à cames, long. 16 mm :	1
A 113-99	diam. 8 mm, 1re possibilité.	
A 113-99b	diam. 8,2 mm, 2e possibilité.	
A 122-98	Ressort, diam. 10,5 mm, longueur 21 mm de rappel de roue de distribution.	3
AYA 123-0	*Arbre à cames avec coussinet AV roue de distribution, came de distributeur, embout, diam. 12 mm.* **AZU.** *Septembre 67-Décembre 67. R.p.* AYA 123-0a; *d.e.o. :* 4-AM 124-1a; 4-AYA 124-5.	1
AZA 123-0a	Arbre à cames (fonte). **AZU.** Depuis Décembre 67.	1
AZ 123-0n	Arbre à cames (fonte). **AZ.** Depuis Mars 68.	1
AZ 123-0i	*Arbre à cames avec coussinet AV, roue de distribution, came de distributeur-embout, diam. 12 mm.* **AZU.** *Jusque Septembre 67.* **AZ.** *Jusque Mars 68. R.p.* AZ 123-0n ; *d. e. o. :* 4-AM 124-1a; 4-AYA 124-5.	1

NUMÉRO	DÉSIGNATION	COEFF[1]
AM 124-1a	Poussoir de tige de culbuteur, diam. 24 mm, long. 42 mm. **AZU.** Depuis Décembre 67. **AZ.** Depuis Mars 68.	4
AZ 124-1	Poussoir de tige de culbuteur, diam. 24 mm. Long. 45 mm. **AZU.** Jusque Décembre 67. **AZ.** Jusque Mars 68.	4
AM 124-2	Culbuteur AV, gauche (échap.) et AR droit (admission).	2
AM 124-2a	Culbuteur AV droit (échap.) et AR gauche (admission).	2
A 124-4	Vis rotule de culbuteur filetage 7×17,5, long. totale 25 mm.	4
AYA 124-5	Tige de culbuteur, long. 273,15. **AZU.** Depuis Décembre 67. **AZ.** Depuis Mars 68.	4
AZ 124-5c	Tige de culbuteur, long. 268,5 mm. Rotule acier, côté poussoir. **AZU.** Jusque Décembre 67. **AZ.** Jusque Mars 68.	4
AYA 124-7	Soupape d'admission, diam. 39 mm (3 gorges de segment d'arrêt). **AZU.** Depuis Septembre 67.	2
AZ 124-7b	Soupape d'admission. Diam. 38,5 mm. Long. 90,8 mm **TT.** Jusque Septembre 67. **AZ.** Depuis Septembre 67.	2
AYA 124-8	Soupape d'échappement, diam. 32 mm (3 gorges de segment d'arrêt). **AZU.** Depuis Septembre 67.	2
AZ 124-8c	Soupape d'échappement. Diam. 32 mm. Long. 88,65 mm **TT.** Jusque Septembre 67. **AZ.** Depuis Septembre 67.	2
A 124-9	Ressort extérieur de soupape (23×30×38). Jusque Septembre 63.	4
A 124-9a	Ressort intérieur de soupape (17,6×21,6×28) Jusque Septembre 63.	4

NUMÉRO	DÉSIGNATION	COEFF[1]
AM 124-9	Ressort intér. de soupape (18×22,2×29). Depuis Septembre 63.	4
AM 124-11a	Cuvette supér. de ressort de soupape, diam. 17,4×30 (R. VI).	4
AM 124-14	*Centrage infér. de soupape, diam. 31,6 mm. Depuis Septembre 63. R.p.* AYA 124-14.	4
A 124-18	Demi-segment d'arrêt de soupape, haut. 5 mm. **TT.** **AZU.** Jusque Septembre 67.	8
AM 124-18	Demi-segment d'arrêt de soupape (haut. 7,5) (R. VI). **AZU.** Depuis Septembre 67.	8
AM 124-25	Ressort extér. de soupape (23,5×31,5×39). Depuis Septembre 63.	4
AYA 124-63	Pochette de joints d'étanchéité de queue de soupape d'admission et d'échappement (R. X). **AZU.** Depuis Septembre 67.	1
AM 124-80 a	Ressort d'appui de culbuteur (15,5×18×39).	4
AM 124-84 a	Axe de culbuteur.	4
AM 124-85	Rondelle d'appui de ressort de culbuteur (15×22×1).	4
AM 124-86 a	Entretoise de culbuteur (15,05×20×18,75).	4
A 124-92b	Centrage infér. de soupape, haut. 14,5 mm. Jusque Septembre 63.	4
A 124-93	Écrou H de 7×100 à collerette de 10 (haut. 5) de vis rotule de culbuteur (R. VI).	4
AM 132-2	Couvre-culasse.	2
A 132-3	Joint de couvre-culasse (R. VI).	2

[1] Les numéros soulignés indiquent les pièces nouvelles ne figurant pas sur la planche.

NUMÉRO	DÉSIGNATION	COEFF.	NUMÉRO	DÉSIGNATION	COEFF.	NUMÉRO	DÉSIGNATION	COEFF.
A 132-90	Écrou H borgne de 7×100 (haut. 16,5 mm) de fixat. de couvre-culasse. Jusque Décembre 66.	2	AM 224-97	Ressort de coupelle du tube enveloppe de tige de culbuteur (diam. du fil 2,5 mm).	4	669-S	Vis TH de 8×30 de fixat. des axes de culbuteurs. Jusque Septembre 68.	4
AM 132-90	Écrou H borgne de 7×100 (haut. 19) de fixat. du couvre-culasse. Depuis Décembre 66.	2	AM 224-98	Rondelle de 16×25×1,5 d'appui de ressort de coupelle.	4	616.061	Goujon de 7×36 (filetages 13,5 et 17) de fixat. de tubulure.	8
AZ 224-95	Joint double de tube enveloppe de tige de culbuteur.	2	AZ 224-99	Tube enveloppe de tige de culbuteur, diam. 16 mm sur long. 35 mm.	4	616.068	Goujon de 7×78 (filetage 13 et 17) de fixat. de couvre-culasse. Depuis Septembre 63.	2
AZ 224-96	Coupelle du tube enveloppe de tige de culbuteur.	4	650-S	Goujon de 7×75,5 (filetages 17 et 10,5) de fixat. de couvre-culasse. Jusque Septembre 63.	2	622.812	Vis TR de 8×44 de fixat. des axes de culbuteurs. Depuis Septembre 68.	4

Les numéros soulignés indiquent les pièces nouvelles ne figurant pas sur la planche.

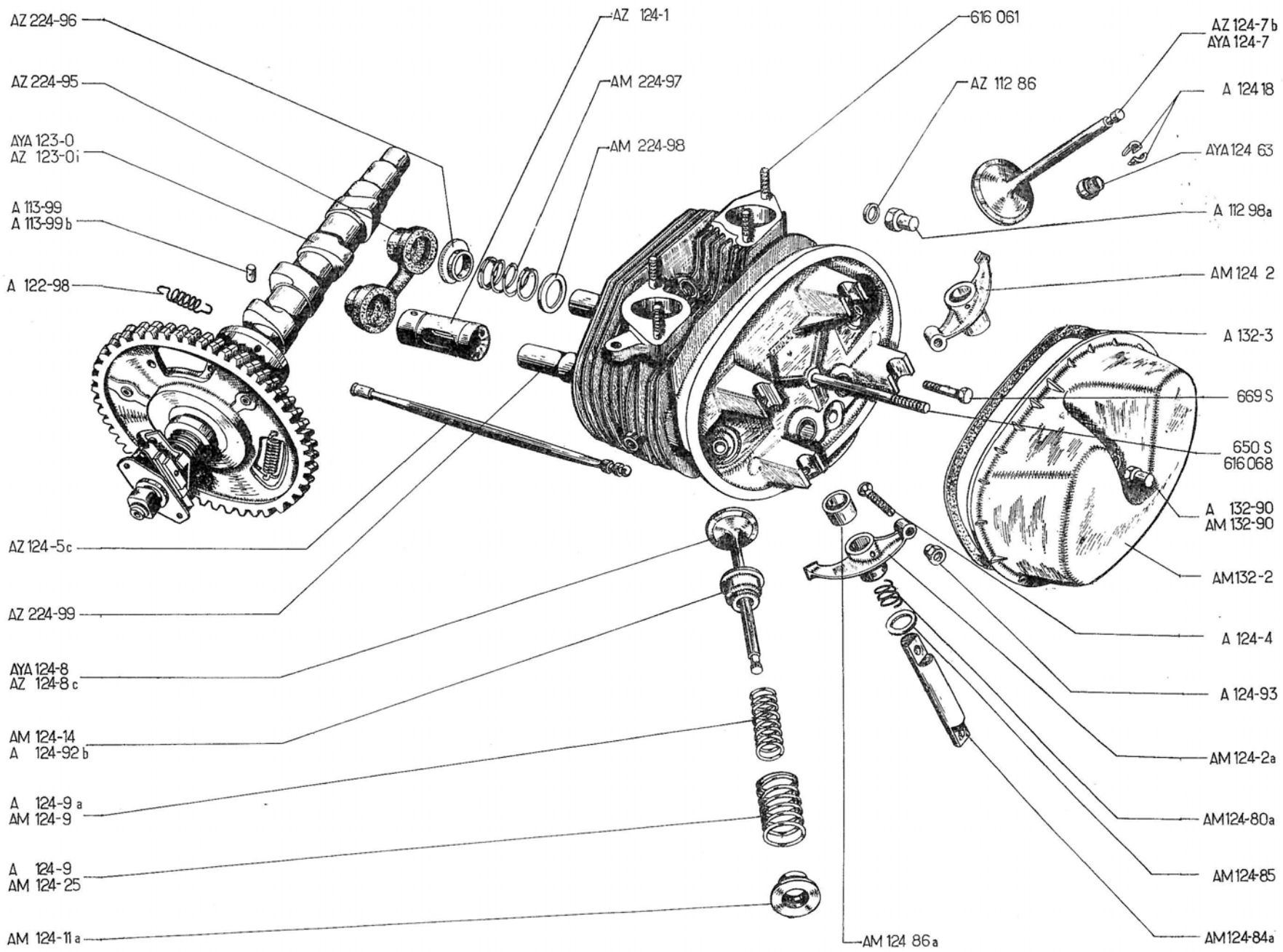
AZ 224-96
AZ 224-95
AYA 123-0
AZ 123-0 i
A 113-99
A 113-99 b
A 122-98
AZ 124-5 c
AZ 224-99
AYA 124-8
AZ 124-8 c
AM 124-14
A 124-92 b
A 124-9 a
AM 124-9
A 124-9
AM 124-25
AM 124-11 a
AZ 124-1
AM 224-97
AM 224-98
616 061
AZ 112 86
AZ 124-7 b
AYA 124-7
A 124 18
AYA 124 63
A 112 98a
AM 124 2
A 132-3
669 S
650 S
616 068
A 132-90
AM 132-90
AM132-2
A 124-4
A 124-93
AM 124-2a
AM124-80a
AM124-85
AM124-84a
AM 124 86 a

NUMÉRO	DÉSIGNATION	COEFF^t
	CARBURATEUR	
	Pour le carburateur et ses pièces de détail, s'adresser directement à la Maison « Solex » ou à ses représentants officiels.	
A 141-1a	Tubulure admission-échappement avec prise d'air chaud (trou de bride de carburateur diam. 24,4 mm). Depuis Novembre 50. Remplace modèle précédent.	1
A 141-2	Joint entre tubulure et culasse (2 trous de 26 entr'axes 65 mm) (R.VI).	2
A 141-4	Écrou H de 7 × 100 de fixat. : — du carburateur. — de tubulure.	2 6
A 142-1	*Pédale d'accélérateur. Jusque Avril 52. N.F.P.*	1
A 142-1a	Pédale d'accélérateur avec palier caoutchouc de rotule. Depuis Avril 52.	1
A 142-3	Articulation à rotule de commande d'accélérateur. Jusque Avril 52.	1
A 142-5	Ressort de 12×85 de rappel de commande d'accélérateur.	1
A 142-82	*Rondelle feutre de 3×12×5 de tige d'accélérateur (R. VI). Depuis Avril 52. N.F.P.*	1
A 142-83	Palier caoutchouc d'articulation de rotule de tige sur pédale. Depuis Avril 52.	1
A 142-85	*Bague caoutchouc de 4×8×18 de pédale d'accélérateur. Jusque Avril 52. N.F.P.*	1
A 142-89	Contre-plaque de fixat. du caoutchouc d'étanchéité de passage de commande et d'accrochage du ressort de rappel.	1
A 142-90	*Caoutchouc d'étanchéité de passage de commande d'accélérateur. R.p.* AK 142-90.	1
A 142-94	*Joint isolant de carburateur, épais. 0,6 mm (R. VI). Jusque Février 50 N.F.P.*	1
A 142-95	Plaquette support de pédale.	1
A 142-96	*Attache du ressort de rappel (10×20, 1 trou de 4,25, 1 trou de 2,5). N.F.P.*	1
A 142-98	Entretoise de carburateur, 1 trou central de 22 mm; 2 trous de 8 mm, entr'axes 48 mm, épais. 5 mm (R. X).	1
A 142-99	*Tige de commande d'accélérateur. Jusque Avril 52. N.F.P.*	1
A 142-99a	Tige à rotule d'accélérateur (R. VI) Depuis Avril 52.	1
A 171-0	*Filtre à air (R. VI). Jusque Novembre 50. R. p. :* A 171-0a.	1
A 171-0a	Filtre à air avec collier de serrage (montage avec prise d'air chaud) (R. X). Depuis Novembre 50.	1
A 171-0c	Filtre à air Miofiltre. (R. X). **PO.**	1
A 171-92	*Collier de fixat. du filtre à air (R. VI).* **PO.** *N.F.P.*	1
A 171-99	Raccord caoutchouc entre filtre à air et reniflard, diam. intér. 14 mm et 37 mm, long. 50 mm. (R. VI). Jusque Juillet 54.	1
A 171-99a	Raccord caoutchouc entre filtre à air et reniflard, diam. intér. 12 mm, 27 mm, 33,6 mm, long. 65 mm (R. VI). Depuis Juillet 54.	1
A 172-93	Tube caoutchouc de 9 × 13 × 50 de prise d'air chaud. Depuis Novembre 50.	1
A 172-95	*Tube tôle de 9×10×95 intermédiaire de prise d'air chaud. Depuis Novembre 50. N.F.P.*	1
637-S	Goujon de 7 × 35 (filetages 10,5 et 17,5) de fixat. du carburateur.	2
2.248-S	Vis TR de 5×7,5 de fixat. de contreplaque et caoutchouc. (R. VI).	2
2.262-S	Rondelle de 4,25 × 10 × 1 de fixat. de pédale d'accélérateur. Jusque Avril 52.	1
2.269-S	Contre-écrou H de 4 × 75 d'articulation à rotule de commande d'accélérateur. Jusque Avril 52.	1
2.319-S	Écrou H de 5 × 75 de fixat. d'articulation à rotule. Jusque Avril 52.	1
2.514-S	Rondelle crantée de 7,3 × 21 sous écrou de fixat. de tubulure (R. VI).	6
2.556-S	Collier, larg. 5 mm, long. 160 mm, supér. du raccord entre filtre et reniflard (R. X).	1
589.520	Ressort de boîte à rotule (R. VI). Jusque Avril 52.	1

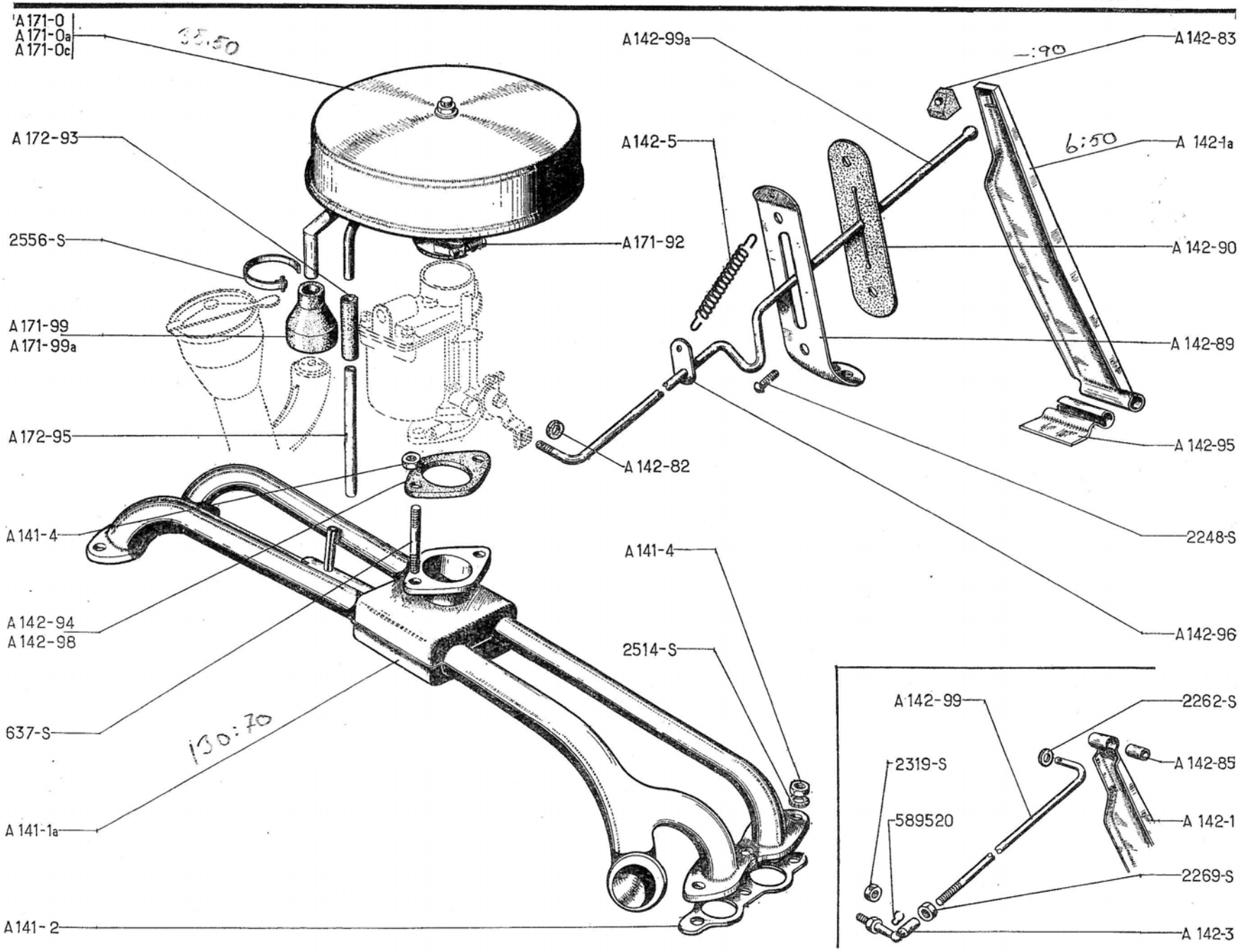
A 171-0
A 171-0a
A 171-0c
A 172-93
2556-S
A 171-99
A 171-99a
A 172-95
A 141-4
A 142-94
A 142-98
637-S
A 141-1a
A 141-2
A 142-99a
A 142-5
A 171-92
A 142-82
A 141-4
2514-S
A 142-83
A 142-1a
A 142-90
A 142-89
A 142-95
2248-S
A 142-96
A 142-99
2319-S
589520
2262-S
A 142-85
A 142-1
2269-S
A 142-3

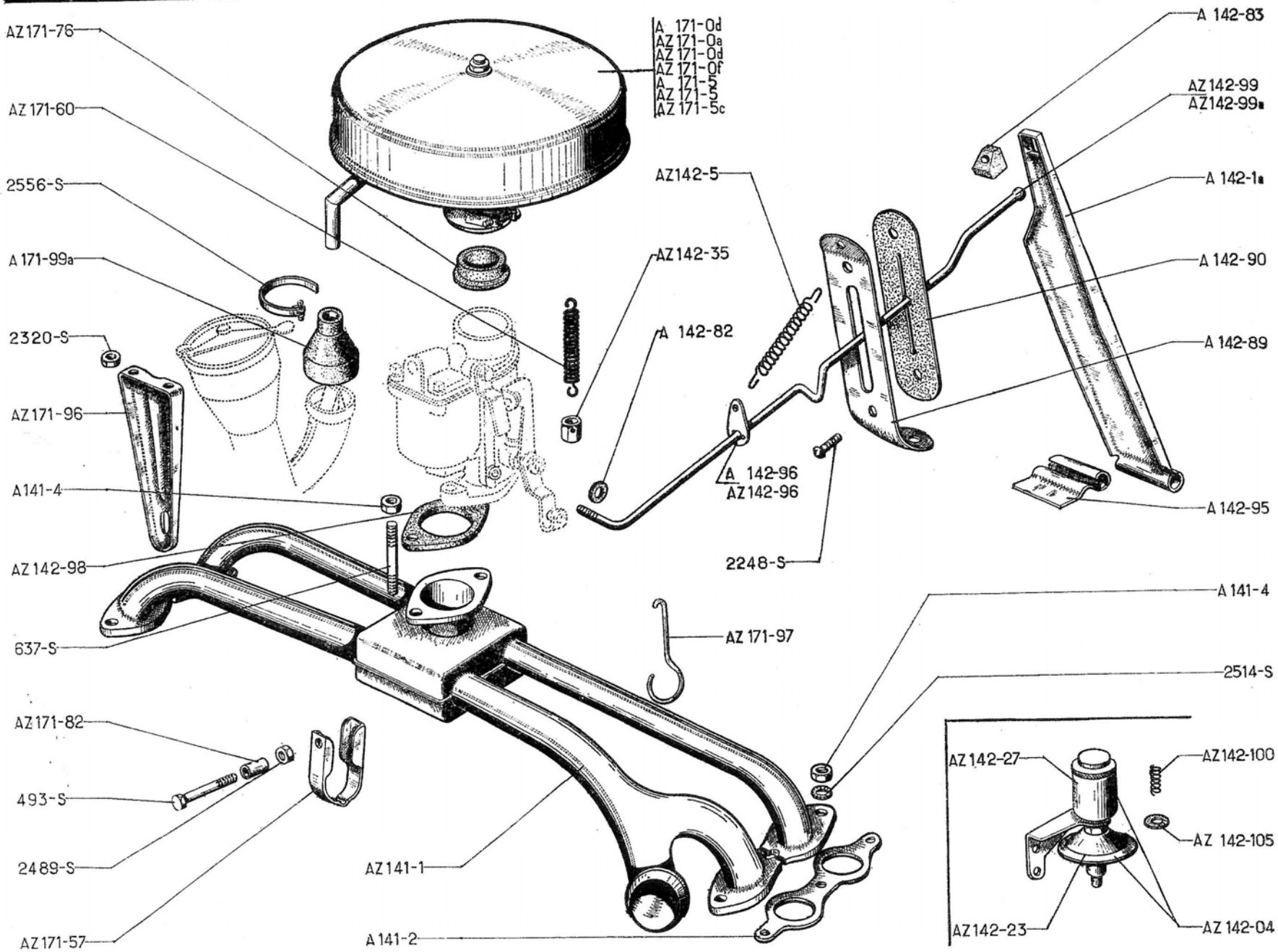
AZ171-76
AZ 171-60
2556-S
A 171-99a
2320-S
AZ171-96
A141-4
AZ 142-98
637-S
AZ171-82
493-S
2489-S
AZ171-57
A 171-0d
AZ 171-0a
AZ 171-0d
AZ 171-0f
A 171-5
AZ 171-5
AZ 171-5c
AZ142-5
AZ142-35
A 142-82
A 142-96
AZ142-96
2248-S
AZ 171-97
AZ141-1
A141-2
A 142-83
AZ 142-99
AZ142-99a
A 142-1a
A 142-90
A 142-89
A 142-95
A 141-4
2514-S
AZ142-27
AZ142-100
AZ 142-105
AZ142-23
AZ 142-04

NUMÉRO	DÉSIGNATION	COEFF.
	CARBURATEUR Jusque Mars 63	
	Pour le carburateur et ses pièces de détail, s'adresser directement à la Maison « Solex » ou à ses représentants officiels.	
AZ 141-1	Tubulure admission-échappement (trou de bride de carburateur, diam. 28,4 mm).	1
A 141-2	Joint entre tubulure et culasse (2 trous de 26 entr'axes 65 mm) (R. VI).	2
A 141-4	Écrou H de 7×100 de fixat. :	
	— du carburateur.	2
	— de tubulure.	6
AZ 142-04	Frein de ralenti complet avec capsule. **AZ.** Série totale. Jusque Juillet 57, 1re possibilité Juillet 57-Avril 58.	1
A 142-1a	Pédale d'accélérateur avec palier caoutchouc de rotule.	1
AZ 142-5	*Ressort de 10×105 de rappel de commande d'accélérateur. Jusque Septembre 66. R.p.* AZ 142-5a.	1
AZ 142-23	Capsule de frein de ralenti (R. X). **AZ.** Série totale. Jusque Juillet 57, 1re possibilité Juillet 57-Avril 58.	1
AZ 142-27	Bouchon de réservoir de frein de ralenti (R. VI). **AZ.** Série totale. Jusque Juillet 57, 1re possibilité Juillet 57-Avril 58.	1
AZ 142-35	*Écrou H spécial de 7×100 de fixat. de carburateur et d'accrochage de ressort de maintien de filtre à air.* **P.O.** *Mai 61-Septembre 61. N.F.P.*	1
A 142-82	*Rondelle feutre de 3×12×5 de tige d'accélérateur (R. VI). Jusque Mars 63. N.F.P.*	1
A 142-83	Palier caoutchouc d'articulation de rotule de tige sur pédale.	1
A 142-89	Contre-plaque de fixat. du caoutchouc d'étanchéité de passage de commande et d'accrochage du ressort de rappel.	1
A 142-90	*Caoutchouc d'étanchéité de passage de commande d'accélérateur. R.p.* AK 142-90.	1
A 142-95	Plaquette support de pédale.	1
A 142-96	*Attache du ressort de rappel (10×20, 1 trou de 4,25, 1 trou de 2,5). Jusque Avril 58. N.F.P.*	1
AZ 142-96	Attache du ressort de rappel (1 trou étoilé, 1 trou de 2,5.) Depuis Décembre 57.	1
AZ 142-98	Entretoise de carburateur, 1 trou central de 28,5 mm (R. X).	1
AZ 142-99	*Tige à rotule d'accélérateur. Jusque Avril 58. R. p.* AZ 142-99a ; *d. e. o. :* 1-AZ 142-96.	1
AZ 142-99a	Tige à rotule d'accélérateur (5 crans d'arrêt pour attache de ressort) (R. VI). Depuis Décembre 57.	1
AZ 142-100	*Ressort de 10,8×35 entre réservoir et capsule de ralenti (R. VI).* **AZ.** *Série totale. Jusque Juillet 57, 1re possibilité Juillet 57-Avril 58. N.F.P.*	1
AZ 142-105	*Joint de 14×19×1 entre réservoir et capsule de ralenti (R. VI).* **AZ.** *Série totale. Jusque Juillet 57, 1re possibilité Juillet 57-Avril 58. N.F.P.*	2
A 171-0d	Filtre à air Miom à bain d'huile avec support et raccords (R. X). **PO.** Jusque Mai 61.	1
AZ 171-0a	Filtre à air Lautrette avec collier de serrage (R. X).	1
AZ 171-0d	Filtre à air Miom avec collier de serrage (R. X).	1
AZ 171-0f	Filtre à air Miom à bain d'huile (R. X). **PO.** Depuis Mai 61.	1
A 171-5	*Cartouche filtrante du filtre Lautrette.* AZ 171-0a *(R. VI). R. p.* AZ 171-5c.	1
AZ 171-5	Cartouche filtrante des filtres Miom (R. X).	1
AZ 171-5c	Cartouche filtrante du filtre Lautrette (R. X).	1
AZ 171-57	*Collier de fixat. de support de filtre (R. VI).* **PO.** *Depuis Mai 61. N.F.P.*	1
AZ 171-60	Ressort de maintien de filtre à air (R. VI). **PO.** Depuis Mai 61.	1
AZ 171-76	Manchon caoutchouc de filtre à air AZ 171-0f. **PO.** (R. X.).	1
AZ 171-82	Entretoise de collier de fixat. de support de filtre à air (7,5×10×24). **PO.** Depuis Mai 61.	1
AZ 171-96	Support de filtre à air (R. VI). **PO.** Depuis Mai 61.	1
AZ 171-97	Crochet d'attache de ressort de filtre à air sur tubulure (R. VI). **PO.** Depuis Septembre 61.	1
A 171-99a	Raccord caoutchouc entre filtre à air et reniflard, diam. intér. 12 mm, 27 mm et 33,6 mm, long. 65 mm (R. VI).	1
493-S	Vis TH de 7×40 de fixat. de support de filtre sur tubulure **PO.**	1
637-S	Goujon de 7×35 (filetages 10,5 et 17,5) de fixat. du carburateur	1
2.248-S	Vis TR de 5×7,5 de fixat. de contreplaque et caoutchouc (R. VI).	2
2.320-S	Écrou H de 5×75 de fixat. de support de filtre sur filtre. **PO.** Depuis Mai 61.	2
2.489-S	Écrou H de 7×100 de vis de fixat. support de filtre sur tubulure Depuis Mai 61. **PO.**	1
2.514-S	Rondelle crantée de 7,3×12 sous écrou de fixat. de tubulure (R. VI).	6
2.556-S	Collier, larg. 5 mm, long. 160 mm, supér. du raccord entre filtre et reniflard (R. X).	1

NUMÉRO	DÉSIGNATION	COEFF.
	CARBURATEUR **TT Mars 63 - Septembre 67** **AZ depuis Septembre 67** Pour le carburateur et ses pièces de détail, s'adresser directement à la Maison « Solex » ou à ses représentants officiels.	
AZ 141-1b	Tubulure admission-échappement entr'axes 444 mm.	1
AZ 141-1c	Tubulure admission-échappement avec support de dynamo. **Pays froids.**	1
AZ 141-1d	Tubulure admission-échappement. Diam. du biconne 38 mm. **ALLEMAGNE ET SUISSE.** Depuis Septembre 66.	1
AZ 141-1e	Tubulure admission-échappement, avec support de dynamo. **ALLEMAGNE ET SUISSE.** Froid — 15°. Depuis Juin 67.	1
AM 141-2a	Joint entre tubulure et culasse (R. VI).	4
A 141-4	Écrou H de 7 × 100 de fixat. : — du carburateur. — de tubulure.	 2 8
A 142-1a	Pédale d'accélérateur. Jusque Mars 66.	1
AZ 142-1	Pédale d'accélérateur, palier d'articulation au plancher en polyéthylène. Depuis Mars 66.	1
AZ 142-5a	Ressort de rappel d'accélérateur, diam. extér. 13 mm (60 spires).	1
AM 142-82	Rondelle feutre de 3 × 10 × 2 de tige d'accélérateur (R. VI).	1
A 142-83	Palier caoutchouc d'articulation de rotule de tige sur pédale.	1
A 142-89	Contre-plaque de fixat. du caoutchouc d'étanchéité de passage de commande. Jusque Décembre 66.	1
AK 142-89a	Contreplaque de fixat. du caoutchouc d'étanchéité, 1 boutonnière de 3,75 × 9,5. **AZ.** Depuis Janvier 68.	1
AZ 142-89	Contre-plaque de fixat. du caoutchouc d'étanchéité, 1 boutonnière 3,75 × 9,5. Décembre 66-Janvier 68.	1
A 142-90	*Caoutchouc d'étanchéité de passage de commande d'accélérateur. Jusque Janvier 68. R.p.* AK 142-90.	1
AK 142-90	Caoutchouc d'étanchéité de tige d'accélérateur fente long. 70 mm. **AZ.** Depuis Janvier 68.	1
A 142-95	Plaquette support de pédale. Jusque Mars 66.	1
AZ 142-95	Plaquette support de pédale diam. portée du palier d'articulation 8,5 mm. Depuis Mars 66.	1
AZ 142-96	Attache de ressort de rappel (1 trou étoilé, 1 trou de 2,5). Jusque Décembre 66.	1
AZ 142-96a	Attache de ressort de rappel, 1 trou de 4,25 mm, larg. 10,5 mm. Depuis Décembre 66.	1
AZ 142-98	Entretoise de carburateur, 1 trou central de 28,5 mm (R. X).	1
AZ 142-99c	Tige d'accélérateur, long. de la rotule au 4e cran 288 mm, long. 620 mm (R. VI).	1
AZ 142-107	Palier d'articulation de pédale, long. 43 mm (polyéthylène) (R. VI). Depuis Mars 66.	1
AZ 142-121	Agrafe de fixat. de tige (R. VI).	1
AM 142-139	Attache de ressort de rappel (côté caisse), fil. diam. 1,5 mm. Depuis Décembre 66.	1
AZ 171-0j	Filtre à air **MIOM** à bain d'huile (R. X). **PO.**	1
AZ 171-0k	Filtre à air **MIOM** avec collier de serrage (R. X).	1
AZ 171-0m	Filtre à air Lautrette (R. X).	1
AZ 171-0n	Filtre à air Técalémit (R. X).	1
AZ 171-5	Cartouche filtrante des filtres Miom (R. X).	1
AZ 171-5c	Cartouche filtrante du filtre Lautrette (R. X).	1
AZ 171-5d	Cartouche filtrante du filtre Técalémit (R. X).	1
AZ 171-57a	Collier de fixat. de support de filtre à air (R. VI). **PO.**	1
AZ 171-76	Manchon caoutchouc de filtre à air. AZ 171-0j. **PO.** (R. X).	1
AZ 171-82	Entretoise de collier de fixat. de support de filtre à air (7,5 × 10 × 24). **PO.**	1
AZ 171-96c	Support de filtre à air entr'axes de la boutonnière à 128 mm du bord (R. VI). **PO.**	1
AZ 171-99	Raccord caoutchouc entre filtre à air et reniflard, diam. intér. 44 mm (R. VI).	1
493-S	Vis TH de 7 × 40 de fixat. de support de filtre sur tubulure. **PO.**	1
637-S	Goujon de 7 × 35 (filetages 10,5 et 17,5) de fixat. du carburateur.	2
2.248-S	Vis TR de 5 × 7,5 de fixat. de contreplaque et caoutchouc (R. VI).	2
2.320-S	Écrou H de 5 × 75 de fixat. de support de filtre sur filtre. **PO.**	2
2.489-S	Écrou H de 7 × 100 de vis de fixat. support de filtre sur tubulure. **PO.**	1
2.514-S	Rondelle crantée de 7,3 × 12 sous écrou de fixat. de tubulure (R. VI).	8
614.025	Collier HB à vis de serrage de filtre sur carburateur (R. VI). **PO.**	1

Les numéros soulignés indiquent les pièces nouvelles ne figurant pas sur la planche.

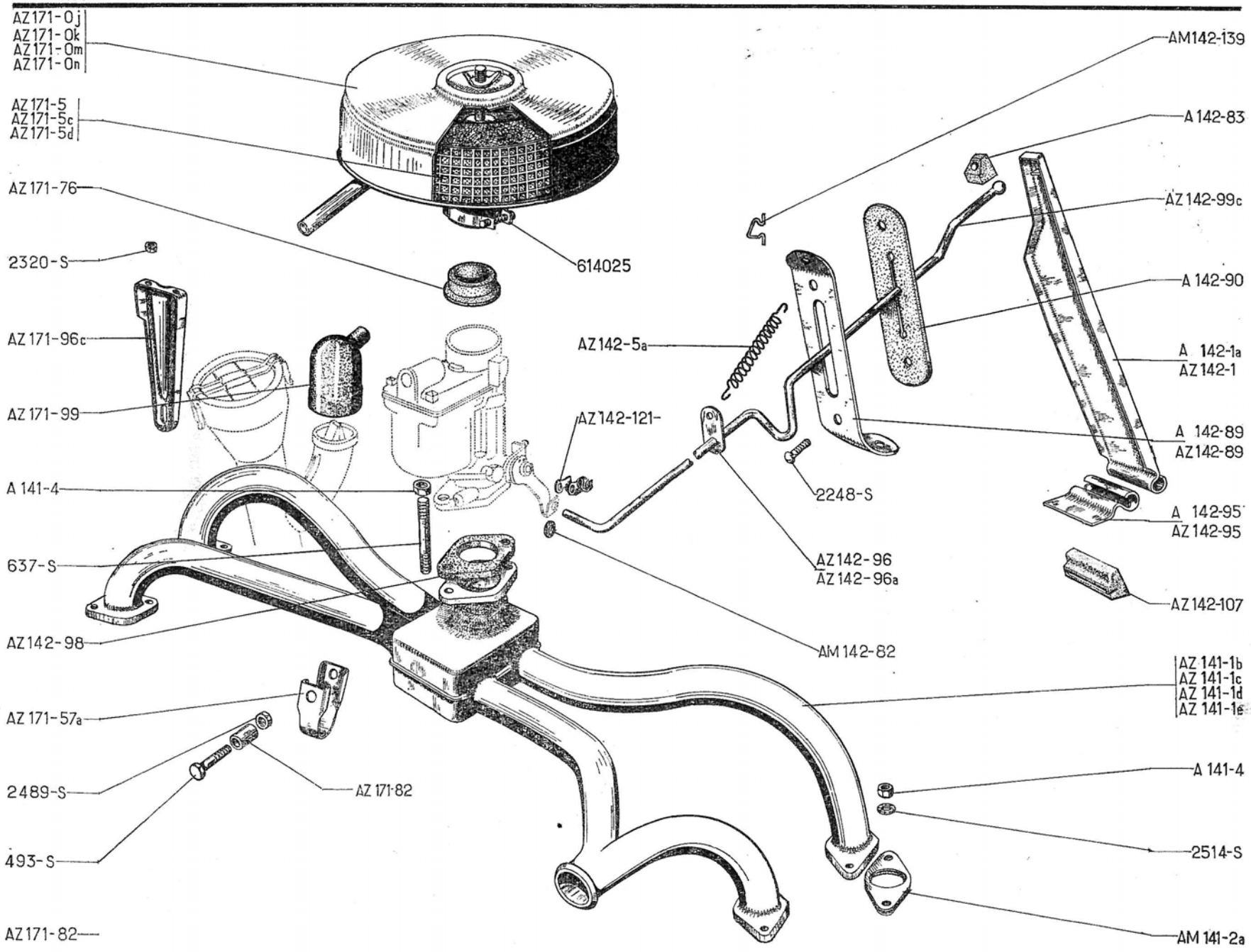
AZ171-0j
AZ171-0k
AZ171-0m
AZ171-0n
AZ171-5
AZ171-5c
AZ171-5d
AZ171-76
2320-S
AZ171-96c
AZ171-99
A 141-4
637-S
AZ142-98
AZ171-57a
2489-S
493-S
AZ171-82
AZ171-82
614025
AM142-139
A 142-83
AZ142-99c
A 142-90
AZ142-5a
A 142-1a
AZ142-1
AZ142-121-
A 142-89
AZ142-89
2248-S
A 142-95
AZ142-95
AZ142-96
AZ142-96a
AZ142-107
AM142-82
AZ141-1b
AZ141-1c
AZ141-1d
AZ141-1e
A 141-4
2514-S
AM141-2a

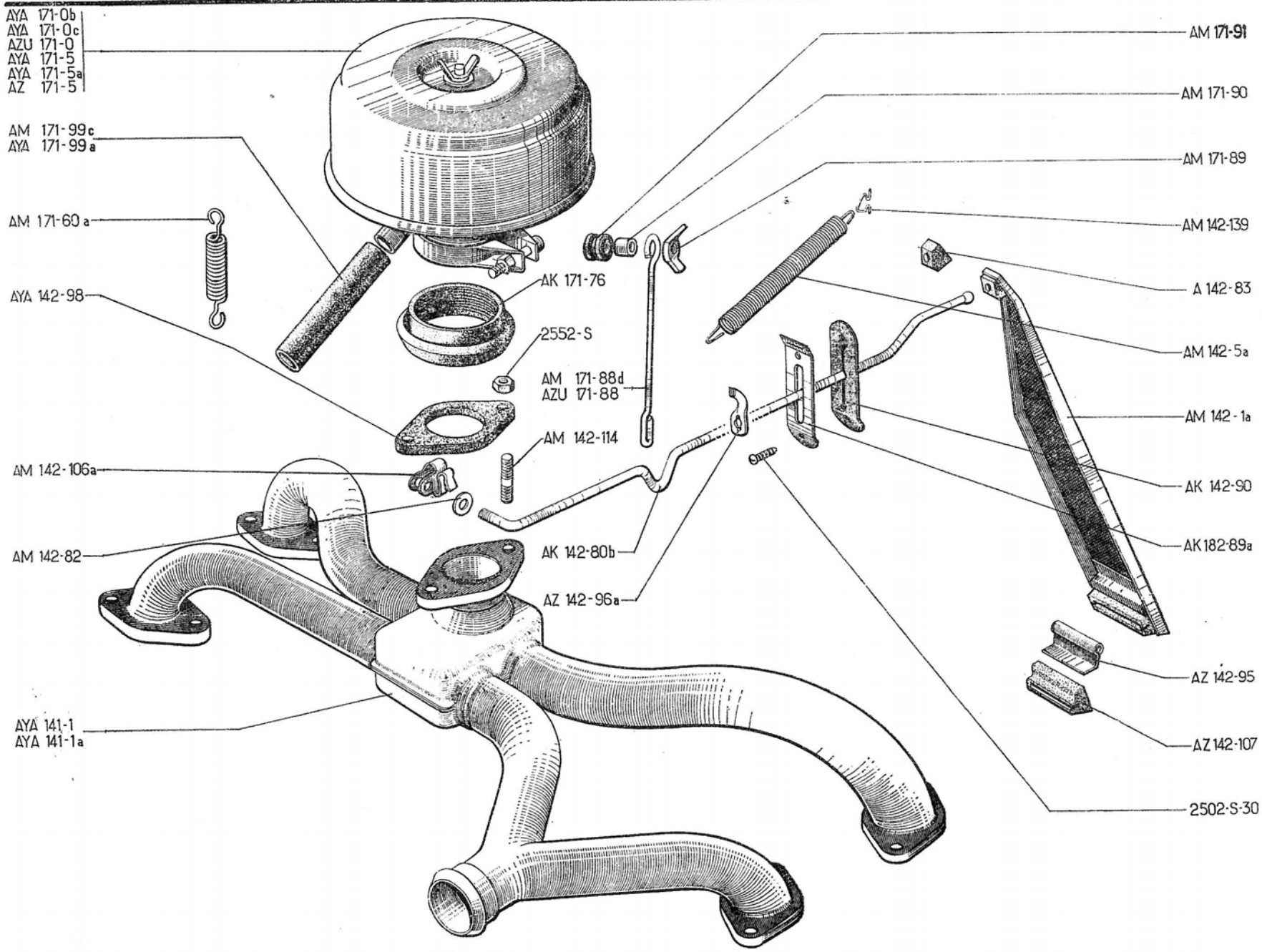
AYA 171-0b
AYA 171-0c
AZU 171-0
AYA 171-5
AYA 171-5a
AZ 171-5
AM 171-99c
AYA 171-99a
AM 171-60a
AYA 142-98
AK 171-76
2552-S
AM 171-88d
AZU 171-88
AM 142-114
AM 142-106a
AM 142-82
AK 142-80b
AZ 142-96a
AYA 141-1
AYA 141-1a
AM 171-91
AM 171-90
AM 171-89
AM 142-139
A 142-83
AM 142-5a
AM 142-1a
AK 142-90
AK 182-89a
AZ 142-95
AZ 142-107
2502-S-30

NUMÉRO	DÉSIGNATION	COEFF[t]
	Depuis Septembre 67	
AYA 141-1	Tubulure admission, échappement, entrée admission, diam. 32 mm.	1
AYA 141-1a	Tubulure admission, échappement, entrée admission, diam. 32 mm (avec support de dynamo (12 volts).	1
AM 141-2a	Joint entre tubulure et culasse (R. VI).	4
AM 142-1a	Pédale d'accélérateur (palier d'articulation en polyéthylène).	1
AM 142-5a	Ressort de rappel de commande d'accélérateur, diam. extér. 12 mm (80 spires).	1
AK 142-80b	Tige d'accélérateur, long. de la rotule au 4e cran 288 mm, long. 662 mm (R. VI).	1
AM 142-82	Rondelle feutre de 3×10×2 de tige d'accélérateur (R. VI).	1
A 142-83	Palier caoutchouc d'articulation de rotule de tige sur pédale.	1
AK 142-89a	Contre-plaque de fixat. du caoutchouc d'étanchéité et de ressort de rappel d'accélérateur, 1 boutonnière 3,75×9,5.	1
AK 142-90	Caoutchouc d'étanchéité de tige d'accélérateur, fente long. 70 mm.	1
AZ 142-95	Plaquette support de pédale, diam. portée du palier d'articulation 8,5 mm.	1
AZ 142-96a	Attache de ressort de rappel d'accélérateur, 1 trou de 4,25 mm, larg. 10,5 mm.	1
AYA 142-98	Entretoise de carburateur, diam. intér. 32 mm (R. X).	1
AM 142-106a	Agrafe de fixat. de tige d'accélérateur (R. VI).	1
AZ 142-107	Palier d'articulation de pédale sur plancher, long. 43 mm (polyéthylène) (R. VI).	1
AM 142-114	Goujon de 8×33,5 (filetages 8,5 et 18) de fixat. de carburateur.	2
AM 142-139	Attache de ressort de rappel (côté caisse) fil, diam. 1,5 mm.	1
AYA 171-0b	Filtre à air MIOM. (R. X).	1
AYA 171-0c	Filtre à air MIOM (R. X) — 15°.	1
AZU 171-0	Filtre à air MIOM **PO** (R. X).	1
AYA 171-5	Cartouche filtrante du filtre AZU 171-0 (R. X). **PO.**	1
AYA 171-5a	Cartouche filtrante du filtre AYA 171-0c (R. X) — 15°.	1
AZ 171-5	Cartouche filtrante du filtre AYA 171-0b (R. X).	1
AM 171-60a	Ressort d'attache du filtre à air (diam. 12 mm, long. 169 mm). **PO.**	1
AK 171-76	Manchon intér. de filtre à air, diam. intér. 51 mm (R. X). **PO.**	1
AM 171-88d	Tige de maintien de filtre à air entr'axes 127,5 mm (12 volts).	1
AZU 171-88	Tige de maintien de filtre à air, entr'axes 167,5 mm (R. VI). **PO.**	1
AM 171-89	Écrou papillon de 5×75 de fixat. de tige de maintien de filtre à air (R. VI). **PO.**	1
AM 171-90	Entretoise de bague élastique de tige de maintien de filtre à air (6×8×6,5). **PO.**	1
AM 171-91	Bague élastique de tige de maintien de filtre à air. **PO.**	1
AM 171-99c	Raccord souple entre reniflard et filtre (17×23×45). **PO.**	1
AYA171-99a	Raccord souple entre reniflard et filtre à air.	1
2.502-S-30	Vis TR de 5×12 de fixat. de contre-plaque et caoutchouc.	2
2.552-S	*Écrou H de 8×125 de fixat. de carburateur. R. p.* 88.284.	2

Les numéros soulignés indiquent les pièces nouvelles ne figurant pas sur la planche.

NUMÉRO	DÉSIGNATION	COEFF^t
A 113-6	*Corps de pompe à huile formant coussinet AR d'arbre à cames (sortie d'huile par une gorge larg. 5,5 mm sur diam. extér.). Jusque Octobre 49. N.F.P.*	1
A 113-6a	Corps de pompe à huile formant coussinet AR d'arbre à cames (Sortie d'huile par trou de 5 mm et canal dans le corps), profondeur du logement de pignon et de roue 14,5 mm. Depuis Octobre 49. **A, AU.**	1
A 113-6b	Corps de pompe, même que A 113-6a sauf : profondeur du logement : 17 mm. **AZ, AZU.** Jusque Janvier 63.	1
AZ 113-6	Coussinet AR d'arbre à cames formant corps de pompe à huile (profondeur du logement de pignon 11 mm) (R. VI). Depuis Janvier 63.	1
A 114-91	Bouchon TH de 12 × 175 (R. VI) : — d'obturation du carter. Jusque Novembre 52.	2
	— d'obturation de prise de pression d'huile. Novembre 52. Avril 65.	1
AZ 114-91	Bouchon TH de 12×150 d'obturation de prise de pression d'huile (R. VI). Depuis Avril 65.	1
A 132-02	Clapet de reniflard à rondelle acier (Voir note Technique n° 530). Jusque Octobre 52.	1
A 132-02a	Clapet de reniflard à rondelle caoutchouc. Octobre 52 - Juillet 54.	1
A 132-02b	Clapet de reniflard (caoutchouc forme bec d'anche) (R. VI). Depuis Juillet 54.	1

NUMÉRO	DÉSIGNATION	COEFF^t
A 221-1	*Reniflard avec remplissage d'huile (avec clapet à rondelle caoutchouc). Octobre 52-Juillet 54. R. p.* AZ 221-1 *(R. VI); d.e.o. :* 1-A 171-99a *(R. VI),* 1-A 132-02b *(R. VI).*	1
AK 221-1	Reniflard avec remplissage d'huile (R. VI). **AZU.** Depuis Septembre 67.	1
AZ 221-1	Reniflard avec remplissage d'huile (pour montage, clapet caoutchouc). (R. VI). Juillet 54-Mars 63.	1
AZ 221-1b	Reniflard avec remplissage d'huile (montage sans cale) (R. VI). **TT.** Juin 63-Septembre 67. **AZ.** Depuis Septembre 67. Remplace (montage avec cale). Mars 63-Juin 63. Supprimer la cale.	1
A 221-3	Jauge d'huile. long totale 335 mm. **TT.** Jusque Septembre 67. **AZ.** Depuis Septembre 67.	1
AYA 221-3	Jauge d'huile avec caoutchouc, long. 411 mm. **AZU.** Depuis Septembre 67.	1
AM 221-87b	Tube souple entre reniflard et jauge (7×16×40). **AZU.** Depuis Septembre 67.	1
A 221-92	Joint du reniflard (1 trou de 27 mm, 2 trous de 8 mm, entr'axes 48 mm) (R. VI). Jusque Janvier 69.	1
AM 221-92	Joint caoutchouc du bouchon de reniflard 38×45×3 (R. VI). Depuis Septembre 67.	1
AM 221-92b	Joint entre bride de remplissage d'huile et carter (épais. 1,2 mm) (R. X). Depuis Janvier 69.	1

NUMÉRO	DÉSIGNATION	COEFF^t
A 221-95a	Capuchon caoutchouc d'étanchéité de jauge d'huile, long. 42 mm. (R. VI).	1
A 221-96	Tube de 6 × 7,9 × 80 guide jauge d'huile. **TT.** Jusque Septembre 67. **AZ.** Depuis Septembre 67.	1
AYA 221-96	Tube guide de jauge d'huile avec prise d'huile, long. 330 mm (R. VI). **AZU.** Depuis Septembre 67.	1
A 222-5	*Ressort de* 6,3×7,7×20 *du clapet de décharge. Jusque Juillet* 66. *R.p.* AM 222-5; *d.e.o. :* 1. AM 222-98.	1
AM 222-5	Ressort de 6,4×7,8×33 du clapet de décharge. Depuis Juillet 66.	1
A 222-6	Tamis d'huile forme rectangulaire, fixation par bride. **TT.** Jusque Septembre 67. **AZ.** Depuis Septembre 67.	1
AM 222-6a	Tamis d'huile, diam. 89 mm. **AZU.** Depuis Septembre 67.	1
A 222-7	Pignon de pompe à huile (13 dents), haut. 14,5 mm. **A, AU.**	1
A 222-7a	Pignon de pompe à huile (13 dents) haut. 17 mm. **AZ, AZU.** Jusque Janvier 63.	1
AZ 222-7	Pignon de pompe à huile, diam. intér. 12 mm (4 dents) (R. VI). Depuis Janvier 63.	1
A 222-8	Roue à denture intér. de pompe à huile (16 dents), haut. 14,5 mm. **A, AU.**	1
A 222-8a	Roue à denture intér. de pompe à huile (16 dents, haut. 17 mm). **AZ, AZU.** Jusque Janvier 63.	1

Les numéros soulignés indiquent les pièces nouvelles ne figurant pas sur la planche.

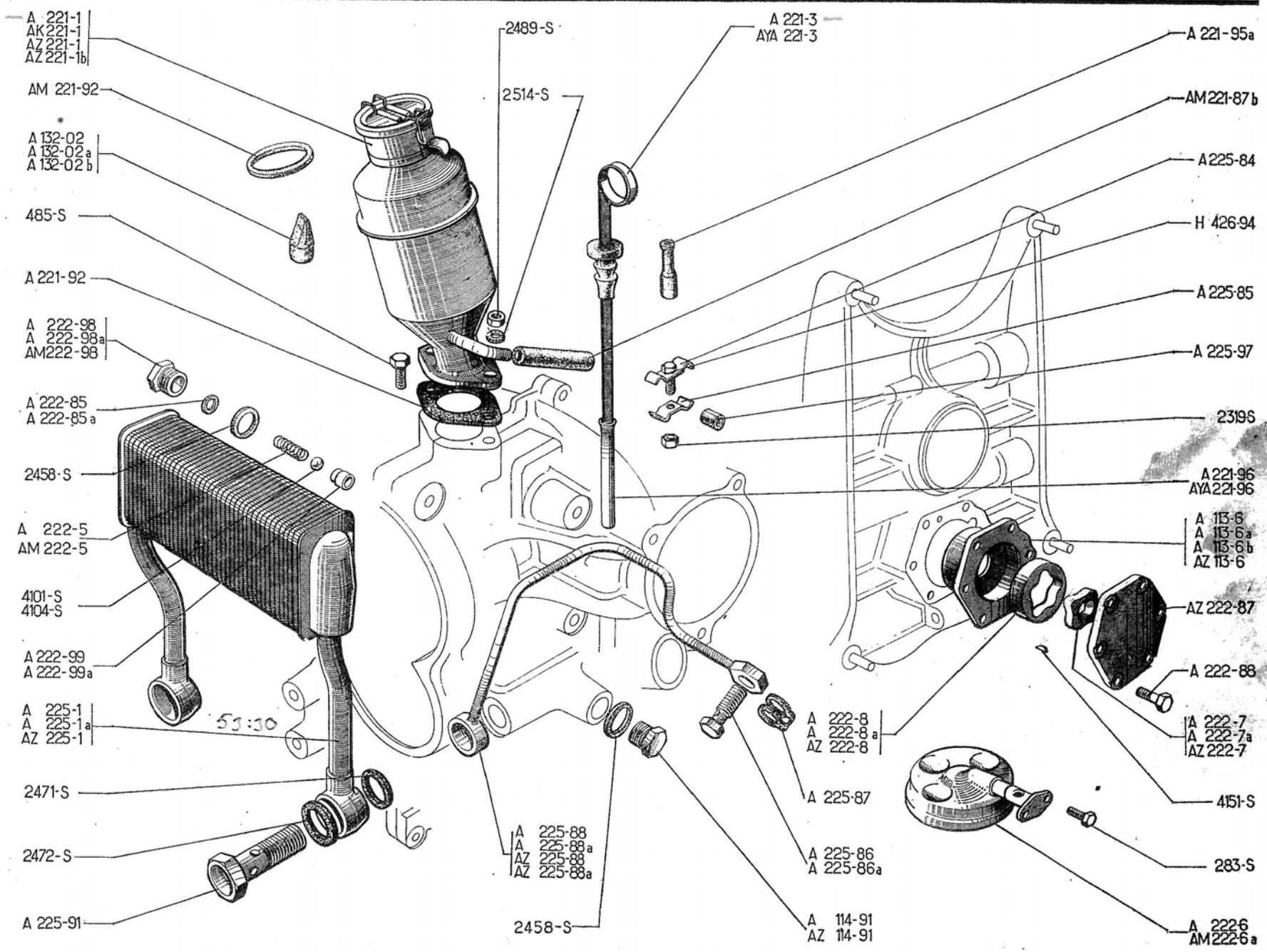
A 221-1
AK 221-1
AZ 221-1
AZ 221-1b
AM 221-92
A 132-02
A 132-02a
A 132-02b
485-S
A 221-92
A 222-98
A 222-98a
AM 222-98
A 222-85
A 222-85a
2458-S
A 222-5
AM 222-5
4101-S
4104-S
A 222-99
A 222-99a
A 225-1
A 225-1a
AZ 225-1
2471-S
2472-S
A 225-91
2489-S
2514-S
A 221-3
AYA 221-3
A 221-95a
AM 221-87b
A 225-84
H 426-94
A 225-85
A 225-97
2319-S
A 221-96
AYA 221-96
A 113-6
A 113-6a
A 113-6b
AZ 113-6
AZ 222-87
A 222-88
A 222-7
A 222-7a
AZ 222-7
4151-S
283-S
A 222-6
AM 222-6a
A 222-8
A 222-8a
AZ 222-8
A 225-87
A 225-86
A 225-86a
A 114-91
AZ 114-91
A 225-88
A 225-88a
AZ 225-88
AZ 225-88a
2458-S

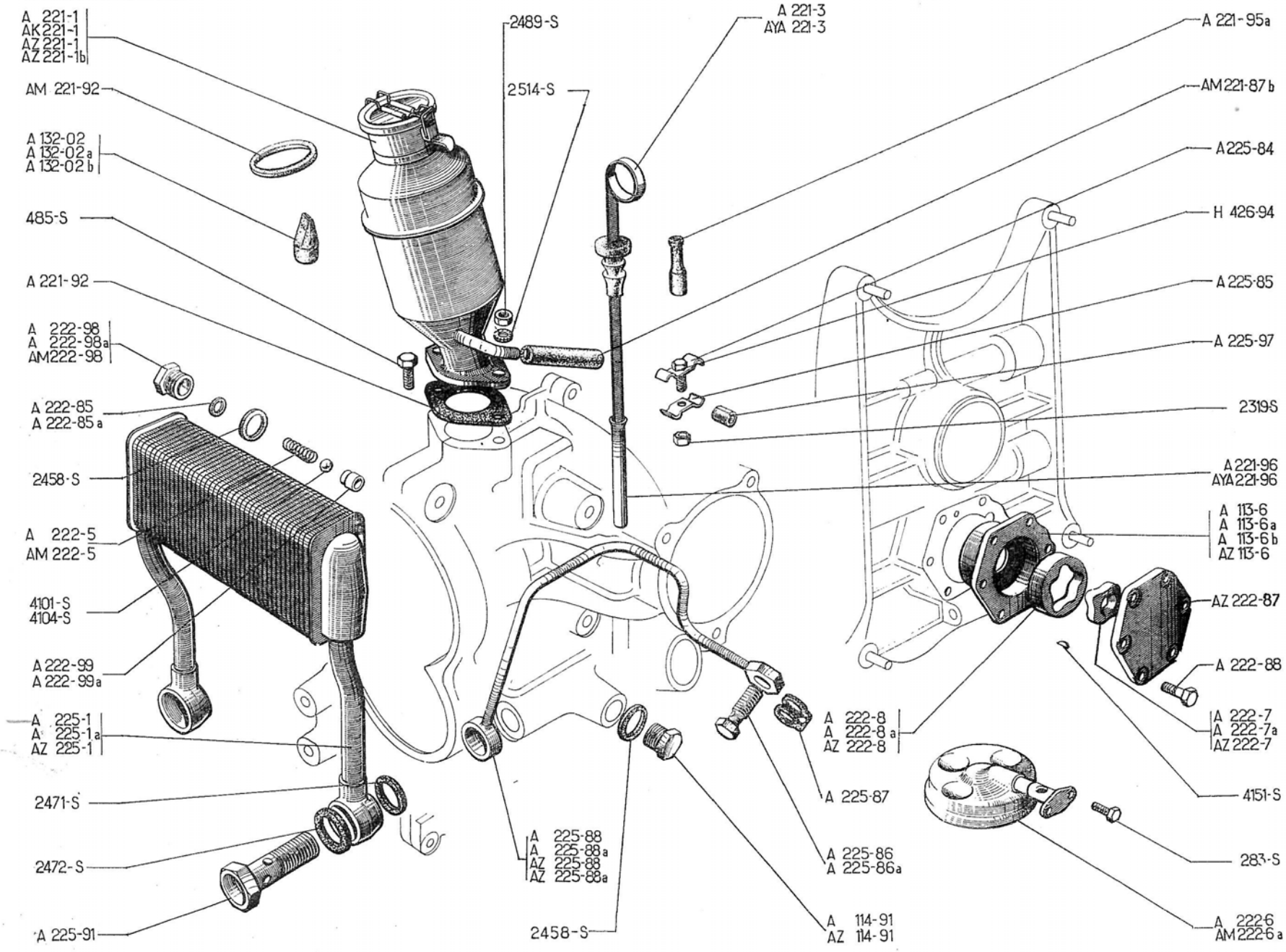
A 221-1
AK 221-1
AZ 221-1
AZ 221-1b
AM 221-92
A 132-02
A 132-02 a
A 132-02 b
485-S
A 221-92
A 222-98
A 222-98a
AM 222-98
A 222-85
A 222-85 a
2458-S
A 222-5
AM 222-5
4101-S
4104-S
A 222-99
A 222-99a
A 225-1
A 225-1a
AZ 225-1
2471-S
2472-S
A 225-91
2489-S
2514-S
A 221-3
AYA 221-3
A 221-95a
AM 221-87 b
A 225-84
H 426-94
A 225-85
A 225-97
2319-S
A 221-96
AYA 221-96
A 113-6
A 113-6a
A 113-6 b
AZ 113-6
AZ 222-87
A 222-88
A 222-7
A 222-7a
AZ 222-7
4151-S
283-S
A 222-6
AM 222-6 a
A 222-8
A 222-8 a
AZ 222-8
A 225-87
A 225-86
A 225-86a
A 114-91
AZ 114-91
A 225-88
A 225-88a
AZ 225-88
AZ 225-88a
2458-S

NUMÉRO	DÉSIGNATION	COEFF^t
AZ 222-8	Roue à denture intérieure de pompe à huile (5 dents) (R. VI). Depuis Janvier 63.	1
A 222-85	Rondelle de 5 × 8 × 1 sous ressort de clapet de décharge.	ALD
A 222-85a	Rondelle de 5×8×0,5 sous ressort de clapet de décharge.	ALD
AZ 222-87	Couvercle de pompe à huile.	1
A 222-88	Vis TH de 7 × 20 × 16 (tête haut. 3,5 mm) de fixat. du couvercle de pompe à huile.	6
A 222-98	*Bouchon TH de* 12 × 150, *alésage* 8,2, *long. sous tête* 13,5 *mm, quatre pattes de guidage du clapet de décharge. Jusque Juillet* 50. *R.p.* : AM 222-98; *d.e.o.* : 1 - AM 222-5,1 - 4.101-S (R. VI).	1
A 222-98a	*Bouchon TH de* 12×150, *alésage* 8, *long. sous tête* 10 *mm de clapet de décharge. Juillet* 50-*Juillet* 66. *R.p.* AM 222-98; *d.e.o.* : 1 - AM 222-5.	1
AM 222-98	Bouchon TH de 12×150 de clapet de décharge. Alésage 8,2 mm. Depuis Juillet 66.	1
A 222-99	*Siège de* 5×8×8 *du clapet de décharge. Jusque Juillet* 50. *N.F.P.*	1
A 222-99a	Siège de 5,5×8×8 du clapet de décharge. Depuis Juillet 50.	1
A 225-1	*Réfrigérateur d'huile, distance entre pattes de fixat. : 40 mm (R. VI). Jusque Avril* 61. *R. p.* A 225-1a; *d.e.o.* : 1-450-S *(R. VI)*, 2-A 114-97.	1
A 225-1a	Réfrigérateur d'huile, distance entre pattes de fixat. : 80,5 mm. (R. VI). Avril 61-Mars 63.	1
AZ 225-1	Réfrigérateur d'huile entr'axes des tubes 142 mm (R. X). Depuis Mars 63.	1
A 225-84	Patte avec vis soudée de fixat. du tube de graissage de culasse. Depuis Juillet 59.	2
A 225-85	Patte de fixat. de tube de graissage de culasse. Jusque Juillet 59.	4
	Depuis Juillet 59.	2
A 225-86	Vis raccord TH de 7×18, trou de 2 mm de fixat. sur culasse de tube de graissage. Jusque Septembre 50.	2
A 225-86a	Vis raccord TH de 7×18, trou de 1 mm de fixat. sur culasse de tube de graissage. Depuis Septembre 50.	2
A 225-87	Joint double de 7,2 de vis raccord sur culasse (R. VI).	2
A 225-88	Tube de graissage de la culasse gauche, avec raccords. Jusque Mars 63.	1
A 225-88a	Tube de graissage de la culasse droite, avec raccords. Jusque Mars 63.	1
AZ 225-88	Tube de graissage de la culasse gauche avec raccords. Depuis Mars 63.	1
AZ 225-88a	Tube de graissage de la culasse droite avec raccords. Depuis Mars 63.	1
A 225-91	Vis raccord TH de 14×44 de fixat. sur carter de tube de graissage de culasse et de tube de réfrigérateur.	2
A 225-97	Bague fendue de 4×7×30 de fixat. de tube de graissage de culasse.	2
H 426-94	Vis TH de 5×8 de serrage de patte de fixat. du tube de graissage de culasse. Jusque Juillet 59.	2
283-S	Vis TH de 5 × 13 de fixat. du tamis d'huile.	2
485-S	Vis TH de 7×20 de fixat. du reniflard. Depuis Février 59.	2
2.319-S	Écrou H de 5×75 de vis de serrage de patte de fixat. de tube de graissage de culasse.	2
2.458-S	Joint de 12×17×1 des bouchons de clapet de décharge et de prise de pression d'huile.	2
2.471-S	Joint de 14,3×19×2 de vis raccord sur carter (R. X).	4
2.472-S	Joint de 18,3×24×2 de vis raccord sur carter (R. X).	2
2.489-S	Écrou H de 7×100 de fixat. du reniflard. Jusque Février 59.	2
2.514-S	Rondelle crantée de 7,3×12 sous écrou de fixat. du reniflard (R. VI). Jusque Février 59.	2
4.101-S	Bille de 7,94 mm du clapet de décharge de circulation d'huile (R. X). Depuis Juillet 50.	1
4.104-S	*Bille de* 8,5 *mm du clapet de décharge de circulation d'huile* (R. VI). *Jusque Juillet* 50. *R.p.* 4.101-S; *d.e.o.* : 1-A 222-99a; 1-AM 222-98.	1
4.151-S	Clavette Woodruff de 9,5×3×3,7 du pignon de pompe à huile Jusque Janvier 63.	1

NUMÉRO	DÉSIGNATION	COEFFt
A 312-0	*Mécanisme d'embrayage sans disque ni butée graphitée (monté avec 6 ressorts A 312-2) (R. VI). Jusque Mai 52. R. p. :* A 312-0a ; *d. e. o. :* 1-A 313-01a.	1
A 312-0a	Mécanisme d'embrayage (R. X). Depuis Mai 52.	1
A 312-1a	Carter tôle d'embrayage support des linguets, diamètre 185 mm (R. X).	1
A 312-2	Ressort d'embrayage, diamètre 18 mm, repère rose (R. X). Jusque Mai 52.	6
	Depuis Mai 52.	3
A 312-2a	Ressort d'embrayage, diamètre 18, repère orange (R. X). Depuis Mai 52.	3
A 312-3	Plateau d'embrayage, diamètre 160 mm (R. X).	1
A 312-99	Cuvette diam. intér. 19 mm, haut. 20 mm de ressort d'embrayage (R. X).	6
A 313-01	*Disque d'embrayage garni, diam. 160 mm (R. VI). Jusque Mai 52. R.p.* A 313-01a; *d.e.o. :* 3-A 312-2a.	1
A 313-01a	Disque d'embrayage garni, diam. 160 mm, moyeu à 8 cannelures (R. X). Mai 52-Décembre 55.	1
AM 313-01	Disque d'embrayage moyeu 18 cannelures (R. X). **AZU.** Depuis Mai 68.	1
A 313-01c	Disque d'embrayage, diam. 160 mm, moyeu à 10 cannelures (R. X). Décembre 55-Avril 66.	1
AZ 313-01b	Disque d'embrayage, diam. 160 mm, moyeu à 18 cannelures (R. X). **TT.** Depuis Avril 66. **AZU.** Jusque Mai 68.	1
AZ 314-01c	Support et bague graphitée assemblés de butée d'embrayage (montage avec huileur) (R. X).	1

NUMÉRO	DÉSIGNATION	COEFFt
A 314-4	*Fourchette acier de débrayage avec levier. Jusque Février 52. N.F.P.*	1
A 314-4a	*Fourchette tôle de débrayage. Octobre 52-Octobre 66. R.p.* AM 314-4a ; *d.e.o. :* 1 - AZ 314-01c.	1
A 314-4c	*Fourchette tôle de débrayage avec téton de centrage de ressort de rappel. Février 52-Octobre 52. R.p. :* AM 314-4a ; *d.e.o. :* 1 - AZ 314-01c, 1 - A 314-9a.	1
AM 314-4a	*Fourchette de débrayage avec huileur. Depuis Octobre 66. R.p.* AY 314-4.	1
A 314-5a	Linguet d'embrayage (R. X).	3
A 314-6a	Ressort d'appui de linguet (forme en U) (R. X).	3
A 314-7	Bague graphitée de butée d'embrayage, diam. 52 mm, épais. 12 mm (R. X). Jusque Juin 61.	1
A 314-8	Ressort de 10 × 14 sous linguet (R. X).	3
A 314-9	*Ressort de 10×73 de rappel de fourchette d'embrayage. Jusque Février 52. N.F.P.*	1
A 314-9a	Ressort (8 spires 13 × 19) de rappel de fourchette d'embrayage. Depuis Octobre 52.	1
A 314-9b	*Ressort (7 spires 13×19) de rappel de fourchette d'embrayage. Février 52-Octobre 52. N.F.P.*	1
A 314-14a	Bague d'appui des linguets (R. X).	1
A 314-16	Axe de 9×108 de fourchette tôle de débrayage. Depuis Février 52.	1
A 314-72	Vis de 6 × 27,5 de réglage de linguet (R. X).	3

NUMÉRO	DÉSIGNATION	COEFFt
A 314-85	Rondelle de 6,2×10×1 d'appui de ressort sous linguet (R. X).	3
A 314-88	Rondelle de 9,25×16×3,9 d'appui de fourchette tôle de débrayage. Février 52-Juillet 63.	2
	Rondelle de 9,25×16 d'appui de fourchette de débrayage (R. VI). Depuis Juillet 63.	
AZ 314-88	— épais. 1,90 mm.	ALD
AZ 314-88a	— épais. 2,21 mm.	ALD
AZ 314-88b	— épais. 2,52 mm.	ALD
AZ 314-88c	— épais. 2,83 mm.	ALD
AZ 314-88d	— épais. 3,14 mm.	ALD
AZ 314-88e	— épais. 3,45 mm.	ALD
AZ 314-88f	— épais. 1,60 mm. Depuis Avril 64.	ALD
A 314-89	Écrou de 6 × 75 (haut. 9 mm de réglage de linguet (R. X).	3
A 314-91	*Patte d'attache du ressort de rappel de fourchette de débrayage. Jusque Février 52. N.F.P.*	1
A 314-93	Crampon de maintien du support de butée graphitée (R. X). Jusque Février 52.	2
304-S	Vis TH de 6 × 15 de fixat. d'embrayage sur volant moteur.	6
2.243-S	Vis TR de 4×12,5 d'arrêt d'axe de fourchette tôle (R. VI). Depuis Février 52.	1
508.301	*Circlips de 11 mm d'arrêt de fourchette de débrayage (R. VI). Jusque Février 52. N.F.P.*	1

Les numéros soulignés indiquent les pièces nouvelles ne figurant pas sur la planche.

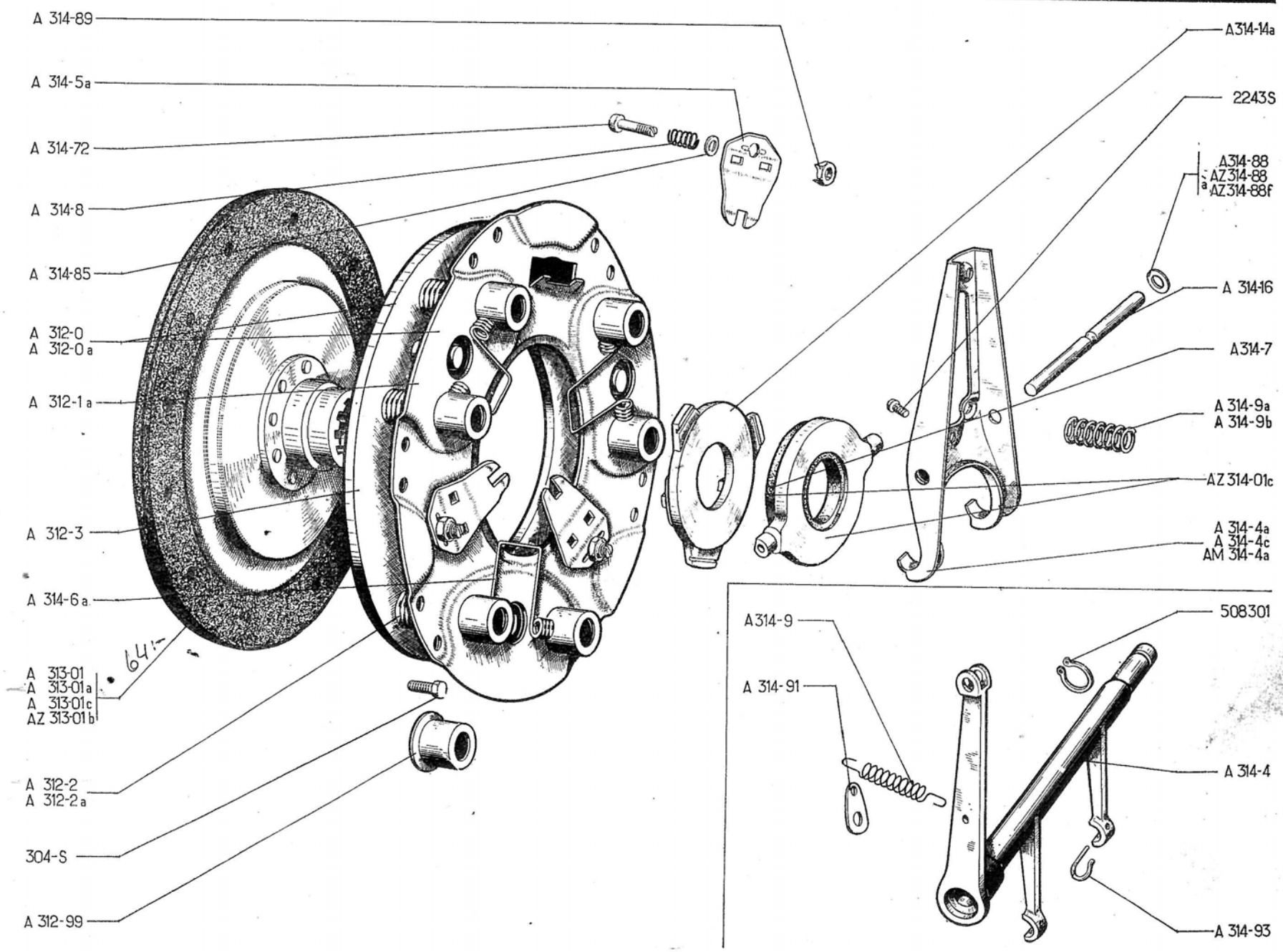
A 314-89
A 314-5a
A 314-72
A 314-8
A 314-85
A 312-0
A 312-0 a
A 312-1 a
A 312-3
A 314-6 a
A 313-01
A 313-01 a
A 313-01 c
AZ 313-01 b
A 312-2
A 312-2 a
304-S
A 312-99
A314-14a
2243S
A314-88
AZ314-88
AZ314-88f
A 314-16
A314-7
A 314-9a
A 314-9b
AZ 314-01c
A 314-4a
A 314-4c
AM 314-4a
A314-9
A 314-91
508301
A 314-4
A 314-93

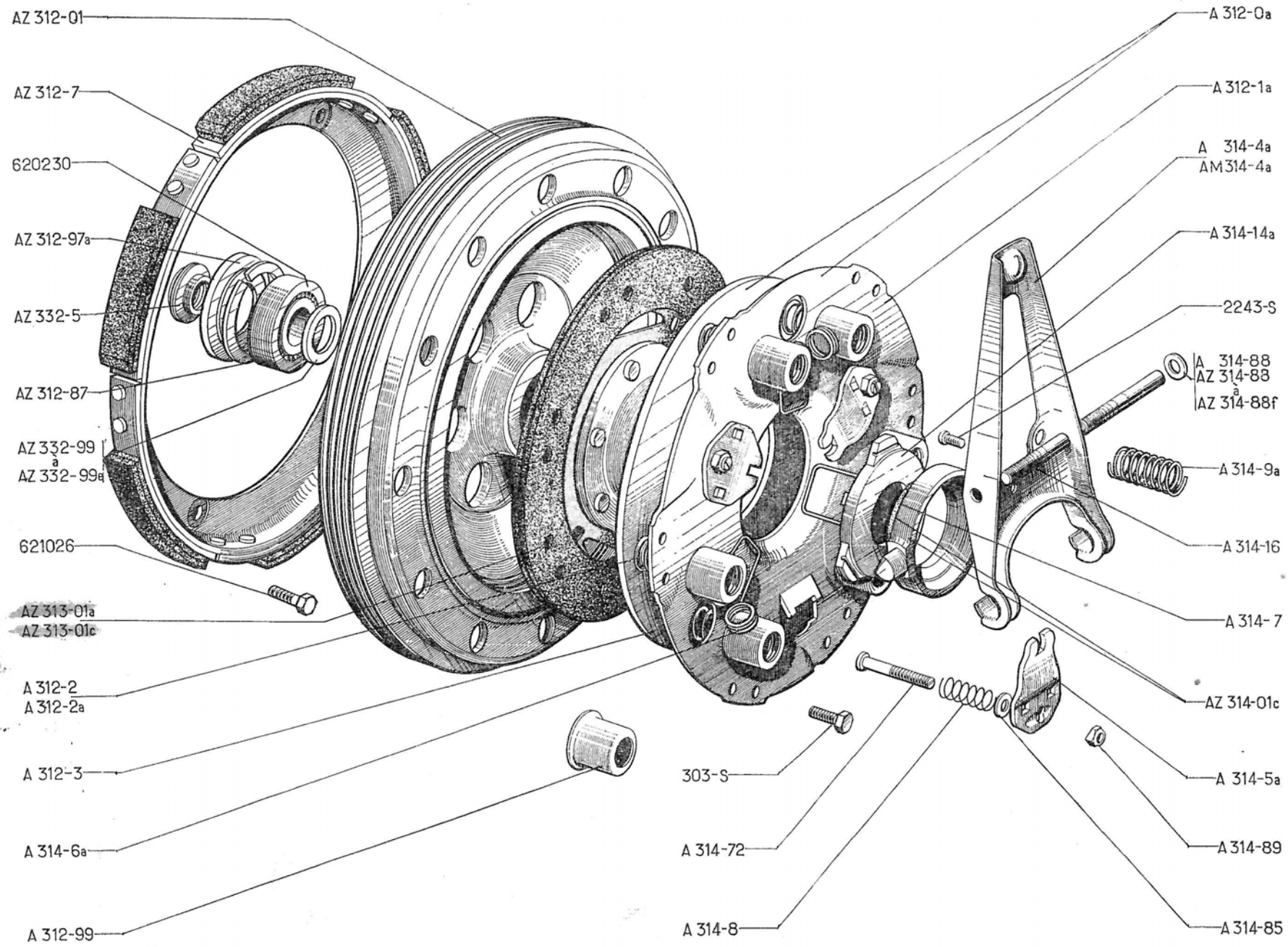
AZ 312-01
AZ 312-7
620230
AZ 312-97a
AZ 332-5
AZ 312-87
AZ 332-99
a
AZ 332-99a
621026
AZ 313-01a
AZ 313-01c
A 312-2
A 312-2a
A 312-3
A 314-6a
A 312-99
303-S
A 314-72
A 314-8
A 312-0a
A 312-1a
A 314-4a
AM 314-4a
A 314-14a
2243-S
A 314-88
AZ 314-88
a
AZ 314-88f
A 314-9a
A 314-16
A 314-7
AZ 314-01c
A 314-5a
A 314-89
A 314-85

NUMÉRO	DÉSIGNATION	COEFF[1]
A 312-0a	Mécanisme d'embrayage sans disque ni butée graphitée (monté avec 3 ressorts A 312-2 et 3 ressorts A 312-2a) (R. X).	1
AZ 312-01	Tambour d'embrayage monté avec roulement, cuvette et segment d'arrêt.	1
A 312-1a	Carter tôle d'embrayage support des linguets, diamètre 185 mm (R. X).	1
A 312-2	Ressort d'embrayage, diamètre 18 mm, repère rose (R. X).	3
A 312-2a	Ressort d'embrayage, diamètre 18, repère orange (R. X).	3
A 312-3	Plateau d'embrayage, diamètre 160 mm (R. X).	1
AZ 312-7	Couronne d'accouplement d'embrayage avec segments garnis.	1
AZ 312-87	Segment d'arrêt de roulement de tambour, diam. 42 mm, épais. 1,7 mm. Depuis Février 55.	1
AZ 312-97a	Cuvette pare-poussière de roulement d'embrayage (23,5×40 ×4,5). Jusque Avril 5 (R. VI).	1
A 312-99	Cuvette diam. intér. 19 mm, haut. 20 mm de ressort d'embrayage (R. X).	6
AZ 313-01a	Disque d'embrayage garni, diam. 160, moyeu à 10 cannelures (R. X). Jusque Avril 66.	1
AZ 313-01c	*Disque d'embrayage garni, diam. 160, moyeu à 18 cannelures (R. X). Depuis Avril 66. R.p.* AM 313-01.	1

NUMÉRO	DÉSIGNATION	COEFF[1]
AZ 314-01c	Support et bague graphités assemblés de butée d'embrayage (montage avec huileur) (R. X).	1
A 314-4a	*Fourchette tôle de débrayage avec embouti de centrage de ressort de rappel. Jusque Octobre 66. R.p.* AM 314-4a; *d.e.o.:* 1-AZ 314-01c.	1
AM 314-4a	*Fourchette de débrayage avec huileur. Depuis Octobre 66. R.p.* AY 314-4.	1
A 314-5a	Linguet d'embrayage (R. X).	3
A 314-6a	Ressort d'appui de linguet (forme en U) (R. X).	3
A 314-7	Bague graphitée de butée d'embrayage, diam. 52 mm, épais. 12 mm (R. X). Jusque Juin 61.	1
A 314-8	Ressort de 10×14 sous linguet (R. X).	3
A 314-9a	Ressort (8 spires 13×19) de rappel de fourchette d'embrayage.	1
A 314-14a	Bague d'appui des linguets (R. X).	1
A 314-16	Axe de 9×108 de fourchette tôle de débrayage.	1
A 314-72	Vis de 6×27,5 de réglage de linguet (R. X).	3
A 314-85	Rondelle de 6,2×10×1 d'appui de ressort sous linguet (R. X).	3
A 314-88	Rondelle de 9,25×16×3,9 d'appui de fourchette tôle de débrayage. Jusque Juillet 63.	2
	Rondelle de 9,25×16 d'appui de fourchette de débrayage (R. VI). Depuis Juillet 63.	

NUMÉRO	DÉSIGNATION	COEFF[1]
AZ 314-88	— épais. 1,90 mm.	ALD
AZ 314-88a	— épais. 2,21 mm.	ALD
AZ 314-88b	— épais. 2,52 mm.	ALD
AZ 314-88c	— épais. 2,83 mm.	ALD
AZ 314-88d	— épais. 3,14 mm.	ALD
AZ 314-88e	— épais. 3,45 mm.	ALD
AZ 314-88f	— épais. 1,60 mm. Depuis Avril 64.	ALD
A 314-89	Écrou de 6×75 (haut. 9 mm) de réglage de linguet (R. X).	3
AZ 332-5	Écrou H à collerette de 16×150 de blocage de roulement de tambour d'embrayage (R. VI).	1
	Entretoise de réglage de roulement de tambour d'embrayage diamètres 17 et 22.	
AZ 332-99	— épais. 2,5 mm.	ALD
AZ 332-99a	— épais. 2,8 mm.	ALD
AZ 332-99b	— épais. 3,1 mm.	ALD
AZ 332-99c	— épais. 3,4 mm.	ALD
AZ 332-99d	— épais. 3,7 mm.	ALD
AZ 332-99e	— épais. 4 mm.	ALD
303-S	Vis TH de 6×12,5 de fixat. d'embrayage sur tambour d'embrayage.	6
2.243-S	Vis TR de 4×12,5 d'arrêt d'axe de fourchette tôle (R. VI).	1
620.103	Roulement à billes de 17×40×12 de tambour d'embrayage (R. X). Depuis Juillet 68.	1
620.230	*Roulement à billes de* 17×40×12 *(à deux déflecteurs) de tambour d'embrayage (R. X). Jusque Juillet* 68. *R.p.* 620.103.	1
621.026	Vis TH de 7×9,2 de fixat. de couronne d'accouplement sur volant moteur.	5

Les numéros soulignés indiquent les pièces nouvelles ne figurant pas sur la planche.

NUMÉRO	TYPE	CARACTÉRISTIQUES	OBSERVATIONS
		EMBRAYAGE NORMAL	
AU 33-0f	AU	Couple 7×31.	N.F.P.
.872:- AZU 33-06p	AZU	Couple 8×31 — Suppression du doigt de guidage. (Arbre de commande 18 cannelures) — Transmissions cardans (2e possibilité). Remplace modèles précédents : 1° AZ montés jusque Mars 63 — AZU montés jusque Juin 65; d.e.o. 1 AZ 334-01c. — 1 AZ 334-03c — 1 AZ 313-01b. 2° AZU montés de Juin 65 à Septembre 65; d.e.o. 1 AZ 313-01b.	Jusque Septembre 65.
AZ 33-06q	AZ	Couple 8×29. Suppression du doigt de guidage. (Arbre de commande 18 cannelures). Transmissions cardans. Remplace modèles précédents : 1° Montés jusque Juin 65; d.e.o. 1 AZ 334-01c — 1 AZ 334-03c — 1 AZ 313-01b. 2° Montés de Juin 65 à Avril 66; d.e.o. 1 AZ 313-01b.	Depuis Avril 66.
AZ 33-06s	AZAM	Couple 8×29. (Arbre de commande 18 cannelures). Transmissions à billes. Remplace modèle transmissions à billes montés de Septembre 65 à Avril 66; d.e.o. 1 AZ 313-01b.	Depuis Avril 66
AZU 33-06f	AZU	Couple 8×31. (Montage transmission type AM). 2e possibilité.	Octobre 65-Décembre 65.
AZU 33-06b	AZU	Couple 8×31. (Arbre de commande 18 cannelures). Transmissions à billes. Remplace modèles transmissions à billes — Montés de Septembre 65 à Octobre 65 et Décembre 65 à Avril 66; d.e.o. 1 AZ 313-01b.	Avril 66-Mars 68.
AZU 33-06q	AZU P.T.T.	Couple 8×31. Suppression du doigt de guidage. (Arbre de commande 18 cannelures). Transmissions cardans. Remplace modèles précédents : 1° Montés jusque Juin 65; d.e.o. 1 AZU 334-01d — 1 AZ 334-03c — 1 AZ 313-01b. 2° Montés de Juin 65 à Septembre 65; d.e.o. 1 AZ 313-01b.	Jusque Septembre 65. R.p. AZU 33-06p.
AZU 33-06c	AZU P.T.T.	Couple 8×31. (Arbre de commande 18 cannelures). Transmissions à billes. Remplace modèles précédents transmissions à billes montés de Septembre 65 à Avril 66; d.e.o. 1 AZ 313-01b.	Avril 66-Octobre 67. R.p. AZU 33-06b.
AZU 33-06y	AZU	Couple 8×31. Tube de frein diam. 4,5 mm.	Depuis Mars 68.

NUMÉRO	TYPE	CARACTÉRISTIQUES	OBSERVATIONS
		EMBRAYAGE CENTRIFUGE	
AZ 33-06z	AZ	Couple 8×31. (Arbre de commande 18 cannelures). Remplace modèles précédents montés jusque Mars 63 ; d.e.o. 1 AZ 313-01c.	Solution. *PD.*
AZ 33-06p	AZ	Couple 8×29. Suppression du doigt de guidage. (Arbre de commande 18 cannelures). Transmissions cardans. Remplace modèles précédents. 1° Montés de Mars 63 à Juin 65 ; d.e.o. 1 AZ 334-01c — 1 AZ 334-03c — 1 AZ 313-01c. 2° Montés de Juin 65 à Avril 66 ; d.e.o. 1 AZ 313-01c.	Depuis Avril 66.
AZ 33-06r	AZAM	Couple 8×29. (Arbre de commande 18 cannelures). Transmissions à billes. Remplace modèles précédents transmissions à billes montés de Septembre 65 à Avril 66.	Depuis Avril 66.

VAXLLÁUS-HOLJE

NUMÉRO	TYPE	Fixation des plateaux de frein	OBSERVATIONS
			(pour véhicules sortis avant Juin 52) (voir MR4427).
A 331-01g	TT	4 goujons ⌀ 7	*Juin 52-Octobre 61.*
AZ 331-01	TT sauf AZU P.T.T.	2 goujons ⌀ 9 4 goujons ⌀ 7	*Janvier 63-Septembre 63.*
AZ 331-01a	TT sauf AZU P.T.T.	3 goujons ⌀ 9 1 goujon ⌀ 7	*Octobre 61-Janvier 63.*
AZ 331-01g	AZ-AZU	6 goujons ⌀ 9	*Septembre 63-Avril 66 (1re possibilité).*
			R.p. AZ 331-01i; *d.e.o.* : 1-AZ 331-4; 1-AZ 331-7; 1-AZ 332-2; 1-AZ 333-7; 10.484-S; 1-AZ 331.02c (jusque Juin 65) ou 1-AZ 331-02 (depuis Juin 65).
AZU 331-01	AZU P.T.T.	2 goujons ⌀ 9 4 goujons ⌀ 7	*Filetage* 10×100 *pour verrouillage marche AR. Mars 62-Septembre 63. R.p.* AZU 331-01b.
AZU 331-01b	AZU P.T.T.	6 goujons ⌀ 9	Filetage 10×100 pour verrouillage marche AR. Septembre 63-Avril-66.
AZ 331-01i	AZ-AZU	6 goujons ⌀ 9	Fixat. couvercle supérieur par 10 vis (2e possibilité). Depuis Septembre 64.
AZU 331-01c	AZU P.T.T.	6 goujons ⌀ 9	*Filetage* 10×100 *pour verrouillage marche AR. Avril 66-Octobre 67. R.p.* AZ 331-01i.

NOTA. — Composition : avec bouchons de remplissage et de vidange.

NUMÉRO	DÉSIGNATION	COEFFt
A 132-1	Bouchon TH de 16×150 de remplissage (2e possibilité). Depuis Septembre 64.	1
A 331-02	Couvercle AR (1re possibilité). Jusque Juin 65.	1
AZ 331-02	Couvercle AR (suppression du doigt de guidage). (2e possibilité. TT. Depuis Juin 65. AZU. Jusque Novembre 68. AZ. Jusque Janvier 69.	1
AZ 331-02b	Couvercle AR (Suppression du doigt de guidage). 1re possibilité. Juin 65-Avril 66	1
AZ 331-02c	Couvercle AR, entr'axe trous de fixat. 86 mm (2e possibilité). Septembre 64-Juin 65.	1
AZ 331-02g	Couvercle AR (magnésium). AZU. Depuis Novembre 68. AZ. Depuis Janvier 69.	1
A 331-4a	Couvercle tôle supér. TT. Sauf AZU P et T. (1re possibilité).	1
AZ 331-4	Couvercle tôle supérieur (10 trous) TT sauf AZU. P et T (2e possibilité). Depuis Septembre 64.	1
AZU 331-4	Couvercle tôle supérieur, 1 trou diam. 10 mm. AZU. P et T. Mars 62-Avril 66.	1
AZU 331-4a	Couvercle sup. de boîte (10 trous) 1 trou de 10 mm. AZU P et T. Avril 66-Octobre 67.	1
A 331-5	Bouchon TH de 30×200 de remplissage. 1re possibilité.	1
A 331-7	Joint de couvercle supér. (145 × 171,5) (R. VI). (1re possibilité).	1
AZ 331-7	Joint de couvercle supérieur (10 trous) (R. VI). (2e possibilité). Depuis Septembre 64.	1
AZ 331-84b	Entretoise entre carter d'embrayage et moteur (14,25×21 ×10,7). AZ. Depuis Avril 56. AZU. Depuis Janvier 61. Remplace modèle précédent.	2
AZ 331-84c	Entretoise entre carter d'embrayage et moteur (10,25×21 ×10,7). AZ. Depuis Avril 56. AZU. Depuis Janvier 61. Remplace modèle précédent.	2
AM 331-85	Goujon de 9×42 (long. filet. 17 et 12,5) de fixat. de palier et de plateau de frein (R. VI). AZU. P et T. Depuis Mars 62. TT. Janvier 63-Septembre 63. TT. Septembre 63-Juillet 66.	4 4 12
AZ 331-85	Goujon filetage 9×100 et 9×125, long. 43 de fixat. de palier et de plateau de frein sur carter (R. VI). Octobre 61 - Janvier 63.	6
A 331-98	*Goujon de 10 × 100 (filetages 15 et 20) de fixat. supér. du couvercle AR et de fixat. AR de boîte. Jusque Juin 52. N.F.P.*	2
A 331-99	*Pied de centrage de 10×14×6 entre carter moteur et boîte. Jusque Février 51. N.F.P.*	2
A 331-99a	Pied de 10×14×17 entre carter moteur et boîte. A, AU, AZU. Février 51-Janvier 61.	2
A 331-99b	*Pied de 10×14×8,7 entre carter moteur et boîte (solution adaptation carter moteur A 114-01a (2e montage). N.F.P.*	2
AZ 331-99	Pied de 10×14×27,5 entre carter moteur et boîte. AZ. AZU. Depuis Janvier 61.	2
A 332-9	Écrou H crénelé de 16×150 à embase cylindrique (larg. sur plat 23) de vis de compteur. Jusque Octobre 66.	1
A 334-93	Doigt de guidage du levier de commande des axes de fourchette, long. totale 39 mm. Jusque Juin 65.	1
AZU 334-98	Vis de 7×100 obturatrice de carter de boîte de vitesses (R. VI). AZU. P et T. Depuis Mars 62.	1
A 381-1	Pignon de compteur, 16 dents inclinaison à gauche, long. totale 69,5 mm, diam. 19 mm. A, AZ, AZU. Jusque Novembre 64. AZ. Jusque Mars 63.	1
A 381-1a	Pignon de prise de compteur (16 dents), long. totale 69,5 mm, diam. 20,7 mm. Pour remplacement de A 332-3. AZU. Jusque Novembre 64. AZ. Jusque Mars 63.	1
AM 381-1	Pignon de compteur, 15 dents. AZ. Mars 63-Novembre 64.	1
AU 381-1	Pignon de compteur 18 dents inclinaison à gauche, long. totale 69,5 mm, diam. 20,7 mm. AU.	1
AZ 381-1	Pignon de compteur, 25 dents. AZ. Depuis Novembre 64.	1
AZU 381-1	Pignon de compteur, 22 dents. AZU. Depuis Novembre 64.	1
A 381-2	*Prise de compteur (arrêt du flexible par arrêtoir). Mars 58-Octobre 67. R.p. AZ 381-2.*	1

Les numéros soulignés indiquent les pièces nouvelles ne figurant pas sur la planche.

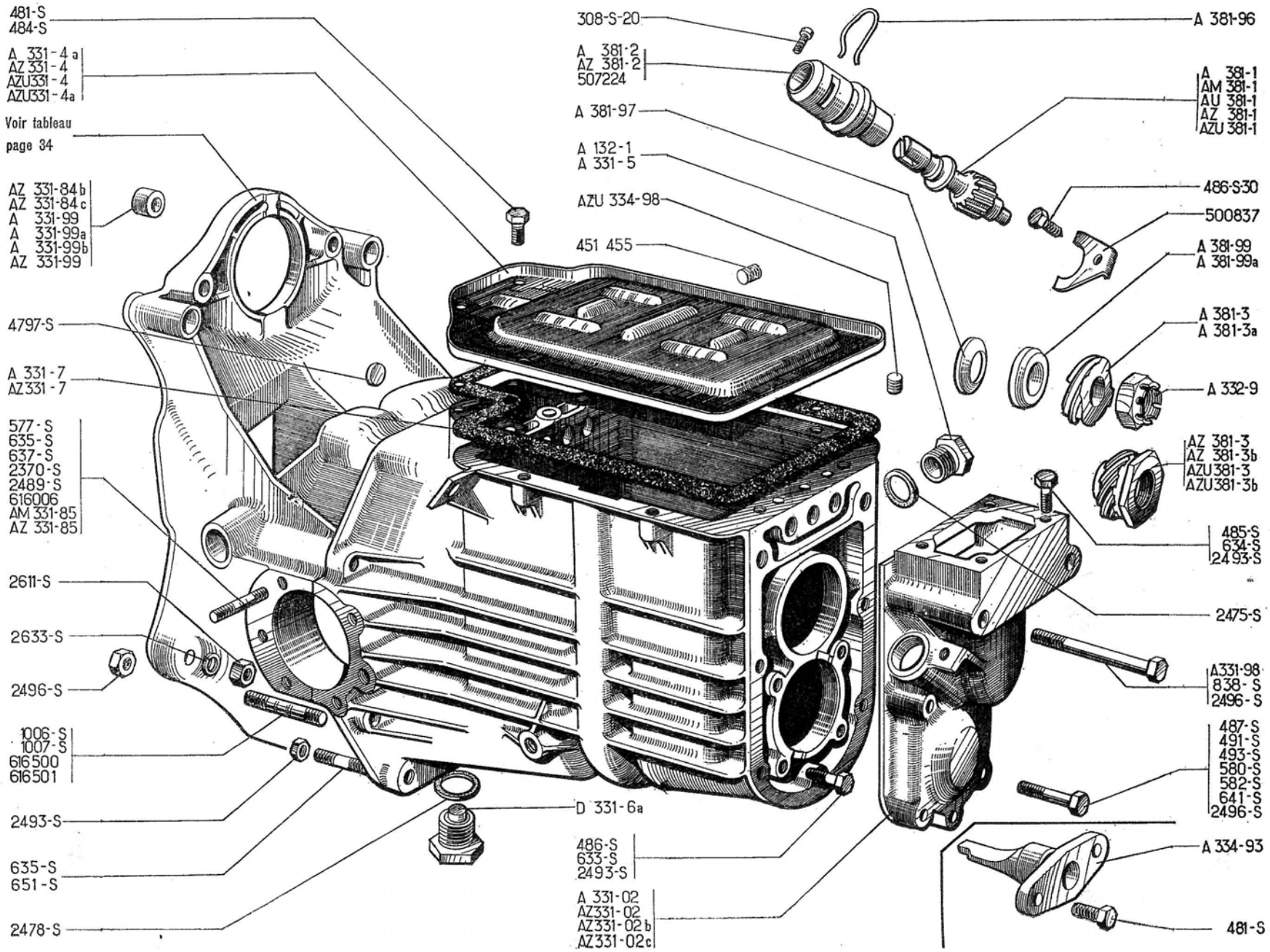
481-S
484-S
A 331-4a
AZ 331-4
AZU331-4
AZU331-4a
Voir tableau page 34
AZ 331-84b
AZ 331-84c
A 331-99
A 331-99a
A 331-99b
AZ 331-99
4797-S
A 331-7
AZ331-7
577-S
635-S
637-S
2370-S
2489-S
616006
AM 331-85
AZ 331-85
2611-S
2633-S
2496-S
1006-S
1007-S
616500
616501
2493-S
635-S
651-S
2478-S
308-S-20
A 381-2
AZ 381-2
507224
A 381-97
A 132-1
A 331-5
AZU 334-98
451 455
D 331-6a
486-S
633-S
2493-S
A 331-02
AZ331-02
AZ331-02b
AZ331-02c
A 381-96
A 381-1
AM 381-1
AU 381-1
AZ 381-1
AZU 381-1
486-S-30
500837
A 381-99
A 381-99a
A 381-3
A 381-3a
A 332-9
AZ 381-3
AZ 381-3b
AZU381-3
AZU381-3b
485-S
634-S
2493-S
2475-S
A331-98
838-S
2496-S
487-S
491-S
493-S
580-S
582-S
641-S
2496-S
A 334-93
481-S

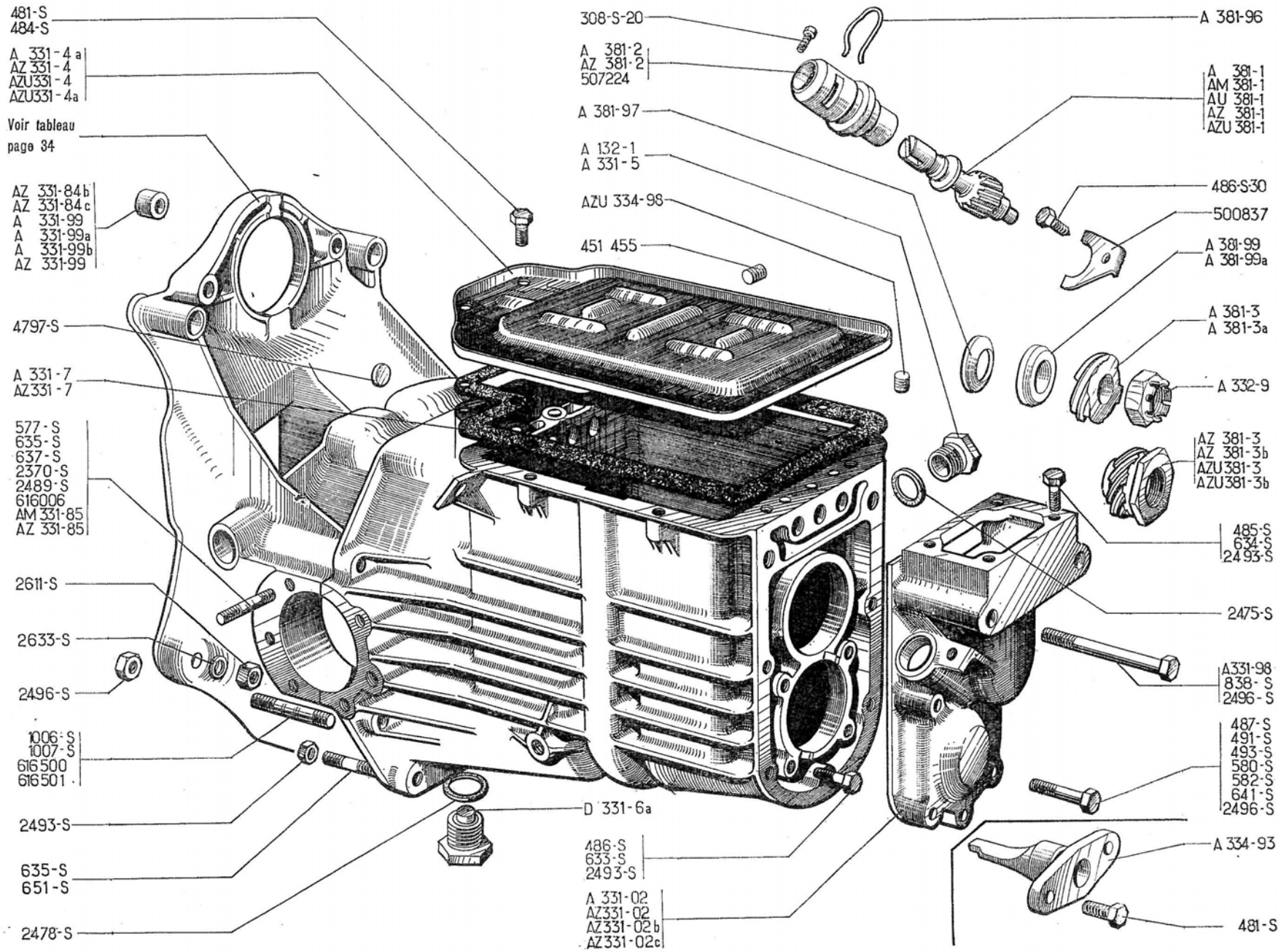
481-S
484-S
A 331-4 a
AZ 331-4
AZU331-4
AZU331-4a
Voir tableau page 34
AZ 331-84b
AZ 331-84c
A 331-99
A 331-99a
A 331-99b
AZ 331-99
4797-S
A 331-7
AZ331-7
577-S
635-S
637-S
2370-S
2489-S
616006
AM 331-85
AZ 331-85
2611-S
2633-S
2496-S
1006-S
1007-S
616500
616501
2493-S
635-S
651-S
2478-S
308-S-20
A 381-2
AZ 381-2
507224
A 381-97
A 132-1
A 331-5
AZU 334-98
451 455
D 331-6a
486-S
633-S
2493-S
A 331-02
AZ331-02
AZ331-02b
AZ331-02c
A 381-96
A 381-1
AM 381-1
AU 381-1
AZ 381-1
AZU 381-1
486-S-30
500837
A 381-99
A 381-99a
A 381-3
A 381-3a
A 332-9
AZ 381-3
AZ 381-3b
AZU381-3
AZU381-3b
485-S
634-S
2493-S
2475-S
A331-98
838-S
2496-S
487-S
491-S
493-S
580-S
582-S
641-S
2496-S
A 334-93
481-S

NUMÉRO	DÉSIGNATION	COEFF^t
AZ 381-2	Prise de compteur (nylon) (R. VI). Depuis Octobre 67.	1
A 381-3	Vis de compteur, 4 filets, diam. intér. 16 mm, diamètre extér. 30,7 mm, épais. 8 mm. A, AZ, AZU. Jusque Novembre 64.	1
A 381-3a	Vis (même que A 381-3 sauf : diam. extér. 28,9 mm). AU.	1
AT 381-3a	Vis de prise de compteur 4 filets, filetage 16×150, diam. extér. 28,6 mm. Pour remplacement de A-332-3. Jusque Novembre 64.	1
AZ 381-3	Vis de compteur, 6 filets. AZ. Novembre 64. Octobre 66.	1
AZ 381-3b	Vis de compteur 6 filets, épais. 23,5 mm. Filetage 16×150. AZ. Depuis Octobre 66.	1
AZU 381-3	Vis de compteur, 5 filets. AZU. Novembre 64. Octobre 66.	1
AZU 381-3b	Vis de compteur 5 filets, épais. 23,5 mm. Filetage 16×150. AZU. Depuis Octobre 66.	1
A 381-96	Arrêtoir du flexible de compteur. Depuis Mars 58.	1
A 381-97	Rondelle Belleville de 17×28,5 de freinage de vis de compteur (R. VI). Octobre 52. Octobre 66.	1
A 381-99	*Entretoise conique de* 16,5×23×28×9,5 *de vis de compteur. Jusque Octobre* 52. *R. p.* A 381-99a ; *d. e. o. :* 1-A 381-97 *(R. VI).*	1
A 381-99a	Entretoise conique de 16,25×23×27×7,65 de vis de compteur. Octobre 52 - Octobre 66.	1
492-S	Vis TH 7×38 de fixat. de couvercle AR. AZU. Depuis Novembre 68. AZ. Depuis Janvier 69.	4
494-S	Vis TH 7×42 de fixat. de couvercle AR. AZU. Depuis Novembre 68. AZ. Depuis Janvier 69.	1
D 331-6a	Bouchon TH de 16×150 de vidange.	1
308-S-20	Vis TH de 6×25 d'arrêt de flexible de compteur. Jusque Mars 58.	1
481-S	Vis TH de 7 × 10 de fixat. : — du doigt de guidage. Jusque Juin 65.	2
	— du couvercle supér. (1re possibilité).	8
484-S	Vis TH de 7×17,5 de fixat. de couvercle supérieur. (2e possibilité). Depuis Septembre 64.	10
485-S	Vis TH de 7×20 de fixat. du support de levier de commande des vitesses. Depuis Juin 52.	4
486-S	Vis TH de 7×22,5 de fixat. de bride de roulement AR de pignon d'attaque. Depuis Juin 52.	4
486-S-30	Vis TH à pointe de 7×20 de fixat. de la bride de prise de compteur.	1
487-S	Vis TH de 7×25 de fixat. infér. du couvercle AR. Janvier 57 Avril 66. (1re possibilité).	2
491-S	Vis TH de 7×35 de fixat. de couvercle AR. (2e possibilité). TT. Depuis Septembre 64. AZU. Jusque Novembre 68. AZ. Jusque Janvier 69.	4
493-S	Vis TH de 7×40 de fixat. de couvercle AR. (2e possibilité). TT. Depuis Septembre 64. AZU. Jusque Novembre 68. AZ. Jusque Janvier 69.	1
577-S	*Vis TH de* 7×25 *de fixat. de flasque de frein tôle. Juin* 52-*Février* 54. *R.p.* 487-S.	8
580-S	*Vis TH de* 7×32,5 *de fixat. infér. du couvercle AR. Janvier* 57-*Avril* 66. *(1re possibilité). R.p.* 490-S.	2
582-S	*Vis TH de* 7×37,5 *de fixat. infér. du couvercle AR. Juin* 52-*Janvier* 57.	5
	Janvier 57-*Avril* 66. *(1re possibilité). R.p.* 492-S.	1
633-S	Goujon de 7×25 (filetages 10,5 et 12,5) de fixat. du chapeau de roulement. Jusque Juin 52.	4
634-S	Goujon de 7 × 28 (filetages 10,5 et 15) de fixat. du support de levier de commande des vitesses Jusque Juin 52.	4
635-S	Goujon de 7×30 (filetages 10 et 17) : — d'assemblage infér. du carter	2
	— de fixat. de flasque de frein tôle. Février 54-Septembre 54.	8
637-S	Goujon de 7 × 35,5 (filetages 10,5 et 17) de fixat. de flasque de frein. Jusque Juin 52.	12
641-S	Goujon de 7 × 45,5 (filetages 10,5 et 17) de fixat. infér. du couvercle AR. Jusque Juin 52.	5
651-S	Goujon de 7×80,5 (filetages 10,5 et 17) d'assemblage supér. du carter.	2

Les numéros soulignés indiquent les pièces nouvelles ne figurant pas sur la planche.

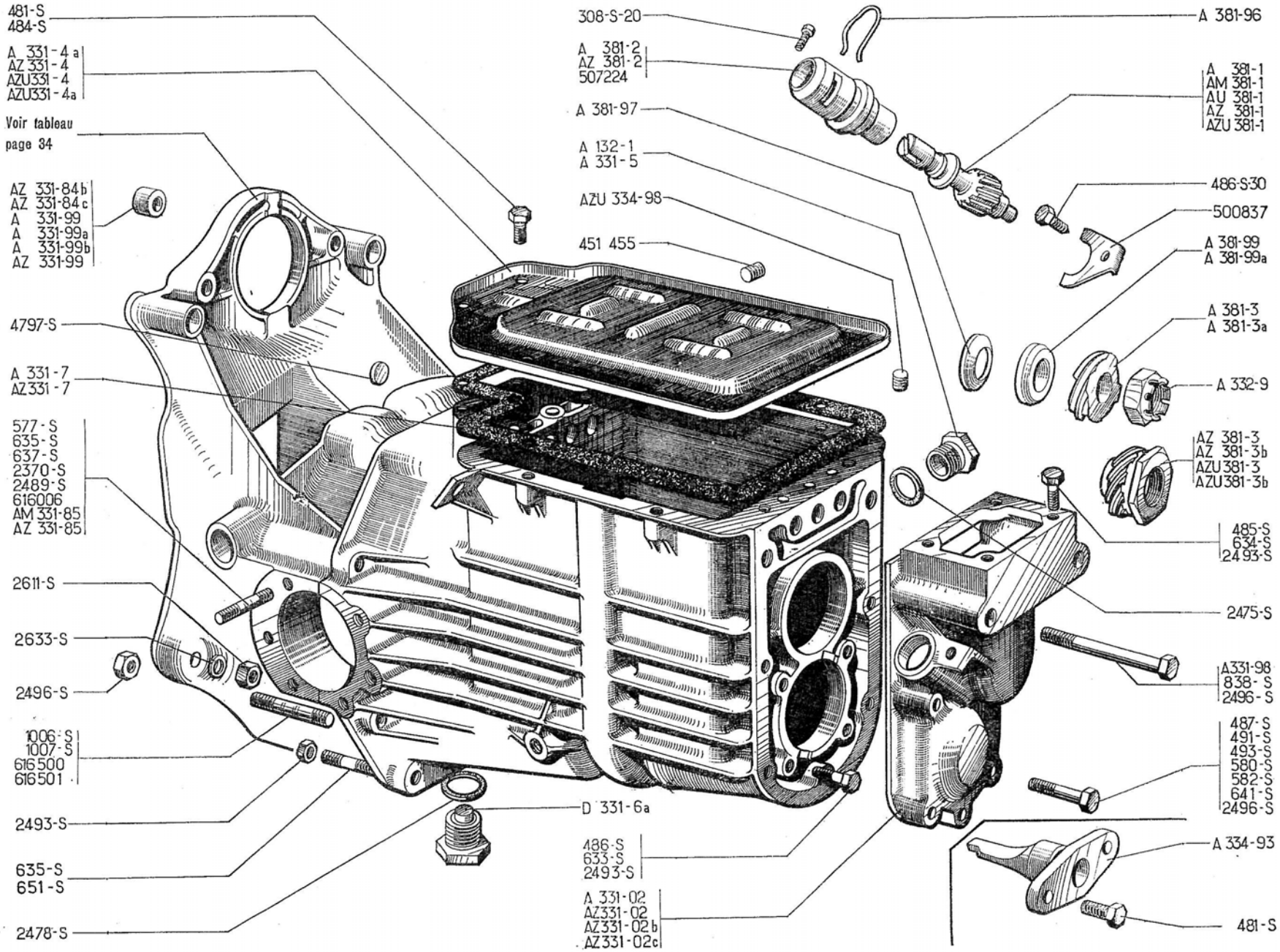
481-S
484-S
A 331-4 a
AZ 331-4
AZU331-4
AZU331-4a
Voir tableau page 34
AZ 331-84b
AZ 331-84c
A 331-99
A 331-99a
A 331-99b
AZ 331-99
4797-S
A 331-7
AZ331-7
577-S
635-S
637-S
2370-S
2489-S
616006
AM 331-85
AZ 331-85
2611-S
2633-S
2496-S
1006-S
1007-S
616500
616501
2493-S
635-S
651-S
2478-S
D 331-6a
486-S
633-S
2493-S
A 331-02
AZ331-02
AZ331-02b
AZ331-02c
308-S-20
A 381-2
AZ 381-2
507224
A 381-97
A 132-1
A 331-5
AZU 334-98
451 455
A 381-96
A 381-1
AM 381-1
AU 381-1
AZ 381-1
AZU 381-1
486-S-30
500837
A 381-99
A 381-99a
A 381-3
A 381-3a
A 332-9
AZ 381-3
AZ 381-3b
AZU381-3
AZU381-3b
485-S
634-S
2493-S
2475-S
A331-98
838-S
2496-S
487-S
491-S
493-S
580-S
582-S
641-S
2496-S
A 334-93
481-S

NUMÉRO	DÉSIGNATION	COEFF.
AZ 381-2	Prise de compteur (nylon) (R. VI). Depuis Octobre 67.	1
A 381-3	Vis de compteur, 4 filets, diam. intér. 16 mm, diamètre extér. 30,7 mm, épais. 8 mm. **A, AZ, AZU.** Jusque Novembre 64.	1
A 381-3a	Vis (même que A 381-3 sauf : diam. extér. 28,9 mm). **AU.**	1
AT 381-3a	Vis de prise de compteur 4 filets, filetage 16×150, diam. extér. 28,6 mm. Pour remplacement de A-332-3. Jusque Novembre 64.	1
AZ 381-3	Vis de compteur, 6 filets. **AZ.** Novembre 64. Octobre 66.	1
AZ 381-3b	Vis de compteur 6 filets, épais. 23,5 mm. Filetage 16×150. **AZ.** Depuis Octobre 66.	1
AZU 381-3	Vis de compteur, 5 filets. **AZU.** Novembre 64. Octobre 66.	1
AZU 381-3b	Vis de compteur 5 filets, épais. 23,5 mm. Filetage 16×150. **AZU.** Depuis Octobre 66.	1
A 381-96	Arrêtoir du flexible de compteur. Depuis Mars 58.	1
A 381-97	Rondelle Belleville de 17×28,5 de freinage de vis de compteur (R. VI). Octobre 52. Octobre 66.	1
A 381-99	*Entretoise conique de* 16,5×23×28×9,5 *de vis de compteur. Jusque Octobre* 52. *R. p.* A 381-99a ; *d. e. o. :* 1-A 381-97 *(R. VI).*	1
A 381-99a	Entretoise conique de 16,25×23×27×7,65 de vis de compteur. Octobre 52 - Octobre 66.	1
492-S	Vis TH 7×38 de fixat. de couvercle AR. **AZU.** Depuis Novembre 68. **AZ.** Depuis Janvier 69.	4
494-S	Vis TH 7×42 de fixat. de couvercle AR. **AZU.** Depuis Novembre 68. **AZ.** Depuis Janvier 69.	1
D 331-6a	Bouchon TH de 16×150 de vidange.	1
308-S-20	Vis TH de 6×25 d'arrêt de flexible de compteur. Jusque Mars 58.	1
481-S	Vis TH de 7 × 10 de fixat. : — du doigt de guidage. Jusque Juin 65.	2
	— du couvercle supér. (1re possibilité).	8
484-S	Vis TH de 7×17,5 de fixat. de couvercle supérieur. (2e possibilité). Depuis Septembre 64.	10
485-S	Vis TH de 7×20 de fixat. du support de levier de commande des vitesses. Depuis Juin 52.	4
486-S	Vis TH de 7×22,5 de fixat. de bride de roulement AR de pignon d'attaque. Depuis Juin 52.	4
486-S-30	Vis TH à pointe de 7×20 de fixat. de la bride de prise de compteur.	1
487-S	Vis TH de 7×25 de fixat. infér. du couvercle AR. Janvier 57 Avril 66. (1re possibilité).	2
491-S	Vis TH de 7×35 de fixat. de couvercle AR. (2e possibilité). **TT.** Depuis Septembre 64. **AZU.** Jusque Novembre 68. **AZ.** Jusque Janvier 69.	4
493-S	Vis TH de 7×40 de fixat. de couvercle AR. (2e possibilité). **TT.** Depuis Septembre 64. **AZU.** Jusque Novembre 68. **AZ.** Jusque Janvier 69.	1
577-S	*Vis TH de* 7×25 *de fixat. de flasque de frein tôle. Juin* 52-*Février* 54. *R.p.* 487-S.	8
580-S	*Vis TH de* 7×32,5 *de fixat. infér. du couvercle AR. Janvier* 57-*Avril* 66. *(1re possibilité). R.p.* 490-S.	2
582-S	*Vis TH de* 7×37,5 *de fixat. infér. du couvercle AR. Juin* 52-*Janvier* 57.	5
	Janvier 57-*Avril* 66. *(1re possibilité). R.p.* 492-S.	1
633-S	Goujon de 7×25 (filetages 10,5 et 12,5) de fixat. du chapeau de roulement. Jusque Juin 52.	4
634-S	Goujon de 7 × 28 (filetages 10,5 et 15) de fixat. du support de levier de commande des vitesses Jusque Juin 52.	4
635-S	Goujon de 7×30 (filetages 10 et 17) : — d'assemblage infér. du carter	2
	— de fixat. de flasque de frein tôle. Février 54-Septembre 54.	8
637-S	Goujon de 7 × 35,5 (filetages 10,5 et 17) de fixat. de flasque de frein. Jusque Juin 52.	12
641-S	Goujon de 7 × 45,5 (filetages 10,5 et 17) de fixat. infér. du couvercle AR. Jusque Juin 52.	5
651-S	Goujon de 7×80,5 (filetages 10,5 et 17) d'assemblage supér. du carter.	2

Les numéros soulignés indiquent les pièces nouvelles ne figurant pas sur la planche.

NUMÉRO	DÉSIGNATION	COEFF^t
838-S	Vis TH de 10×90 de fixat. supér. du couvercle AR et de fixat. AR de boîte. Depuis Juin 52.	2
1.006-S	Goujon de 10 × 65 (filetages 15 et 20) d'assemblage du carter Jusque Juillet 66.	3
1.007-S	Goujon de 10×70 (filetages 15 et 20) d'assemblage du carter. Jusque Juillet 66.	1
2.370-S	Écrou H de 9×125 de fixat. de flasque de frein.	
	TT sauf AZU P.T.T. Depuis Octobre 61.	6
	AZU P.T.T. Depuis Mars 62.	4
2.475-S	Joint de 30,5×38×2,3 du bouchon de remplissage (R. X).	1
2.478-S	Joint de 16,3×22×2 de bouchon de vidange (R. X).	1
2.489-S	Écrou H de 7×100 (haut. 7 mm) de fixat. de flasque de frein.	
	TT. Jusque Septembre 54.	12
	TT. Septembre 54-Octobre 61.	8
	TT sauf AZU P.T.T. Depuis Octobre 61.	2
	AZU P.T.T. Depuis Mars 62.	8

NUMÉRO	DÉSIGNATION	COEFF^t
2.493-S	*Écrou H de 7×100 (haut. 5 mm) :*	
	— *d'assemblage du carter.*	4
	— *de fixat. infér. du couvercle AR.*	5
	— *de fixat. du support de levier de commande.*	4
	— *de fixat. du chapeau de roulement. R.p.* 2.490-S.	4
2.496-S	Écrou H de 10×150 (haut. 7 mm).	
	— d'assemblage de boîte.	4
	— de fixat. supér. du couvercle AR et de suspension de boîte sur plate-forme.	2
2.611-S	*Écrou H de 10×150 (haut. 10 mm) d'assemblage moteur et boîte. R.p.* 2.609-S.	4
2.633-S	Rondelle Grower de 10 mm sous écrou d'assemblage moteur et boîte.	4
4.797-S	Rondelle expansible de 14 mm d'obturation du logement d'axe de fourchette.	3
451.187	Bouchon de 12×150 d'obturation du logement de bille de verrouillage (2e possibilité). Depuis Septembre 64.	1

NUMÉRO	DÉSIGNATION	COEFF^t
451.455	Bouchon sans tête d'obturation du logement de bille de verrouillage (fileté à 10×150; long. 12 mm). (1re possibilité).	1
500.837	Bride de prise de compteur.	1
507.244	*Prise de compteur, long.* 47,7 *mm Jusque Mars* 58. *R.p.* A 381-2; *d.e.o.* : 1-A 381-96.	1
616.006	Goujon de 7×37 (filetages 10 et 17) de fixat. de flasque de frein tôle.	
	TT. Septembre 54-Octobre 61.	8
	TT sauf AZU P.T.T. Octobre 61-Janvier 63.	2
	AZU P.T.T. Depuis Mars 62.	8
	TT. Janvier 63-Septembre 63.	8
616.500	Goujon de 9×44 (filetages 10 et 17) de fixat. de palier et de plateau de frein sur carter de boîte (R. VI). Depuis Juillet 66.	12
616.501	Goujon de 10×57,5 (filetage 16×16) d'assemblage de carter de boîte et d'embrayage. Depuis Juillet 66.	4

Les numéros soulignés indiquent les pièces nouvelles ne figurant pas sur la planche.

LOCK

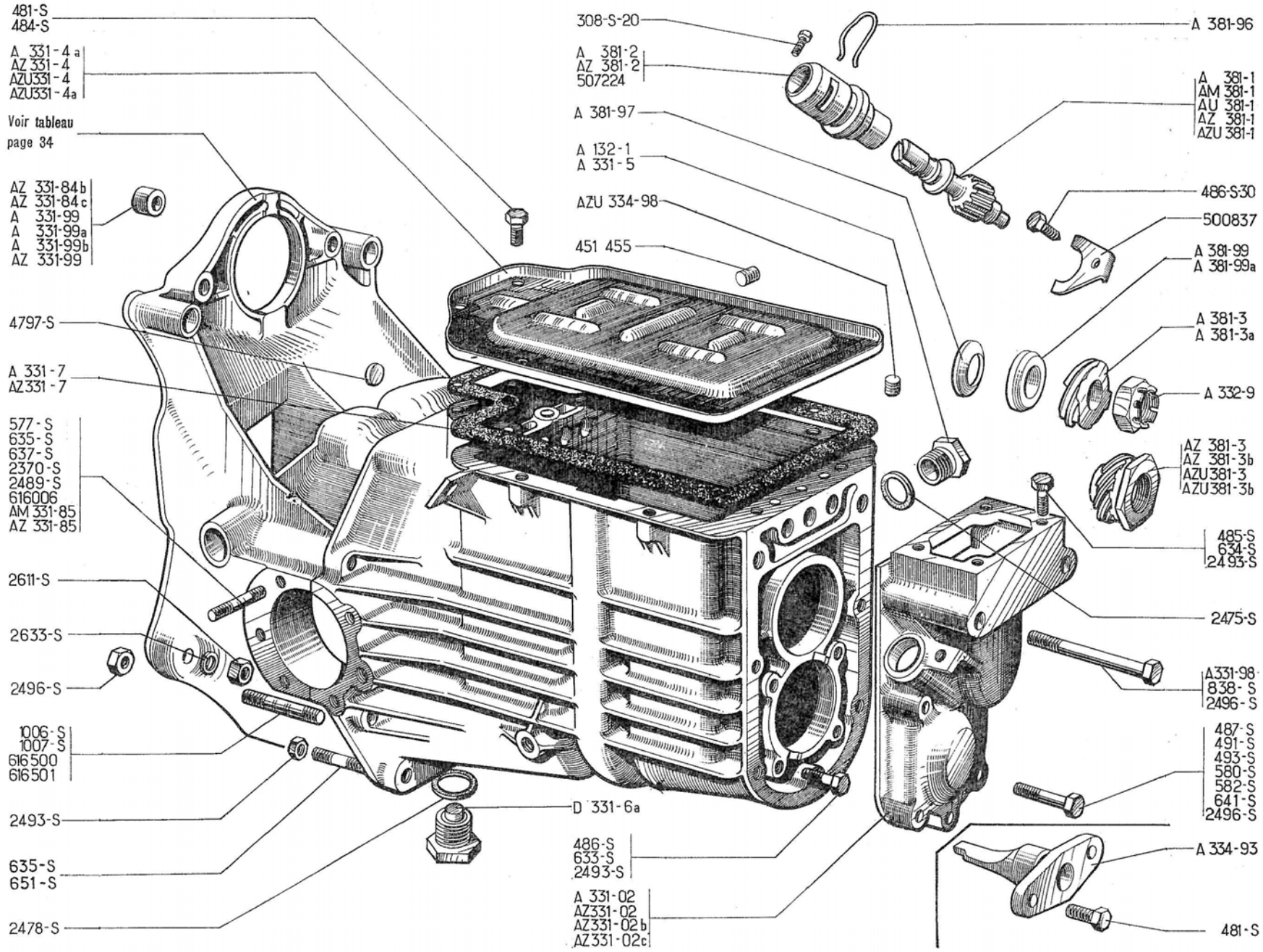
481-S
484-S
A 331-4a
AZ 331-4
AZU331-4
AZU331-4a
Voir tableau page 34
AZ 331-84b
AZ 331-84c
A 331-99
A 331-99a
A 331-99b
AZ 331-99
4797-S
A 331-7
AZ331-7
577-S
635-S
637-S
2370-S
2489-S
616006
AM 331-85
AZ 331-85
2611-S
2633-S
2496-S
1006-S
1007-S
616500
616501
2493-S
635-S
651-S
2478-S
308-S-20
A 381-2
AZ 381-2
507224
A 381-97
A 132-1
A 331-5
AZU 334-98
451 455
D 331-6a
486-S
633-S
2493-S
A 331-02
AZ331-02
AZ331-02b
AZ331-02c
A 381-96
A 381-1
AM 381-1
AU 381-1
AZ 381-1
AZU 381-1
486-S30
500837
A 381-99
A 381-99a
A 381-3
A 381-3a
A 332-9
AZ 381-3
AZ 381-3b
AZU381-3
AZU381-3b
485-S
634-S
2493-S
2475-S
A331-98
838-S
2496-S
487-S
491-S
493-S
580-S
582-S
641-S
2496-S
A 334-93
481-S

NUMÉRO	DÉSIGNATION	COEFF[t]
AZ 331-83	Cuvette d'arrêt d'huile d'arbre de commande (20×42 ×8,5). **AZ** (embrayage centrifuge). **AZU.** Depuis Mai 68.	1
A 332-1	*Arbre de commande, 8 cannelures, long. totale 263,5 mm.* **A, AU. AZU.** *Jusque Décembre 55. R. p.* A 332-1b; *d.e.o. :* 1-A 313-01c *(R. VI.)*	1
A 332-1b	*Arbre de commande de 10 cannelures, long. totale 263,5 mm.* **A, AU, AZU.** *Sauf* **P.T.T. AZ** *(embrayage normal). Décembre 55-Avril 66. R.p.* AZ 332-1g; *d.e.o.:* 1-AZ 313-01b *(R. X).*	1
AY 332-1a	Arbre de commande (18 cannelures), 18 dents. **AZU.** Mars 68-Mai 68.	1
AY 332-1b	Arbre de commande (18 cannelures), 18 dents. **AZU.** Depuis Mai 68.	1
AZ 332-1	*Arbre de commande (10 cannelures), long. totale 307 mm.* **AZ.** *(embrayage centrifuge). Jusque Avril 66. R.p.* AZ 332-1h; *d.e.o.* 1 - AZ 313-01c (R. X).	1
AZ 332-1a	Arbre de commande, 10 cannelures, long. totale 263,5 mm (gorge circulaire sur extrémité côté boîte). **AZU P.T.T.** Mars 62-Avril 66.	1
AZ 332-1g	Arbre de commande (18 cannelures), embrayage normal. Gorge de segment de ralenti triangulée **AZ. AZU.** Depuis Avril 66. **AZU.** Jusque Mars 68.	1
AZ 332-1h	Arbre de commande (18 cannelures), embrayage centrifuge. Gorge de segment de ralenti triangulée. **AZ.** Depuis Avril 66.	1
A 332-2	Axe de 12 × 76 du pignon de marche AR. 1re possibilité.	1
AZ 332-2	Axe de 12 × 48,5 du pignon de marche AR. 2e possibilité. Depuis Septembre 64.	1
A 332-3	*Arbre primaire, long. 190 mm, 8 cannelures, 12 dents au crabot. Jusque Octobre 66. R.p.* AZ 332-3. *Pour* **AZ.** *Sorties depuis Novembre 64; d.e.o. :* 1-AZ 333-3a; 1-AZ 381-3b; 1-620.270. *Pour* **AZ-AZU.** *Sorties avant Novembre 64; d.e.o. :* 1-AZ 333-3b; 1-AT 381-3a; 1-A 381-1a; 1-A 333-4a; 1-620.270. *Pour* **AZU.** *Sorties depuis Novembre 64; d.e.o. :* 1-AZ 333-3a; 1-AZU 381-3b; 1-620.270.	1
AZ 332-3	Arbre primaire. Long. 182 mm. 18 cannelures. Depuis Octobre 66.	1
A 332-4	Écrou H à collerette 22×150, pas à gauche, de fixat. du roulement AR d'arbre de commande. Jusque avril 66.	1
AZ 332-4	Écrou H de 22×150, pas à gauche, épais. 10,5 mm de fixat. de roulement AR d'arbre de commande. Depuis avril 66.	1
AZ 332-48	Goupille mécanindus de 5×35 d'axe du pignon de marche AR (R. VI). 2e possibilité. Depuis Septembre 64.	1
A 332-94	Vis TH à téton de 7×24, filetage long. 12 mm têton : diam. 5 mm, long. 12 mm, d'arrêt d'axe du pignon de marche AR. Jusque Avril 66.	1
	Rondelle de 41×59 de réglage du roulement AR d'arbre primaire :	
A 332-95	— épais. 0,05 mm.	ALD
A 332-95a	— épais. 0,10 mm.	ALD
A 332-95b	— épais. 0,20 mm.	ALD
A 332-96	Bride de maintien du roulement AR d'arbre de commande, trou central de 46 mm, épais. 3,5 mm.	1
A 332-97	Entretoise de 15,5 × 20 × 7 en fond de logement de cartouche d'aiguilles.	1
A 332-99	*Entretoise de 22 × 28 × 34 × 19,5 du roulement AR d'arbre de commande. Jusque Juin 50. N.F.P.*	1
A 333-2	*Pignon fou de 2e (25 dents et 12 dents au crabot). Jusque Janvier 67. R.p.* AZ 333-2.	1
AY 333-2	Pignon fou de 2e (26 dents et 12 dents au crabot). **AZU.** Depuis Mars 68.	1
AZ 333-2	Pignon fou de 2e (25 dents et 12 dents au crabot), gorge de segment de ralenti triangulée. **TT.** Depuis Janvier 67. **AZU.** Jusque Mars 68.	1
A 333-3	Pignon de renvoi de réducteur (16 dents, 8 cannelures) Jusque Novembre 64.	1

Les numéros soulignés indiquent les pièces nouvelles ne figurant pas sur la planche.

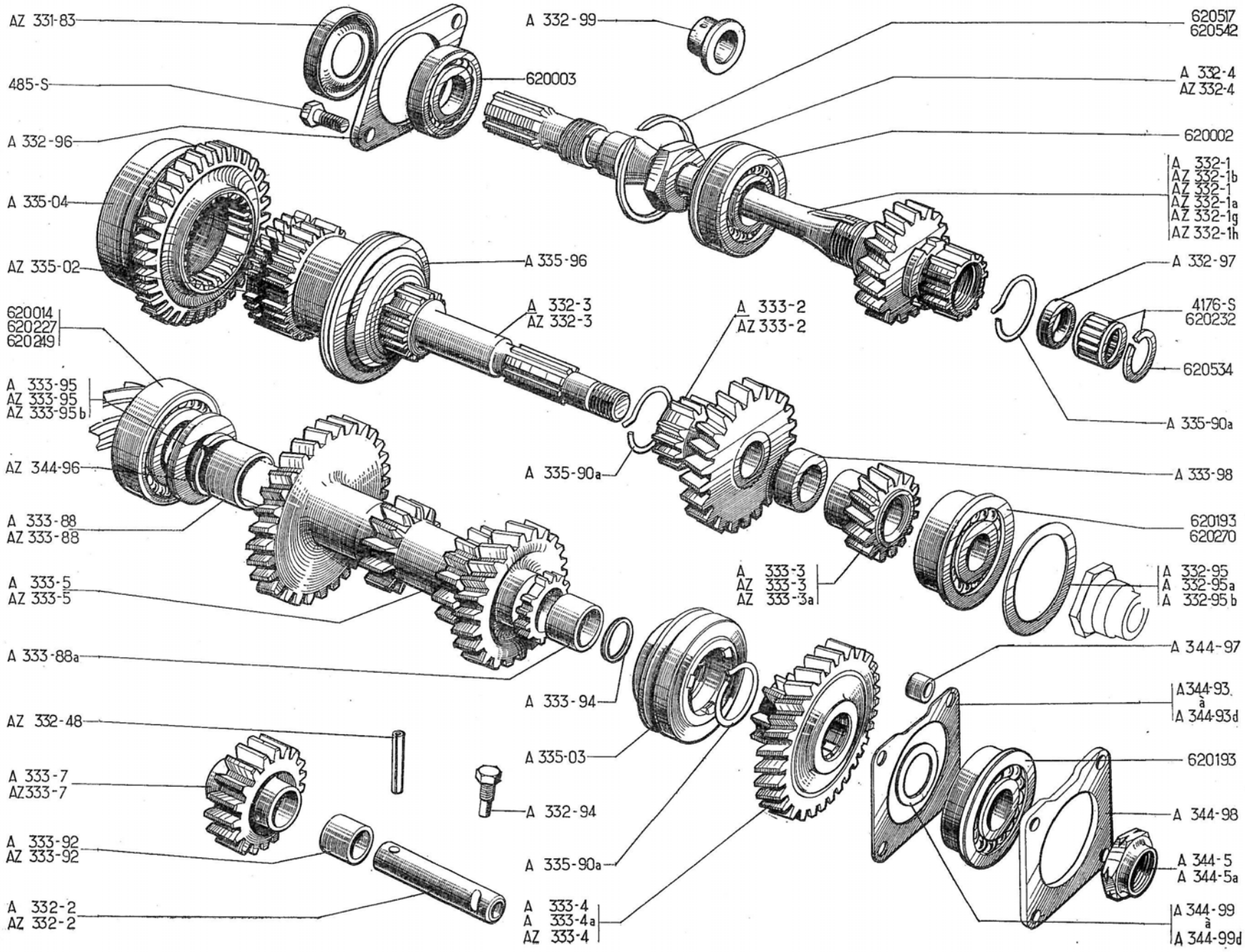
AZ 331-83
485-S
A 332-96
A 335-04
AZ 335-02
620014
620227
620249
A 333-95
AZ 333-95
AZ 333-95b
AZ 344-96
A 333-88
AZ 333-88
A 333-5
AZ 333-5
A 333-88a
AZ 332-48
A 333-7
AZ333-7
A 333-92
AZ 333-92
A 332-2
AZ 332-2
A 332-99
620003
A 335-96
A 332-3
AZ 332-3
A 333-2
AZ 333-2
A 335-90a
A 333-94
A 335-03
A 332-94
A 335-90a
A 333-4
A 333-4a
AZ 333-4
620517
620542
A 332-4
AZ 332-4
620002
A 332-1
AZ 332-1b
AZ 332-1
AZ 332-1a
AZ 332-1g
AZ 332-1h
A 332-97
4176-S
620232
620534
A 335-90a
A 333-98
620193
620270
A 333-3
AZ 333-3
AZ 333-3a
A 332-95
A 332-95a
A 332-95b
A 344-97
A344-93
à
A 344-93d
620193
A 344-98
A 344-5
A 344-5a
A 344-99
à
A 344-99d

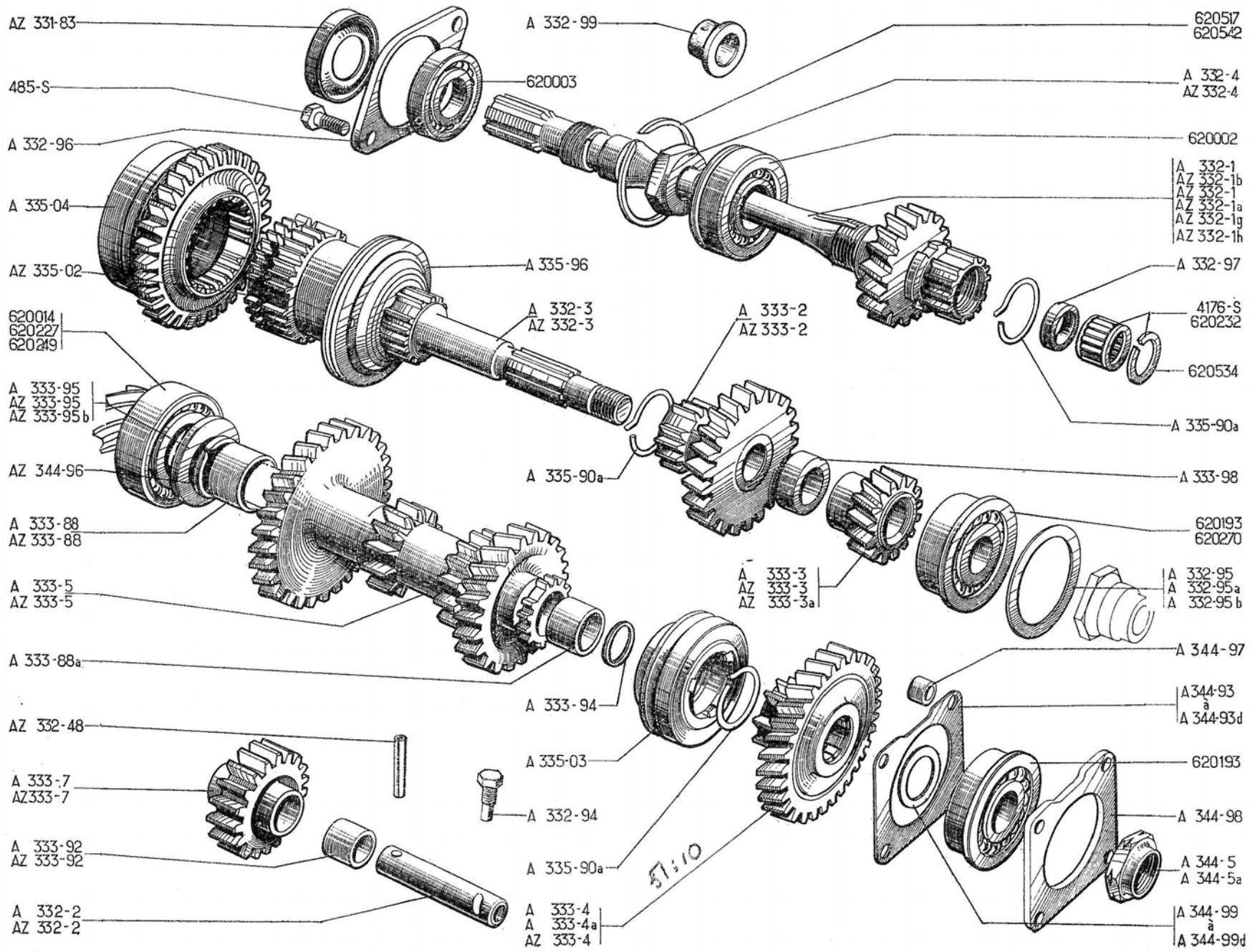
AZ 331-83
485-S
A 332-96
A 335-04
AZ 335-02
620014
620227
620249
A 333-95
AZ 333-95
AZ 333-95b
AZ 344-96
A 333-88
AZ 333-88
A 333-5
AZ 333-5
A 333-88a
AZ 332-48
A 333-7
AZ333-7
A 333-92
AZ 333-92
A 332-2
AZ 332-2
A 332-99
620003
A 335-96
A 332-3
AZ 332-3
A 333-2
AZ 333-2
A 335-90a
A 333-3
AZ 333-3
AZ 333-3a
A 333-94
A 335-03
A 332-94
A 335-90a
A 333-4
A 333-4a
AZ 333-4
620517
620542
A 332-4
AZ 332-4
620002
A 332-1
AZ 332-1b
AZ 332-1
AZ 332-1a
AZ 332-1g
AZ 332-1h
A 332-97
4176-S
620232
620534
A 335-90a
A 333-98
620193
620270
A 332-95
A 332-95a
A 332-95b
A 344-97
A 344-93
à
A 344-93d
620193
A 344-98
A 344-5
A 344-5a
A 344-99
à
A 344-99d

NUMÉRO	DÉSIGNATION	COEFF.
AZ 333-3	*Pignon de renvoi de réducteur (15 dents).* *Novembre 64-Octobre 66.* *R.p.* AZ 333-3a; *d.e.o. :* 1-AZ 332-3; 1-AZ 381-1b; 1-620.270 *(pour* AZ*)*; 1-AZ 332-3; 1-AZU 381-3b; 1-620.270 *(pour* AZU*).*	1
AZ 333-3a	Pignon de renvoi de réducteur 15 dents, 18 cannelures. Depuis Octobre 66.	1
AZ 333-3b	Pignon de renvoi de réducteur (16 dents) pour remplacement de A 332-3. Jusque Novembre 64.	1
A 333-4	*Roue de renvoi de réducteur sur pignon d'attaque (31 dents et 12 dents au crabot, 8 cannelures, épais. 29,25). Jusque Avril 54. R. p.* A 333-4a; *d.e.o. :* 1 *cale* A 344-93, a, b, c, ou d *suivant réglage et supprimer au montage la rondelle* A 344-99.	1
A 333-4a	Roue de renvoi de réducteur sur pignon d'attaque (31 dents et 12 dents au crabot, 8 cannelures, épais. 31,25 mm.) Avril 54-Novembre 64.	1
AZ 333-4	Roue de renvoi de réducteur (32 dents). Depuis Novembre 64.	1
A 333-5	*Train intermédiaire* 13×14×22×28 *dents et* 12 *dents au crabot, long.* 117,70 *mm.* *Jusque Juillet* 67. *R.p.* AZ 333-5; *d.e.o. :* 1-AZ 333-95b.	1
AY 333-5	Train intermédiaire 13×14×24×28 dents et 12 dents au crabot. AZU. Depuis Mars 68.	1
AZ 333-5	Train intermédiaire 13×14×22×28 dents et 12 dents au crabot, long. 117,54 mm. TT. Depuis Juillet 67. AZU. Jusque Mars 68.	1
A 333-7	Pignon bagué de marche AR (20 dents). 1re possibilité.	1
AZ 333-7	Pignon bagué de marche AR (15 dents). 2e possibilité. Depuis Septembre 64.	1
A-333-88	Bague de 24×25,9×18,5 AV du train intermédiaire (R. VI). Jusque Mars 63. Depuis Octobre 63.	1
A 333-88a	Bague de 20×21,9×22,5 AR du train intermédiaire (R. VI).	1
AZ 333-88	Bague AV du train intermédiaire 24×25,9×17,5 (R. VI). Mars 63-Octobre 63.	1
A 333-92	Bague de 12×17×12 du pignon de marche AR. Remplace modèle à rainure hélicoïdale pas à gauche ou pas à droite. 1re possibilité.	2
AZ 333-92	Bague de 12 × 14,5 × 24 de pignon de marche AR. 2e possibilité (R. VI). Depuis Septembre 64.	1
A 333-94	Rondelle de 20×27,4×2,5, folle de butée AR du train intermédiaire. Jusque Février 53.	1
A 333-95	Rondelle de 25×43×4, fixe de butée AV du train intermédiaire. Jusque Mars 63. Octobre 63-Juillet 67.	1
AZ 333-95	Rondelle fixe de butée AV du train intermédiaire 25×43×4,55. Mars 63-Octobre 63.	1
AZ 333-95b	Rondelle fixe de butée AV du train intermédiaire 25×43×2,40 (R. VI). Depuis Juillet 67.	1
A 333-98	Entretoise de 20×28×12,4 du pignon fou de 2e.	1
AZ 335-02	Baladeur de 2e et 3e avec cône mâle et segment d'arrêt (15 dents au crabot intérieur, 21 dents au crabot extérieur).	1
A 335-03	Baladeur de vitesse surmultipliée avec cône mâle et segment d'arrêt (15 dents au crabot intér.).	1
A 335-04	Baladeur de 1re et marche AR avec cône mâle et segment d'arrêt (33 dents et 24 dents au crabot intér.).	1
A 335-90a	Segment de 27,5 × 29,5 × 2,7 de ralenti de 2e, 3e et de surmultipliée.	3
A 335-96	Collerette d'entraînement du baladeur de 2e et 3e.	1
A 344-5	*Écrou H crénelé de* 16×150 *à embase cylindrique, larg. sur plats* 29 *mm, de blocage du roulement AR de pignon d'attaque.* — A, AZ, AZU. *Jusque Novembre* 54. — AU. *N.F.P.*	1
A 344-5a	Écrou H à collerette de 20×150 de blocage du roulement AR de pignon d'attaque. A, AZ, AZU. Depuis Novembre 54 (R. VI).	1

Les numéros soulignés indiquent les pièces nouvelles ne figurant pas sur la planche.

NUMÉRO	DÉSIGNATION	COEFF^t
	Cale de réglage de bride de fixat. du roulement AR de pignon d'attaque. Depuis Avril 54.	
A 344-93	— épais. 0,05 mm.	ALD
A 344-93a	— épais. 0,1 mm.	ALD
A 344-93b	— épais. 0,2 mm.	ALD
A 344-93c	— épais. 0,5 mm.	ALD
A 344-93d	— épais. 1 mm.	ALD
AZ 344-96	Segment d'arrêt de roulement AV de pignon d'attaque 23,2×29×2,2 R. VI). Depuis Mars 63.	1
A 344-97	Entretoise de 7,2×10,5×3,6 sous bride de fixat. du roulement AR de pignon d'attaque (R. VI).	4
A 344-98	Bride de fixat. du roulement AR de pignon d'attaque, trou central 44 mm, épais. 4 mm.	1
	Rondelle de 20×32 de réglage du roulement AR de pignon d'attaque. Jusque Avril 54.	
A 344-99	— épais 0,5 mm.	ALD
A 344-99a	— épais. 0,10 mm.	ALD
A 344-99b	— épais. 0,20 mm.	ALD
A 344-99c	— épais. 0,50 mm	ALD
A 344-99d	— épais. 1 mm.	ALD

NUMÉRO	DÉSIGNATION	COEFF^t
485-S	Vis TH de 7×20×15 de fixat. de bride du roulement AR d'arbre de commande.	2
4.176-S	*Cartouche d'aiguilles avec segment (R. VI). Jusque Novembre 64. R. p. 620232; d.e.o. :* 1-620-534.	1
620.002	Roulement simple (rainure sur bague extér.) de 25×52×15 AR d'arbre de commande (R. X).	1
620.003	Roulement simple de 20×42×8 AV d'arbre de commande (R. X). A, AU, AZU, AZ (embrayage normal). AZU. Jusque Mai 68.	1
620.014	Roulement double de 25×52×18 AV du pignon d'attaque (R. X). TT sauf AZU P.T.T. Jusque Mars 63.	1
620.193	Roulement double épaulé de 20×52×22,2 :	
	— AR d'arbre primaire. Jusque Octobre 66.	1
	— AR de pignon d'attaque.	1

NUMÉRO	DÉSIGNATION	COEFF^t
620.227	Roulement à rouleaux AV du pignon d'attaque 25×52×18 (R. X). Jusque Octobre 63.	1
620.232	Cage à aiguilles d'arbre de commande 15×20×19,5 (R. X). Depuis Novembre 64.	1
620.249	Roulement à rouleaux AV de pignon d'attaque (25×52×16) (R. X). Depuis Octobre 63.	1
620.270	Roulement épaulé à 1 rangée de billes AR d'arbre primaire 20×52×57×15. 1 gorge sous collerette. Depuis Octobre 66.	1
620.517	Segment d'arrêt du roulement AR d'arbre de commande 49×57,5×1,1 (R. VI). 1re possibilité.	1
620.534	Segment d'arrêt de cage à aiguilles d'arbre de commande diam. extér. 23 mm (R. X). Depuis Novembre 64.	1
620.542	Segment d'arrêt du roulement AR d'arbre de commande 49 × 55,5 ×1,35) (R. VI). 2e possibilité. Depuis Septembre 64.	1

Les numéros soulignés indiquent les pièces nouvelles ne figurant pas sur la planche.

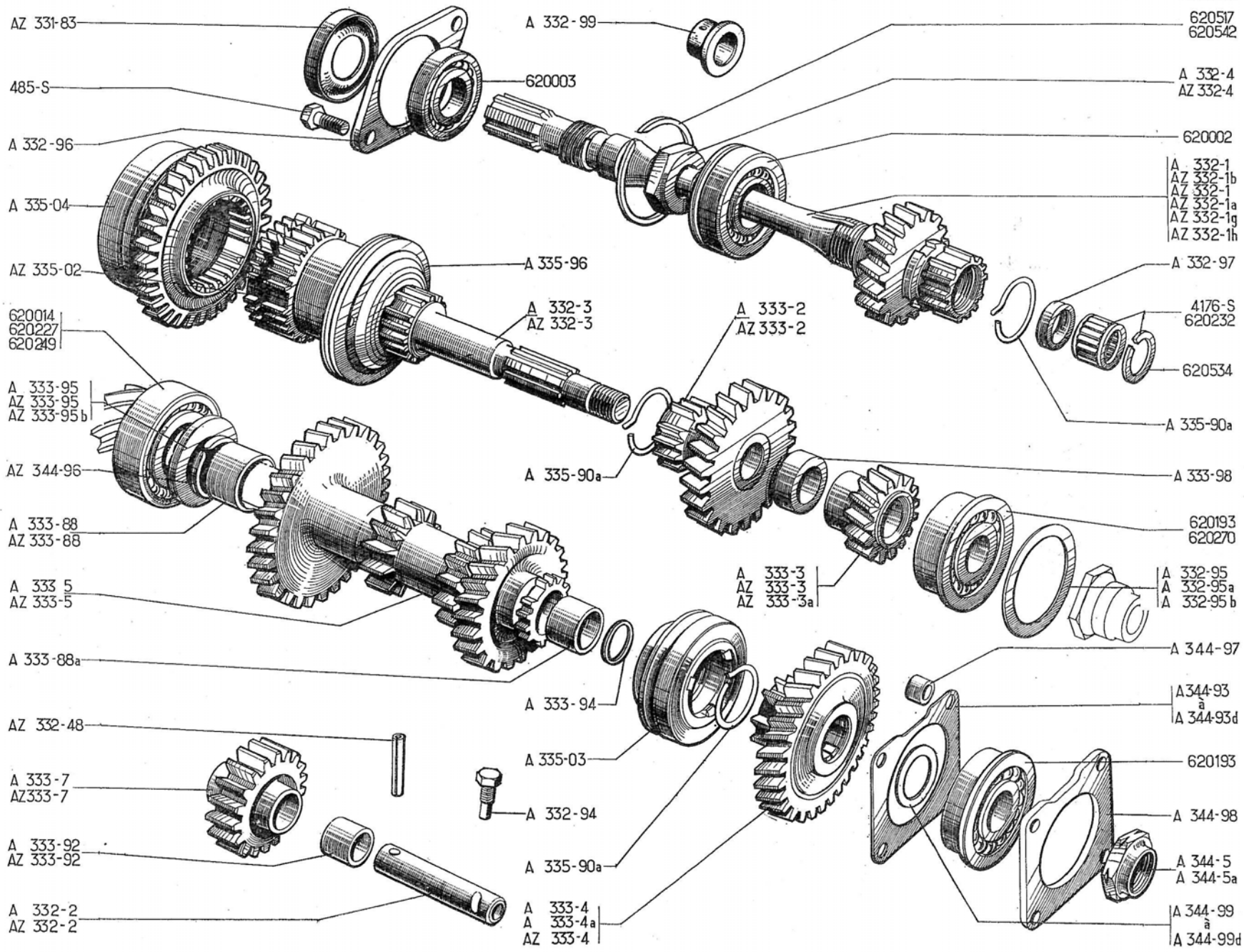
AZ 331-83
485-S
A 332-96
A 335-04
AZ 335-02
620014
620227
620249
A 333-95
AZ 333-95
AZ 333-95 b
AZ 344-96
A 333-88
AZ 333-88
A 333 5
AZ 333-5
A 333-88a
AZ 332-48
A 333-7
AZ333-7
A 333-92
AZ 333-92
A 332-2
AZ 332-2
A 332-99
620003
A 335-96
A 332-3
AZ 332-3
A 333-2
AZ 333-2
A 335-90a
A 333-3
AZ 333-3
AZ 333-3a
A 333-94
A 335-03
A 332-94
A 335-90a
A 333-4
A 333-4a
AZ 333-4
620517
620542
A 332-4
AZ 332-4
620002
A 332-1
AZ 332-1b
AZ 332-1
AZ 332-1a
AZ 332-1g
AZ 332-1h
A 332-97
4176-S
620232
620534
A 335-90a
A 333-98
620193
620270
A 332-95
A 332-95a
A 332-95 b
A 344-97
A344-93
à
A 344-93d
620193
A 344-98
A 344-5
A 344-5a
A 344-99
à
A 344-99d

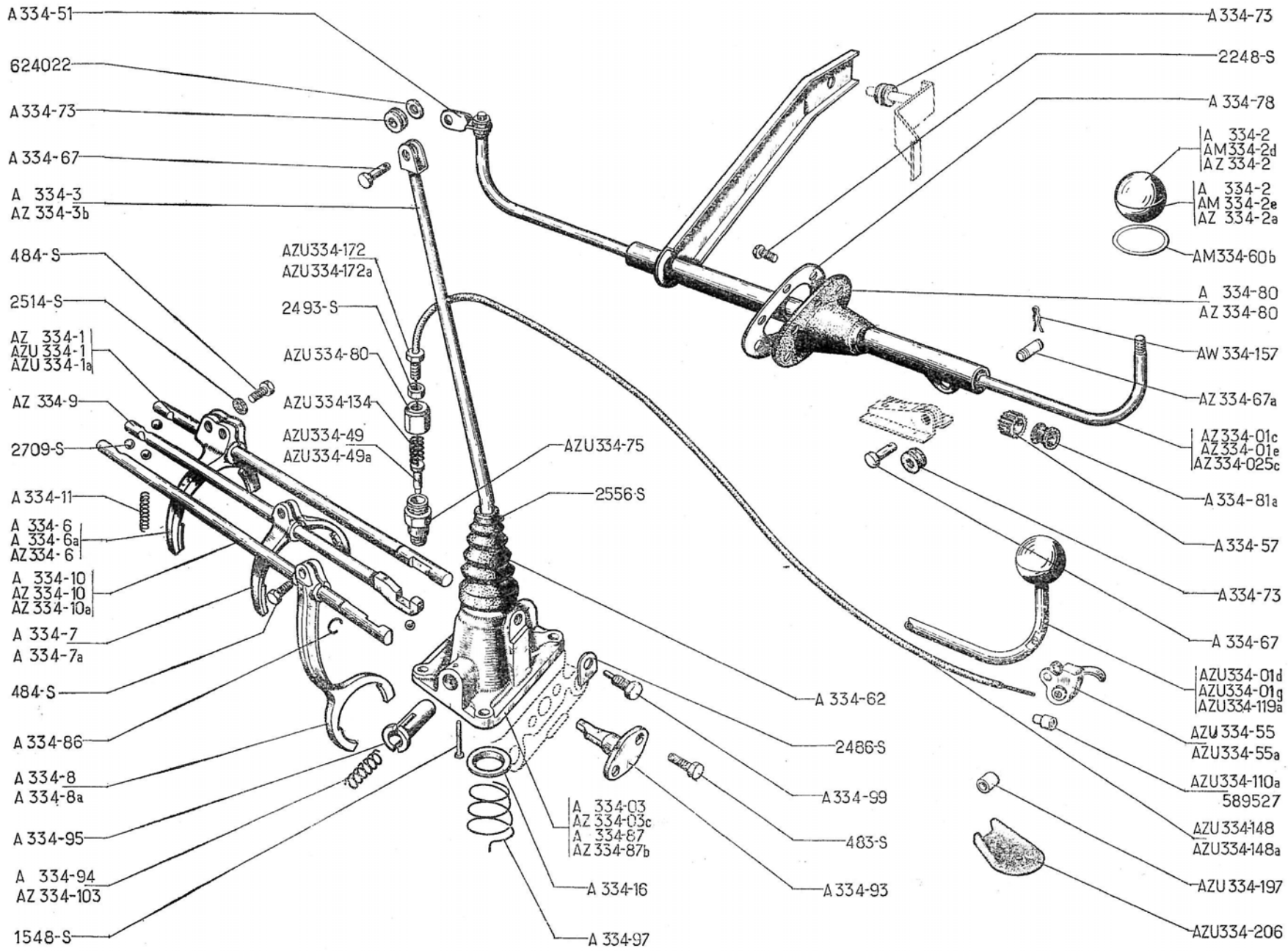
A 334-51
624022
A 334-73
A 334-67
A 334-3
AZ 334-3b
484-S
2514-S
AZ 334-1
AZU 334-1
AZU 334-1a
AZ 334-9
2709-S
A 334-11
A 334-6
A 334-6a
AZ 334-6
A 334-10
AZ 334-10
AZ 334-10a
A 334-7
A 334-7a
484-S
A 334-86
A 334-8
A 334-8a
A 334-95
A 334-94
AZ 334-103
1548-S
AZU334-172
AZU334-172a
2493-S
AZU 334-80
AZU 334-134
AZU334-49
AZU334-49a
AZU334-75
2556-S
A 334-62
2486-S
A 334-99
483-S
A 334-93
A 334-03
AZ 334-03c
A 334-87
AZ 334-87b
A 334-16
A 334-97
A 334-73
2248-S
A 334-78
A 334-2
AM334-2d
AZ 334-2
A 334-2
AM 334-2e
AZ 334-2a
AM334-60b
A 334-80
AZ 334-80
AW 334-157
AZ 334-67a
AZ334-01c
AZ334-01e
AZ334-025c
A 334-81a
A 334-57
A 334-73
A 334-67
AZU334-01d
AZU334-01g
AZU334-119a
AZU 334-55
AZU334-55a
AZU334-110a
589527
AZU334-148
AZU334-148a
AZU 334-197
AZU334-206

NUMÉRO	DÉSIGNATION	COEFF.
	Nota. — MONTAGE ANTIVOL ALLEMAGNE. Mars 62 Janvier 63. Les pièces ne sont plus fournies.	
AZ 334-01c	Commande des vitesses sur tablier (sans boule) suppression du doigt de guidage TT. **Sauf AZU P.T.T.** Juin 65-Juillet 66. Remplace modèle précédent.	1
AZU 334-01d	Commande des vitesses sur tablier sans boule (suppression du doigt de guidage). **AZU P.T.T.** Juilllet 64-Juillet 66.	1
AZ 334-01e	Commande des vitesses sur tablier sans boule (sans bras de débattement). **D à G et D à D. TT sauf AZU P.T.T.** Depuis Juillet 66.	1
AZU 334-01g	Commande des vitesses sur tablier sans boule (sans bras de débattement). **AZU. P.T.T.** Juillet 66-Octobre 67.	1
A 334-03	Support avec levier de commande, cache-poussière, ressort, cuvette, piston de rappel. Jusque Juin 65.	1
AZ 334-03c	Support avec levier de commande, cache-poussière, ressorts, pistons de rappel (sans doigt de guidage). Depuis Juin 65.	1
AZ 334-025c	Commande des vitesses sur tablier (sans boule). Suppression du doigt de guidage. **D. à D.** Jusque Juillet 66.	1
AZ 334-1	Axe de commande de fourchette de 1re et marche AR, long. totale 244,5 mm, rectiligne, 4 crans d'arrêt. Encoche larg. 10 mm. **TT sauf AZU P.T.T.**	1
AZU 334-1	Axe de commande de fourchette de 1re et de marche AR, long. totale 244,5 mm, rectiligne, 4 crans d'arrêt, logement pour doigt de verrouillage. **AZU P.T.T.** Mars 62-Mai 66.	1
AZU 334-1a	Axe de commande de fourchette de 1re et marche AR, long. totale 244,5 mm, rectiligne, 4 crans d'arrêt, logement pour doigt de verrouillage, encoche, larg. 10 mm. **AZU P.T.T.** Mai 66-Octobre 67.	1

NUMÉRO	DÉSIGNATION	COEFF.
A 334-2	*Boule de levier de vitesse* (R. VI). *Jusque Juillet* 66. *R.p.* AZ 334-2 ; *d.e.o.* 1 - AZ 334-2a.	1
AM 334-2d	Demi-boule supérieure de changement de vitesse, filetage 10×150 (noire) (R. VI). **AZAM.** Depuis Avril 67.	1
AM 334-2e	Demi-boule inférieure de changement de vitesse (noire) (R. VI). **AZAM.** Depuis Avril 67.	1
AZ 334-2	Demi-boule supérieure de changement de vitesse. Filetage 10×150 (R. VI). Depuis Juillet 66. **SAUF AZAM.** Depuis Avril 67.	1
AZ 334-2a	Demi-boule inférieure de changement de vitesse (R. VI). Depuis Juillet 66. **SAUF AZAM.** Depuis Avril 67.	1
A 334-3	Levier de commande des axes de fourchette avec chape soudée (rotule avec 1 rainure). Jusque Juin 65.	1
AZ 334-3b	Levier de commande des axes de fourchette (suppression du doigt de guidage). Depuis Juin 65.	1
A 334-6	*Fourchette de* 1re *et marche AR (fixat. par* 2 *vis, ouverture* 67,75 *mm). Jusque Juillet* 53. *R. p.* A 334-6a; *d. e. o. :* 1-A 331-4a.	1
A 334-6a	Fourchette même que A 334-6 sauf : bride de fixation inclinée. Juillet 53-Juillet 67.	1
AZ 334-6	Fourchette de 1re et marche AR, fixat. par 1 vis. Depuis Juillet 67.	1
A 334-7	*Fourchette de* 2e *et* 3e *(fixation par* 1 *vis, ouverture* 65,5 *mm). Jusque Juillet* 53. *R. p.* A 334-7a; *d. e. o. :* 1-A 331-4a.	1
A 334-7a	Fourchette même que A 334-7, sauf : bride de fixation inclinée. Depuis Juillet 53.	1
A 334-8	*Fourchette de vitesse surmultipliée (fixat. par* 1 *vis, ouverture* 50 *mm). Jusque Juillet* 53. *R. p.* A 334-8a; *d. e. o. :* 1-A 331-4a.	1
A 334-8a	Fourchette même que A 334-8, sauf : bride de fixation inclinée. Depuis Juillet 53.	1

NUMÉRO	DÉSIGNATION	COEFF.
AZ 334-9	Axe de commande de fourchette de 2e et 3e. Long. totale 244,5 mm. Extrémité cintrée. 6 crans d'arrêt. Encoche larg. 10 mm. Depuis Mai 66. Remplace modèle précédent.	1
A 334-10	Axe de commande de fourchette de vitesse surmultipliée, long. totale 244,5 mm, rectiligne 3 crans d'arrêt. Jusque Juin 65.	1
AZ 334-10	Axe de commande de fourchette de surmultipliée, encoche larg. 9,9 mm (suppression du doigt de guidage). Juin 65-Mai 66.	1
AZ 334-10a	Axe de commande de fourchette de surmultipliée, long. totale 244,5 mm, rectiligne, 3 crans d'arrêt, encoche larg. 9,9 mm. Depuis Mai 66.	1
A 334-11	Ressort de 4,3×6,5×29 d'appui de bille de verrouillage.	4
A 334-16	Cuvette d'appui du levier de commande, diam. extér. 34 mm, haut. 5 mm.	1
AZU 334-49	Câble de commande avec doigt de verrouillage de marche AR (R. X). **AZU P.T.T.** Mars 62-Juillet 64.	1
AZU 334-49a	Câble de commande avec doigt de verrouillage de marche AR. Long. du câble 630 mm (R. X). **AZU P.T.T.** Juillet 64-Octobre 67.	1
A 334-51	Biellette d'attelage des leviers de changement de vitesse.	1
AZU 334-55	Levier de déverrouillage de marche AR. **AZU P.T.T.** Mars 62-Juillet 64.	1
AZU 334-55a	Levier de déverrouillage de marche AR. **AZU P.T.T.** Juillet 64-Octobre 67.	1
A 334-57	Bague caoutchouc du levier de changement de vitesse (13,7 ×20×12) (R. VI).	2
AM 334-60b	Jonc d'enjolivement de boule de changement de vitesse, diam. extér. 50,3 mm (chromé) (R. VI). **AZAM.** Depuis Avril 67.	1
A 334-62	Cache-poussière de levier de commande sur boîte (R. VI).	1

NUMÉRO	DÉSIGNATION	COEFF[1]
A 334-67	Axe d'articulation, diam. 6 mm, long. sous tête 20 mm, de la commande des vitesses.	2
	Depuis Mai 66.	1
	— Du levier de commande de verrouillage de marche AR. **AZU P.T.T.** Juillet 64-Octobre 67.	1
AZ 334-67a	Axe d'articulation du support de commande de vitesses sur tablier 6×22 (2 gorges) (R. VI). Depuis Mai 66.	1
A 334-73	Bague élastique de 6×16×12,5 d'articulation de commande (R. VI).	4
AZU 334-75	Corps du guide du doigt de verrouillage de marche AR. **AZU P.T.T.** Mars 62-Octobre 67.	1
A 334-78	Bride du joint élastique de commande sur planche de bord. Jusque Juillet 66.	1
A 334-80	Joint élastique de levier de changement de vitesse sur planche de bord (R. VI).	1
AZ 334-80	Joint élastique de levier de changement de vitesses sur planche de bord. Diam. de fixat. 32×78 (R. VI). Depuis Juillet 66.	1
AZU 334-80	Chapeau du guide de doigt de verrouillage de marche AR (R. VI). **AZU P.T.T.** Mars 62-Octobre 67.	6
A 334-81a	Coussinet rilsan de levier de changement de vitesses 12 × 14 × 18 × 14,2 (R. VI). Depuis Mars 64.	2
A 334-86	Jonc de 9,75×11,75×1 de butée d'axe de fourchette de 1re et marche AR et de surmultipliée.	2
A 334-87	Support de levier de commande des axes de fourchettes sur boîte. Jusque Juin 65.	1
AZ 334-87b	Support de levier de commande des axes de fourchettes sur boîte (suppression du doigt de guidage). Depuis Juin 65.	1
A 334-93	Doigt de guidage du levier de commande des axes de fourchettes, long. totale : 39 mm. Jusque Juin 65.	1
A 334-94	Ressort de 8,8×11,25×32 de poussée du piston de rappel du levier de commande.	2
	Depuis Juin 65.	1
A 334-95	Piston épaulé du levier, de rappel diam. 13,9 mm, long. sous épaulement 37 mm.	2
A 334-97	Ressort conique de 25×39×29 d'appui de cuvette du levier de commande.	1
A 334-99	Vis TH à téton de 7×18, filetage : long. 11,5 mm; téton diam. 5 mm, long. 6,5 mm d'arrêt de rotation du levier de commande.	1
AZ 334-103	Ressort de 8,9×11,5 (12 spires) de rappel du levier de commande (suppression du doigt de guidage). Depuis Juin 65.	1
AZU 334-110a	Arrêt de gaine de câble de commande de verrouillage de marche AR. Long. 11 mm (R. VI). **AZU P.T.T.** Juillet 64-Octobre 67.	1
AZU 334-119a	*Commande des vitesses sur tablier sans boule ni bagues élastiques.* **AZU P.T.T.** *Jusque Juillet* 64. *R. p.* AZU 334-01b; *d.e.o.:* 1-AZU 334-49a *(R. VI)*, 1-AZU 334-55a, 1-A 334-67, 1-AZU 334-110a *(R. VI)*. 1-AZU 334-148a *(R. VI)*. 1-AZU 334-172a *(R. VI)*. 1-AZU 334-197 *(R. VI)*.	1
AZU 334-134	Ressort de rappel du doigt de verrouillage de marche AR (11,3×18,5) (R. VI). **AZU P.T.T.** Mars 62-Octobre 67.	1
AZU 334-148	Gaine du câble de commande du verrouillage de marche AR (R. X). **AZU P.T.T.** Mars 62-Juillet 64.	1
AZU 334-148a	Gaine du câble de commande du verrouillage de marche AR. Long. 550 mm (R. X). **AZU P.T.T.** Juillet 64-Octobre 67.	1
AW 334-157	Pincette d'axe d'articulation du support de commande de vitesses (R. VI). Depuis Mai 66.	2
AZU 334-172	Vis TH de 7 creuse de réglage du verrouillage de la marche AR (R. VI). **AZU P.T.T.** Mars 62-Juillet 64.	1
AZU 334-172a	Vis TH de 7 mm creuse de réglage du verrouillage de marche AR. Long. 43 mm (R. VI). **AZU P.T.T.** Juillet 64-Octobre 67.	1
AZU 334-197	Entretoise de 6,5 × 8 × 9,5 du levier de verrouillage de marche AR. (R. VI). **AZU P.T.T.** Juillet 64-Octobre 67.	1
AZU 334-206	Protecteur caoutchouc du levier de verrouillage de marche AR (R. VI). **AZU P.T.T.** Juillet 64-Octobre 67.	1
483-S	Vis TH de 7×15 de fixat. du doigt de guidage. Jusque Juin 65.	2
484-S	Vis TH de 7×17,5 de fixat. de fourchette sur axe.	4
	Depuis Juillet 67.	3
1.548-S	Rivet TF de 3×24 de maintien de ressort de poussée du piston de rappel.	1
2.248-S	Vis TR de 5×7,5 de fixat. de bride de commande des vitesses sur tablier (R. VI).	6
2.486-S	Arrêtoir simple de 7,5 mm, long. 17,5 mm, larg. 16 mm, de la vis d'arrêt de rotation du levier.	2
2.493-S	*Écrou H de 7×100, haut. 5 mm, de blocage de vis de réglage de verrouillage de la marche AR.* **AZU P.T.T.** *Mars 62-Octobre 67. R.p.* 2.490-S.	1
2.514-S	Rondelle crantée de 7,3×12 sous vis de fixat. de fourchette (R. VI).	4
2.556-S	Collier, long. 160 mm de fixat. du cache-poussière du levier de commande (R. X).	1
2.709-S	Bille de 7 mm de verrouillage des vitesses (R. X).	6
589.527	Axe de levier de déverrouillage de marche AR. **AZU P.T.T.** Mars 62-Juillet 64.	1
624.022	Rondelle élastique de 6,5×14,2 de commande des vitesses (R. VI). Depuis Mai 65.	2

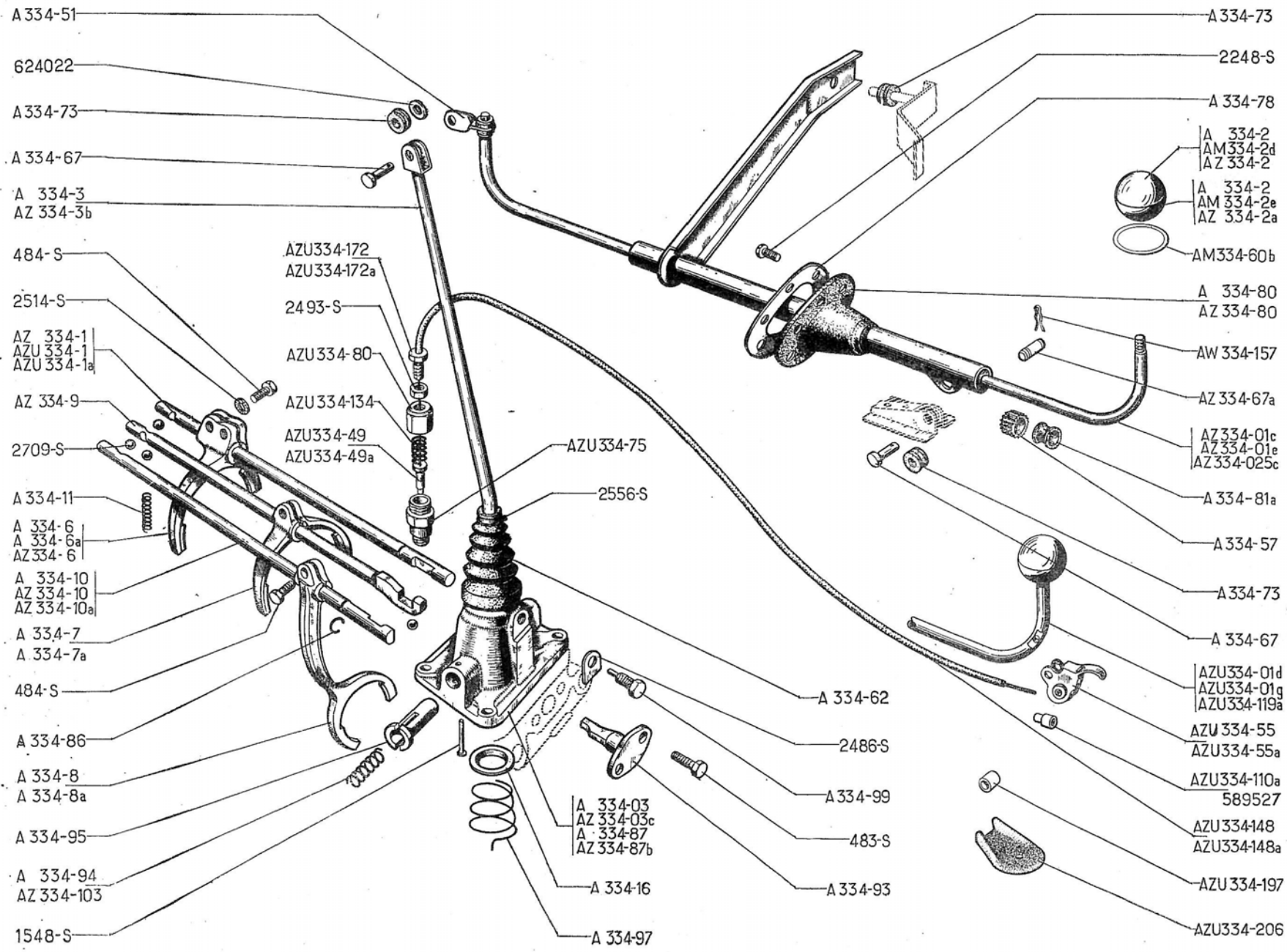
A 334-51
624022
A 334-73
A 334-67
A 334-3
AZ 334-3b
484-S
2514-S
AZ 334-1
AZU 334-1
AZU 334-1a
AZ 334-9
2709-S
A 334-11
A 334-6
A 334-6a
AZ 334-6
A 334-10
AZ 334-10
AZ 334-10a
A 334-7
A 334-7a
484-S
A 334-86
A 334-8
A 334-8a
A 334-95
A 334-94
AZ 334-103
1548-S
AZU334-172
AZU334-172a
2493-S
AZU 334-80
AZU 334-134
AZU334-49
AZU334-49a
AZU 334-75
2556-S
A 334-03
AZ 334-03c
A 334-87
AZ 334-87b
A 334-16
A 334-97
A 334-62
2486-S
A 334-99
483-S
A 334-93
A 334-73
2248-S
A 334-78
A 334-2
AM334-2d
AZ 334-2
A 334-2
AM 334-2e
AZ 334-2a
AM334-60b
A 334-80
AZ 334-80
AW 334-157
AZ 334-67a
AZ 334-01c
AZ 334-01e
AZ 334-025c
A 334-81a
A 334-57
A 334-73
A 334-67
AZU334-01d
AZU334-01g
AZU334-119a
AZU 334-55
AZU334-55a
AZU334-110a
589527
AZU334-148
AZU334-148a
AZU 334-197
AZU334-206

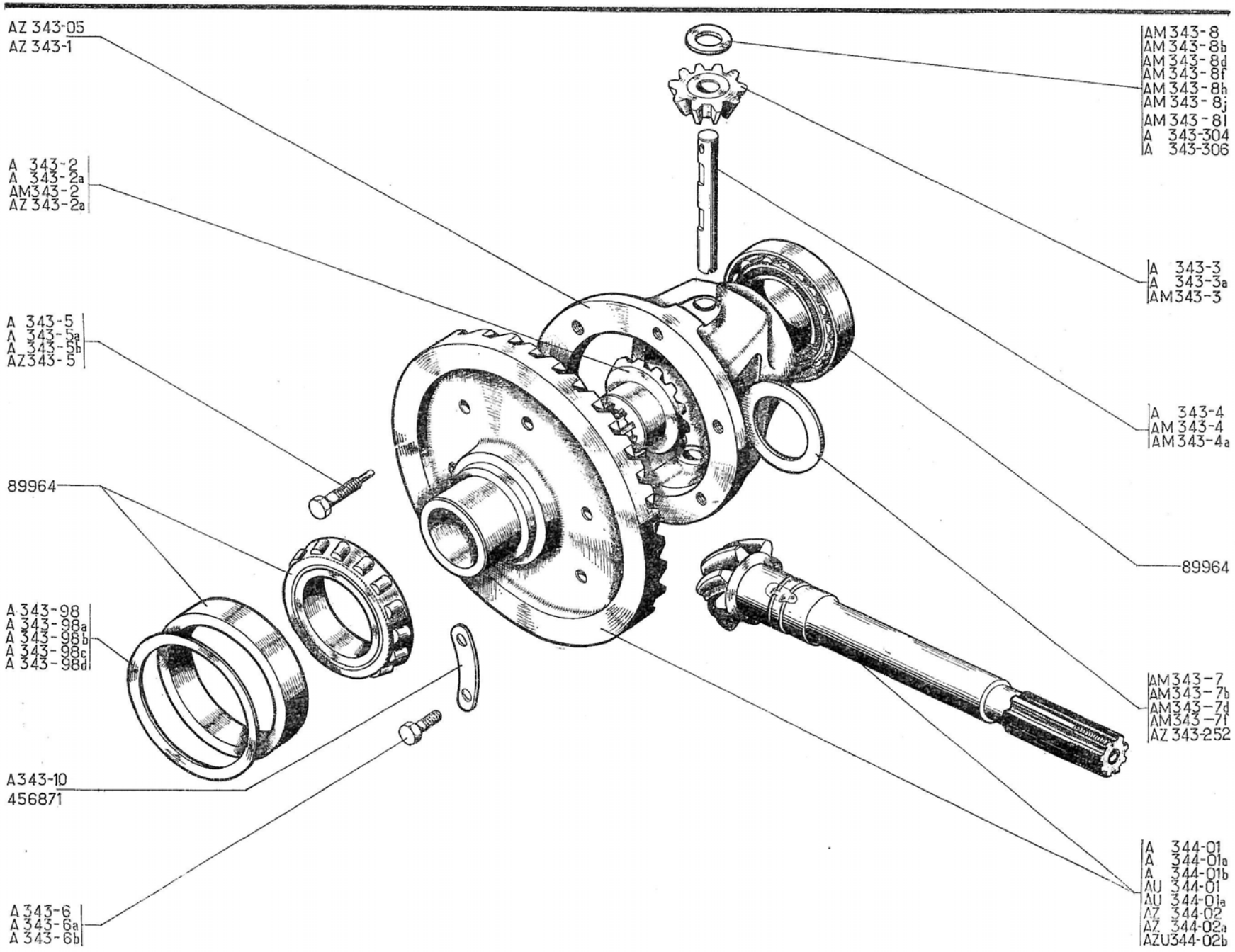
AZ 343-05
AZ 343-1
A 343-2
A 343-2a
AM343-2
AZ 343-2a
A 343-5
A 343-5a
A 343-5b
AZ343-5
89964
A 343-98
A 343-98a
A 343-98b
A 343-98c
A 343-98d
A343-10
456871
A 343-6
A 343-6a
A 343-6b
AM 343-8
AM 343-8b
AM 343-8d
AM 343-8f
AM 343-8h
AM 343-8j
AM 343-8l
A 343-304
A 343-306
A 343-3
A 343-3a
AM343-3
A 343-4
AM 343-4
AM 343-4a
89964
AM343-7
AM343-7b
AM343-7d
AM343-7f
AZ 343-252
A 344-01
A 344-01a
A 344-01b
AU 344-01
AU 344-01a
AZ 344-02
AZ 344-02a
AZU344-02b

NUMÉRO	DÉSIGNATION	COEFF^t
AZ 343-05	Boîtier de différentiel complet comprenant : 1-AZ 343-1, 2-AM 343-2, 2-AM 343-3, 1-AM 343-4a, 1-AZ 343-5. Depuis Mars 63. Remplace boîtiers nus montés jusque Mars 63. Pour modèles montés jusque Janvier 60; d.e.o. : 5-A 343-6b.	1
AZ 343-1	Boîtier de différentiel nu axe de satellite, diam. 13 mm. Depuis Mars 63.	1
A 343-2	*Roue planétaire, 16 dents, 8 cannelures, queue : diam. 28 mm, long. 20 mm, épais. totale roue dentée 12,5. Jusque Juillet 52. R.p.* AZ 343-05.	2
A 343-2a	*Roue planétaire, même que* A 343-2, *sauf épais. totale roue dentée 11,2. Juillet 52-Mars 63. R.p.* AZ 343-05.	2
AM 343-2	Roue planétaire (16 dents, 8 cannelures, épais. totale 29,8). Depuis Mars 63. Sauf **AZAM-AZU.** Depuis Septembre 65.	2
AZ 343-2a	Roue planétaire (16 dents, 20 cannelures). **AZAM-AZU.** Depuis Septembre 65.	2
A 343-3	*Pignon satellite, fond plat, 10 dents haut. 13 mm. Jusque Juillet 53. R.p.* AZ 343-05.	2
A 343-3a	*Pignon même que* A 343-3, *sauf (plat de dent chanfreiné sur 8 mm). Juillet 52-Mars 63. R.p.* AZ 343-05.	2
AM 343-3	Pignon satellite (10 dents), haut. 11,7 mm. Depuis Mars 1963.	2
A 343-4	Axe des satellites, diam. 12 mm, long. 94 mm. Jusque Mars 63.	2
AM 343-4	*Axe de satellite (13×94). Mars 63-Juillet 65. R. p.* AM 343-4a; *d.e.o. :* 1-AZ 343-5.	1
AM 343-4a	Axe des satellites, diam. 13 mm, long. 94 mm, 1 encoche larg. 8,5 mm, profondeur 4 mm. Depuis Juillet 65.	1
A 343-5	*Vis TH à téton de 7×35, téton : diam. 5 mm, long. 13 mm; de fixat. de couronne de différentiel et d'arrêt d'axe des satellites. Jusque Juin 50. N.F.P. (voir dictionnaire réparations n° 447).*	1
A 343-5a	Vis TH à téton de 10×35, pas de 150 de fixat. de couronne de différentiel et d'arrêt d'axe des satellites. Juin 50-Janvier 60. (R. VI).	1
A 343-5b	Vis TH à téton de 10×35, pas de 125, de fixat. de couronne de différentiel et d'arrêt d'axe des satellites. Janvier 60-Juillet 65.	1
AZ 343-5	Vis TH à téton de 10×28, pas de 125 d'arrêt d'axe de satellites. Depuis Juillet 65.	1
A 343-6	*Vis TH de 7×18 de fixat. de couronne de différentiel. Jusque Juin 50. N.F.P. (voir dictionnaire réparations n° 447).*	5
A 343-6a	Vis TH de 10×20, pas de 150, de fixat. de couronne de différentiel. Juin 50-Janvier 60.	5
A 343-6b	Vis TH de 10×20, pas de 125, de fixat. de couronne de différentiel. Depuis Janvier 60.	5
	Rondelle d'appui de planétaire 28,25×52 (R. VI). Depuis Mars 63.	ALD
AM 343-7	épais. 1,35 mm.	
AM 343-7b	— 1,47.	
AM 343-7d	— 1,59.	
AM 343-7f	— 1,71.	
	Rondelle d'appui de satellite 13×28. Depuis Mars 63.	ALD
AM 343-8	épais. 1,47 mm.	
AM 343-8b	— 1,61.	
AM 343-8d	— 1,75.	
AM 343-8f	— 1,89.	
AM 343-8h	— 2,03.	
AM 343-8j	— 2,17.	
AM 343-8l	— 2,31.	
A 343-10	Arrêtoir double circulaire de 10, entr'axe 40 mm des vis de fixat. de couronne de différentiel. Juin 50-Janvier 60.	3
	Rondelle de 62×72 de réglage de roulement de différentiel :	ALD
A 343-98	épais. 0,05 mm.	
A 343-98a	— 0,10.	
A 343-98b	— 0,20.	
A 343-98c	— 0,50.	
A 343-98d	— 1.	
	Rondelle de 28×47 d'appui de planétaire (matière plastique). Jusque Mars 63.	ALD
AZ 343-252	épais. 2,02 mm. (Remplace rondelle acier.)	

NUMÉRO	DÉSIGNATION	COEFF^t
	Rondelle de 12×28 d'appui de satellite. Jusque Mars 63.	ALD
A 343-304	épais. 2,03 mm.	
A 343-306	— 2,17 mm.	
A 344-01	*Couple conique* 8×31 *(couronne : trou de fixat. diam.* 7 *mm). Jusque Juin* 50. *R.p.* AZU 344-02b, *d. e. o.* : 1-AZ 343-05, 5-A 343-6b, 1-AZ, 344-96, 1.620.249.	1
A 344-01a	*Couple conique* 8×31 *(couronne : trou de fixat. diam.* 10 *mm, pignon filetage* 16×150*).* **A, AZ, AZU.** *Juin* 50-*Novembre* 54. *R. p.* AZU 344-02b; *d. e. o.* : 1-A 344-5a, 1-620.249, 1-AZ 344-96.	1

NUMÉRO	DÉSIGNATION	COEFF^t
A 344-01b	*Couple conique* 8 × 31 *(couronne trou de fixat. diam.* 10 *mm ; pignon filetage* 20 × 150*).* **A, AZ, AZU.** *Novembre* 54-*Mars* 63. *R. p.* AZU 344-02b ; *d. e. o.* : 1-620.249, 1-AZ 344-96.	1
AU 344-01	*Couple conique* 7×31 *(couronne : trou de fixat. diam.* 10 *mm, pignon filetage* 16×150*).* *R. p.* **AU** 344-01a; *d.e.o.* : 1-A 344-5a.	1
AU 344-01a	Couple conique 7×31 (couronne trou de fixat. diam. 10 mm, pignon filetage 20×150). Solution **P.D.** pour remplacement de **AU** 344-01.	1

NUMÉRO	DÉSIGNATION	COEFF^t
AZ 344-02	Couple conique 8×29 **AZ.** Mars 63-Octobre 63.	1
AZ 344-02a	Couple conique 8×29 (montage roulement de 16 mm). **AZ.** Depuis Octobre 63.	1
AZU 344-02b	Couple conique 8 × 31 (sans roulement) (montage roulement de 16 mm. **AZU.** Depuis Mars 63.	1
89.964	Roulement à rouleaux coniques de 35×72×17 du boîtier de différentiel (R. X).	2
456.871	*Arrêtoir double circulaire de* 7,5 *mm, entr'axes* 40 *mm des vis de fixat. de couronne de différentiel. Jusque Juin* 50. *N.F.P.*	3

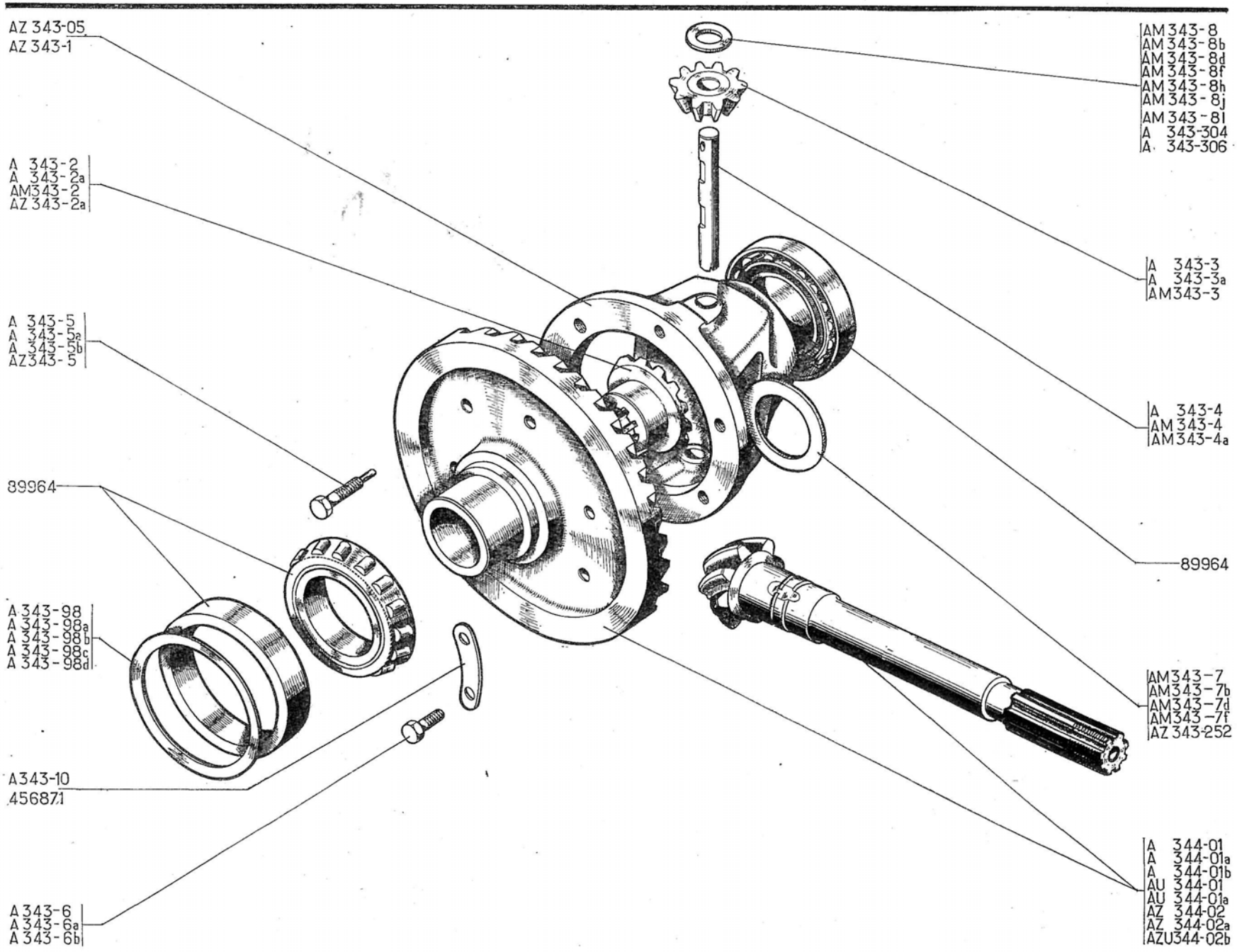
AZ 343-05
AZ 343-1
A 343-2
A 343-2a
AM343-2
AZ 343-2a
A 343-5
A 343-5a
A 343-5b
AZ343-5
89964
A 343-98
A 343-98a
A 343-98b
A 343-98c
A 343-98d
A343-10
456871
A 343-6
A 343-6a
A 343-6b
AM 343-8
AM 343-8b
AM 343-8d
AM 343-8f
AM 343-8h
AM 343-8j
AM 343-8l
A 343-304
A 343-306
A 343-3
A 343-3a
AM343-3
A 343-4
AM 343-4
AM 343-4a
89964
AM343-7
AM343-7b
AM343-7d
AM343-7f
AZ 343-252
A 344-01
A 344-01a
A 344-01b
AU 344-01
AU 344-01a
AZ 344-02
AZ 344-02a
AZU344-02b

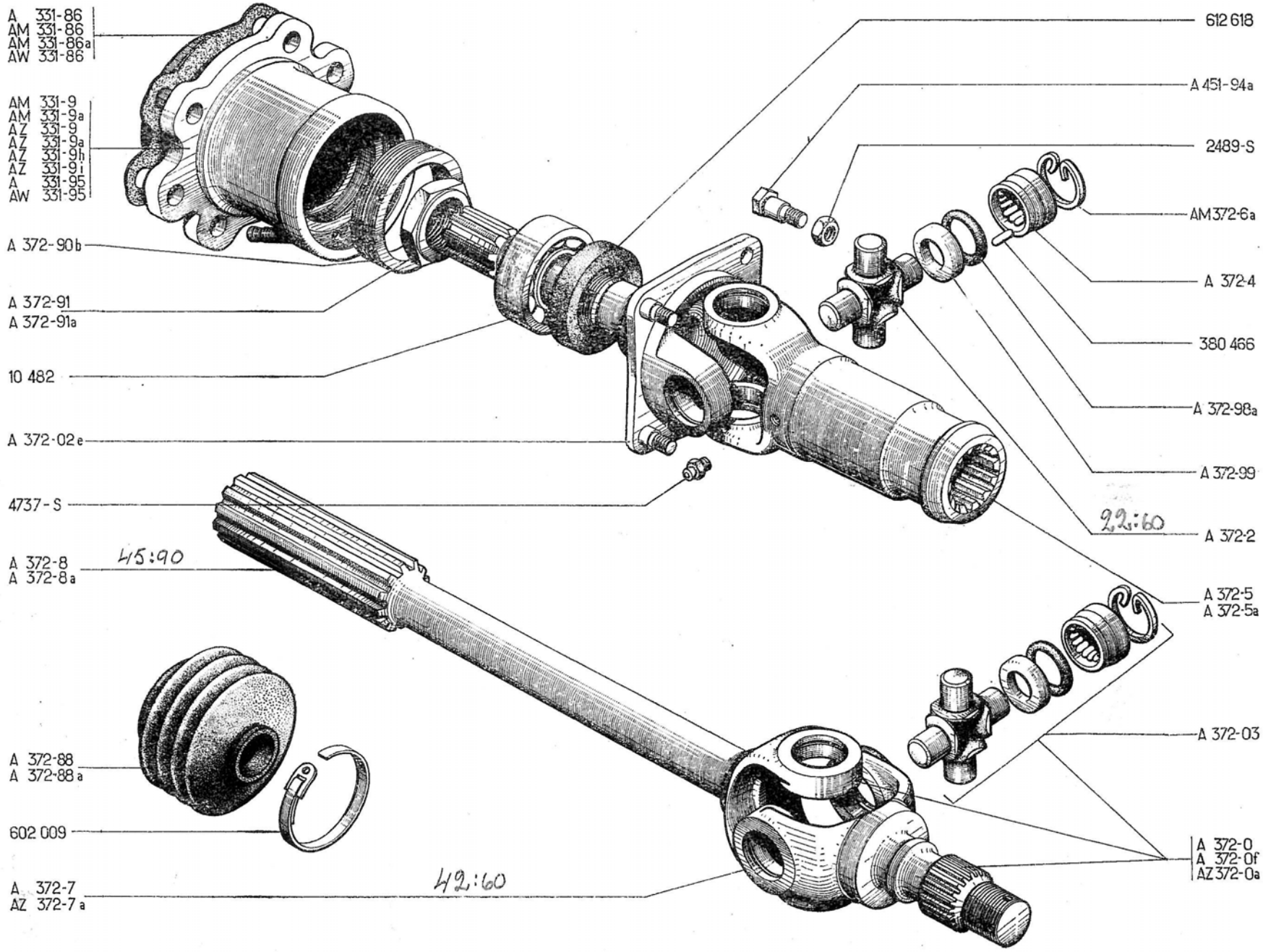
A 331-86
AM 331-86
AM 331-86a
AW 331-86
AM 331-9
AM 331-9a
AZ 331-9
AZ 331-9a
AZ 331-9h
AZ 331-9i
A 331-95
AW 331-95
A 372-90b
A 372-91
A 372-91a
10 482
A 372-02e
4737-S
A 372-8
A 372-8a
45:90
A 372-88
A 372-88a
602 009
A 372-7
AZ 372-7a
42:60
612 618
A 451-94a
2489-S
AM 372-6a
A 372-4
380 466
A 372-98a
A 372-99
22:60
A 372-2
A 372-5
A 372-5a
A 372-03
A 372-0
A 372-0f
AZ 372-0a

NUMÉRO	DÉSIGNATION	COEFFt
	Jusque Juin 52 Les pièces ne sont plus fournies.	
	AZAM - AZU **Jusque Septembre 65**	
AM 331-9	Palier de mâchoire de cardan gauche 6 trous. AZU. P et T. Mars 62-Janvier 63.	1
AM 331-9a	Palier de mâchoire de cardan droit 6 trous. AZU. P et T. Mars 62-Janvier 63.	1
AZ 331-9	Palier de mâchoire de cardan gauche 4 trous de 7 mm, 2 trous de 9 mm. Janvier 63-Septembre 63.	1
AZ 331-9a	Palier de mâchoire de cardan droit 4 trous de 7 mm, 2 trous de 9 mm. Janvier 63-Septembre 63.	1
AZ 331-9h	Palier de mâchoire de cardan gauche, 6 trous de 9 mm pour fixat. Depuis Septembre 63.	1
AZ 331-9i	Palier de mâchoire de cardan droit, 6 tous de 9 mm pour fixat. Depuis Septembre 63.	1
A 331-86	Joint entre boîte et palier de mâchoire de cardan (R. VI). Février 54-Octobre 61.	2
AM 331-86	Joint entre boîte et mâchoire de cardan 6 trous (R. VI). AZU P et T. Mars 62-Septembre 63. TT. Janvier 63-Septembre 63.	2
AM 331-86 a	Joint entre boîte et palier de mâchoire de cardan, 6 trous de 9 mm pour fixat. (R. VI). Depuis Septembre 63.	2

NUMÉRO	DÉSIGNATION	COEFFt
AW 331-86	Joint entre boîte et mâchoire de cardan, 3 trous de 9 mm, 1 trou de 7 mm (R. VI). Octobre 61-Janvier 63.	2
A 331-95	Palier de mâchoire de cardan, filetage 54×150. Juin 52-Octobre 63.	2
AW 331-95	Palier de mâchoire de cardan, 3 trous de 9 mm, 1 trou de 7 mm pour fixat. Octobre 61-Janvier 63.	2
A 372-0	Transmission gauche, côté roue (filetage de la fusée 22×150 pas à droite). Cannelures diam. 28 mm. Jusque Septembre 54. Remplace modèle, côté droit; d.e.o. : 1-A 416-8.	1
A 372-0f	Transmission gauche et droite, côté roue (filetage de la fusée 22×150 à droite). Cannelures diam. 34,5 mm. Septembre 54-Juillet 65.	2
AZ 372-0a	Transmission droite et gauche côté roue, fusée avec 22 cannelures, diam. 24,50 mm, filetage 22×150. Depuis Juillet 65.	2
A 372-02e	Mâchoire de transmission côté boîte, formant arbre de différentiel :	
	— Droite. Depuis Juillet 55.	1
	— Droite et gauche. Depuis mai 61. Remplace modèles précédents. Juin 52-Juillet 55.	2
	— Gauche; d.e.o. : 1-A 451-91b, 1-A 372-91a.	
	— Droite; d.e.o. : 1-A 451-91b, Juillet 55-Mai 61.	
	— Gauche; d.e.o. : 1-A 372-91a.	
A 372-03	Ensemble de : 1 croisillon avec ses cuvettes, joints, coussinets, segments, aiguilles.	4

NUMÉRO	DÉSIGNATION	COEFFt
A 372-2	Croisillon de transmission et de cardan côté boîte, diam. des tourillons 13,11 mm, longueur 52,33 mm, collerette de 2,8 mm.	4
A 372-4	Coussinet de 19,48×25×13,45 de transmission et de cardan côté boîte.	16
A 372-5	Mâchoire à coulisse de cardan côté boîte, long. totale 148,5 mm. Cannelures diam. 28 mm. Jusque Septembre 54.	2
A 372-5a	Mâchoire à coulisse de cardan côté boîte longueur totale 159,5 mm. Cannelures diam. 34,5 mm. Depuis Septembre 54.	2
AM 372-6a	Segment d'arrêt de 27×1,5 de coussinet.	16
A 372-7	Fusée gauche, filetage 22×150 pas à droite, 8 cannelures, diam. 28 mm :	1
	— Gauche. Jusque septembre 54.	1
	— Gauche et droite. Septembre 54-Juillet 65. Remplace modèle côté droit; d.e.o. : 1-A 416-8.	2
AZ 372-7a	Fusée droite et gauche, filetage 22×150 à droite, 22 cannelures, diam. 24,50 mm. Depuis Juillet 65.	2
A 372-8	Arbre cannelé de commande de transmission, longueur totale 370 mm. Cannelures diamètre 28 mm. Jusque Septembre 54.	2
A 372-8a	Arbre cannelé de commande de transmission. Longueur totale 370 mm. Cannelures diamètre 34,5 mm. Depuis Septembre 54.	2

NUMÉRO	DÉSIGNATION	COEFF^t
A 372-88	Accordéon (caoutchouc) d'étanchéité d'arbres cannelés, diam. intér. 20 mm et 30 mm, longueur détendu 74 mm (R. VI). Jusque Septembre 54.	2
A 372-88a	Accordéon (caoutchouc) d'étanchéité d'arbres cannelés. Diam. intér. 20 mm et 36 mm. Long. détendu 74 mm (R. VI). Depuis Septembre 54.	2
A 372-90b	Bague écrou mâle de 54 × 150, épaiss. 12,5 mm de blocage de roulement sur palier de mâchoire de cardan (2 encoches). Depuis Juin 52.	1
A 372-91	Écrou de 24 × 150 pas à gauche de serrage du roulement d'arbre de différentiel gauche (R. VI). Jusque Mai 61.	1
A 372-91a	Écrou de 24 × 150 pas à droite, de serrage du roulement d'arbre de différentiel droit (R. VI). Droit et Gauche. Depuis Mai 61.	1 2
A 372-98a	Joint caoutchouc de 16,6 × 23,6 × 3,3 de croisillon de transmission et de cardan (R. VI).	16
A 372-99	Cuvette de 14,5 × 24,5 × 4,7 de croisillon de transmission et de cardan.	16
AM 373-01	Transmission complète, côté roue. AZU. Octobre 65-Décembre 65. Quelques véhicules seulement. Pour détail : voir catalogue n° 486.	2
AM 373-03 a	Transmission complète côté boîte. AZU. Octobre 65-Décembre 65. Quelques véhicules seulement. Pour détail : voir catalogue n° 486.	2
A 451-94a	Toc de 7 × 100, long 22,5 mm de tambour de frein. Partie lisse. Diam. 8 mm. Depuis Juin 52.	8
2.489-S	Écrou H de 7 × 100 de fixat. de tambour de frein.	8
4.737-S	Graisseur sur cardan côté boîte, filetage 7 × 100 (R. VI). Jusque Avril 68.	2
10.482	Roulement de 25 × 52 × 15 d'arbre de différentiel (R. X).	2
380.466	Aiguille de 3,175 × 9,5 de coussinet de croisillon (jeu de 36 pour coefficient de montage 256) (R. X).	8
602.009	Collier de serrage d'accordéon long. 360 mm (R. X). Depuis Septembre 54.	4
612.618	*Bague d'étanchéité de 32 × 50 × 10 de roulement d'arbre de différentiel (R. X). R.p. 612.640.*	2
617.257	Graisseur sur cardan côté boîte, filetage 7 × 100 (R. X). Depuis Avril 68.	2

Les numéros soulignés indiquent les pièces nouvelles ne figurant pas sur la planche.

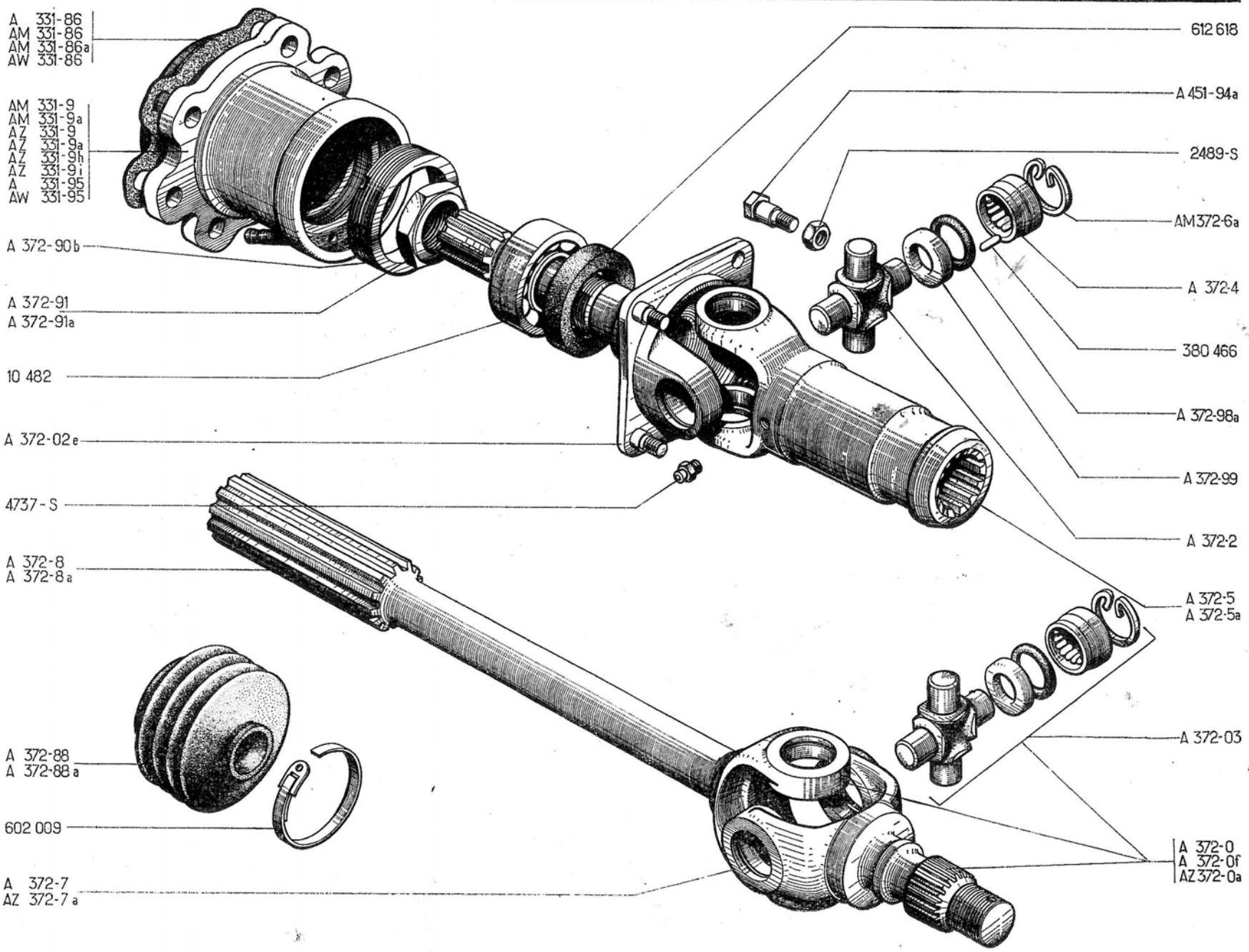
A 331-86
AM 331-86
AM 331-86a
AW 331-86
AM 331-9
AM 331-9a
AZ 331-9
AZ 331-9a
AZ 331-9h
AZ 331-9i
A 331-95
AW 331-95
A 372-90b
A 372-91
A 372-91a
10 482
A 372-02e
4737-S
A 372-8
A 372-8a
A 372-88
A 372-88a
602 009
A 372-7
AZ 372-7a
612 618
A 451-94a
2489-S
AM 372-6a
A 372-4
380 466
A 372-98a
A 372-99
A 372-2
A 372-5
A 372-5a
A 372-03
A 372-0
A 372-0f
AZ 372-0a

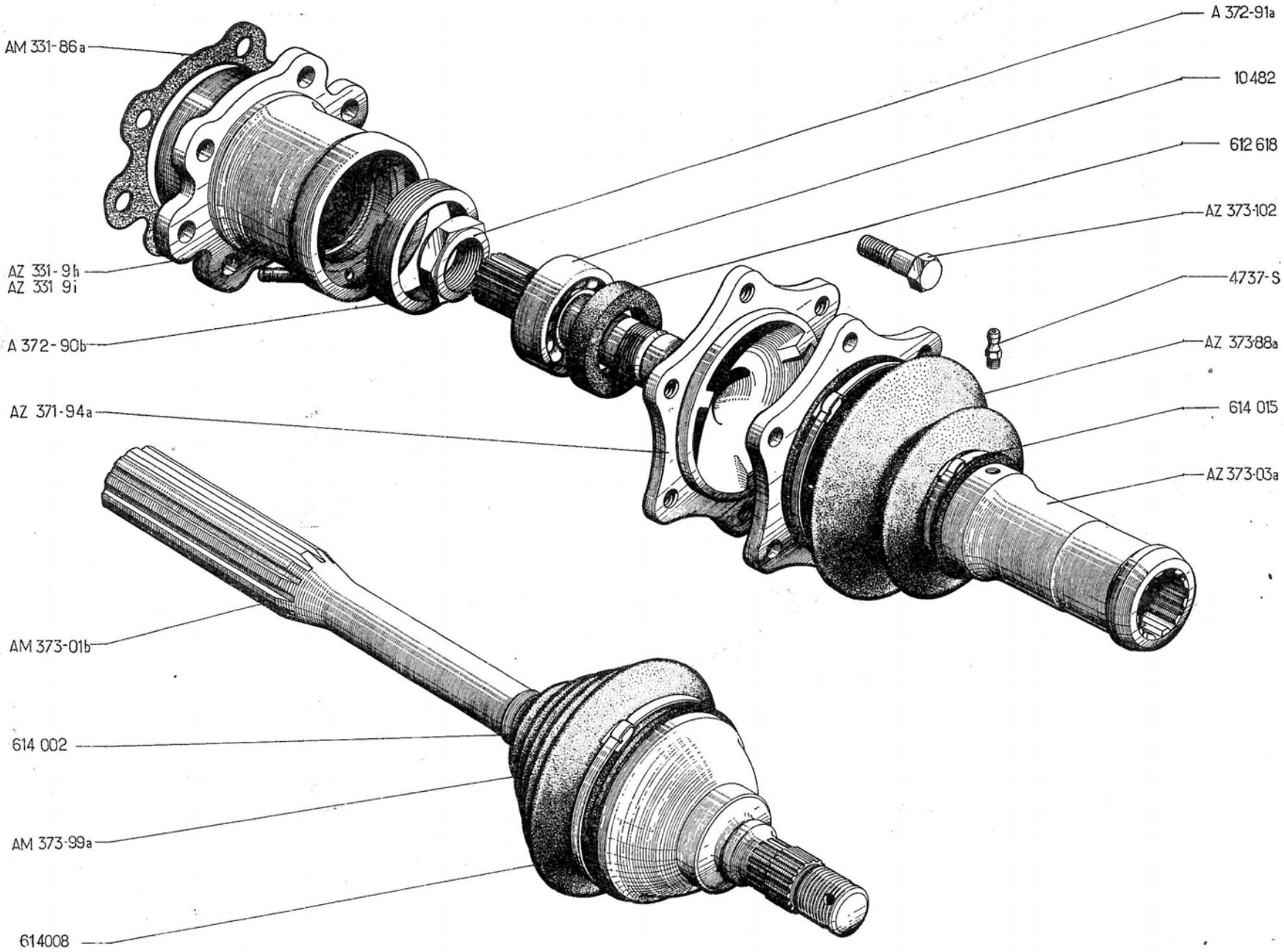
AM 331-86a
AZ 331-9h
AZ 331 9i
A 372-90b
AZ 371-94a
AM 373-01b
614 002
AM 373-99a
614008
A 372-91a
10482
612 618
AZ 373-102
4737-S
AZ 373-88a
614 015
AZ 373-03a

NUMÉRO	DÉSIGNATION	COEFF[t]
	Depuis Septembre 65	
AZ 331-9h	Palier de mâchoire de cardan gauche, 6 trous de 9 mm pour fixat.	1
AZ 331-9i	Palier de mâchoire de cardan droit, 6 trous de 9 mm pour fixat.	1
AM 331-86a	Joint entre boîte et palier de mâchoire de cardan, 6 trous de 9 mm pour fixat. (R. VI).	2
AZ 371-94a	Arbre de différentiel, 6 trous filetés, diam. 9×125, 20 cannelures, diam. 22,22 mm, long. totale 152 mm.	2
A 372-88a	Gaine d'étanchéité des arbres, diam. intér. 20 mm et 36 mm (R. VI).	2
A 372-90b	Bague écrou mâle de 54×150, épais. 12,5 mm, de blocage de roulement sur palier de mâchoire de cardan (2 encoches).	2
A 372-91a	Écrou de 24×150, pas à droite, de serrage du roulement d'arbre de différentiel droit et gauche (R. VI).	2
AM 373-01b	*Transmission droite et gauche, côté roue, 22 cannelures, diam. 24,50 mm côté roue, diam. des cannelures côté arbre à coulisse 34,50 mm (R. VI).* *R.p.* AM 373-01g. *d.e.o. :* 1-AZ 416-8a.	2
AZ 373-03a	Transmission droite et gauche côté boîte. Arbre à coulisse 12 cannelures, diam. intér. 30 mm.	2
AZ 373-88a	Gaine d'étanchéité d'arbre à coulisse (côté boîte), diam. intér. 78,5 mm et 43 mm, long. 68 mm.	2
AM 373-99a	Gaine d'étanchéité d'arbre cannelé (côté roue), diam. intér. 79 et 20 mm, long. 83,5 mm.	2
AZ 373-102	Vis TH de 9×125 de fixat. de tambour de frein et de transmission sur arbre de différentiel, long. sous tête 30,75 mm, long. de la partie lisse 14,75 mm.	12
2.854-S	Collier de serrage de gaine d'étanchéité des arbres (R. X).	4
4.737-S	Graisseur sur arbre à coulisse, filetage 7×100 (R. VI). Jusque Avril 68.	2
10.482	Roulement d'arbre de différentiel (25×52×15) (R. X).	2
612.618	*Bague d'étanchéité de roulement d'arbre de différentiel* (32×50×10) *(R. X).* *R.p.* 612.640.	2
614.002	*Collier de serrage de gaine d'étanchéité (côté roue), long.* 220 *mm (R. X).* *R.p.* 614.011.	2
614.008	*Collier de serrage de gaine d'étanchéité, long.* 580 *mm (R. X).* *R.p.* 614.004.	4
614.015	*Collier de serrage de gaine d'étanchéité (côté boîte), long.* 360 *mm (R. X). R.p.* 614.000.	2
617.257	Graisseur sur arbre à coulisse, filetage 7×100 (R. X). Depuis Avril 67.	2

Les numéros soulignés indiquent les pièces nouvelles ne figurant pas sur la planche.

NUMÉRO	DÉSIGNATION	COEFF.
AZ 41-04f	Essieu AV complet sans transmission, avec crémaillère et barres de direction réglables (frotteurs à écrou réglable, étanchéité par protecteur caoutchouc).. Janvier 65-Septembre 65, remplace modèles précédents. — Jusque Septembre 54, d.e.o. 2-A 372-5a, 2-A 372-88a (R. VI), 4-602-009 (R. VI),1-AZ 435-01a, 1-AZ 435-01b, 4-2.609-S. — Septembre 54. Juillet 59, d.e.o.:1AZ-435-01a,1-AZ435-01b 4-2.609-S.	1
AZ 41-04g	Essieu AV complet, sans transmission, avec crémaillère et barres de direction réglables, butées de levage avec rondelle soudée (étanchéité par protecteur caoutchouc). **PO.** Janvier 65-Septembre 65. Remplace modèles précédents. Jusque Octobre 59, d.e.o. : 1-AZ 435-01a, 1-AZ 435-01b, 4-2.609-S.	1
AZ 41-04m	Essieu AV complet, sans transmission, avec crémaillère et barres de direction réglables (moyeu 22 cannelures). Depuis Septembre 65.	1
AZ 41-04n	Essieu AV complet, sans transmission, avec barres de direction réglables (moyeu 22 cannelures). **PO.** Depuis Septembre 65.	1
A 133-91	Support AR du bloc moteur, entr'axes 36 mm, filetage 7 × 100.	1
A 412-1h	Bras d'essieu gauche. Portées de roulements 25,5 mm. Depuis Mai 53. Remplace modèle précédent. d.e.o. : 2-620-041 (R. X), ou 2-620-042 (R. X).	1
A 412-1i	Bras d'essieu droit. Portées de roulements 25,5 mm. Depuis Mai 53. Remplace modèle précédent. d.e.o. : 2-620-041 (R. X), ou 2-620-042 (R. X).	1

NUMÉRO	DÉSIGNATION	COEFF.
AZ 412-1	Bras d'essieu AV gauche (butée de levage avec rondelle soudée). **PO.** Depuis Janvier 64. Remplace modèle précédent.	1
AZ 412-1a	Bras d'essieu AV droit (butée de levage avec rondelle soudée). **PO.** Depuis Janvier 64. Remplace modèle précédent.	1
A 412-93	Butée de levage de bras AV gauche	1
A 412-93a	Butée de levage de bras AV droit.	1
A 412-93b	Butée de levage AV gauche avec rondelle soudée. **P.O.** Depuis Mars 55.	1
A 412-93c	Butée de levage AV droite avec rondelle soudée. **P.O.** Depuis Mars 55.	1
A 414-01	Traverse d'essieu. Long. totale 903 mm, diam. du tube 64,5 mm guide de crémaillère, filetage 22 × 100. Jusque Septembre 52	1
AZ 414-01b	Traverse d'essieu AV, long. du palier à l'extrémité 151,5 mm. **D. à G.** Depuis Novembre 66. Remplace modèles précédents : — Septembre 52 à décembre 61, d.e.o. : 2-AM 414-91, 1-AZ 442-80 — Décembre 61 à novembre 66, d.e.o. 1-AZ 442-80.	1
AZ 414-01c	Traverse d'essieu AV. **D. à D.** Depuis Novembre 66. Remplace modèle septembre 62-Novembre 66. d.e.o. : 1-AZ 442-80a.	1
A 414-89	Arrêtoir double de 11 mm, entr'axes 102 mm; des vis de fixat. de la travesrse d'essieu.	2
AZ 414-90	Vis TH de 10 × 150, de fixat. de traverse d'essieu AV. Long. sous tête 125 mm. Depuis Septembre 65. Remplace modèle monté de Janvier 51 à Septembre 65.	4

NUMÉRO	DÉSIGNATION	COEFF.
AM 414-91	Écrou à encoches de 63 × 150, épais. 13 mm de réglage des roulements de traverse d'essieu. Depuis Décembre 61. Remplace modèles précédents.	2
A 414-92	Joint d'étanchéité de roulement de traverse d'essieu (72 × 95 × 7). — **TT.** — **PO.** Jusque Janvier 64. — **PO.** Depuis Janvier 64.	4 4 2
AZ 414-92a	Joint d'étanchéité de roulement de traverse d'essieu (côté opposé au frotteur) (71,75 × 95,8 × 7) (R. X). **PO.** Depuis Janvier 64.	2
A 422-93	Rondelle d'appui des roulements de traverse d'essieu (80 × 95 × 3) (R. VI). Pour remplacement du roulement monté jusque mai 53 par 620.041 ou 620.042.	4
AZ 424-96	Vis TH de 10 × 150 de fixat. traverse d'essieu AV, long. sous tête 135 mm. Remplace modèle monté jusque Janvier 51.	4
487-S	Vis TH de 7 × 25 de réglage du rayon de braquage.	2
2.503-S	Contre-écrou de 7 × 100 (hauteur 6 mm) de vis de réglage du rayon de braquage.	2
2.609-S	Écrou H de 10 × 150 de vis de fixat. de la traverse. Jusque Janvier 51.	4
620.041	Roulement à 24 galets coniques de traverse d'essieu (63,5 × 95 × 17). (Référence SKF 431629), 1re possibilité (R. X). Depuis Mai 53. Remplace modèle précédent, d.e.o. : 1-A 422-93.	4
620.042	Roulement à 26 galets coniques de traverse d'essieu (63,5 × 95 × 17). (Référence Timken L-909.948-L-909.910), 2e Possibilité (R. X). Depuis Mai 53. Remplace modèle précédent, d.e.o. : 1-A 422-93.	4

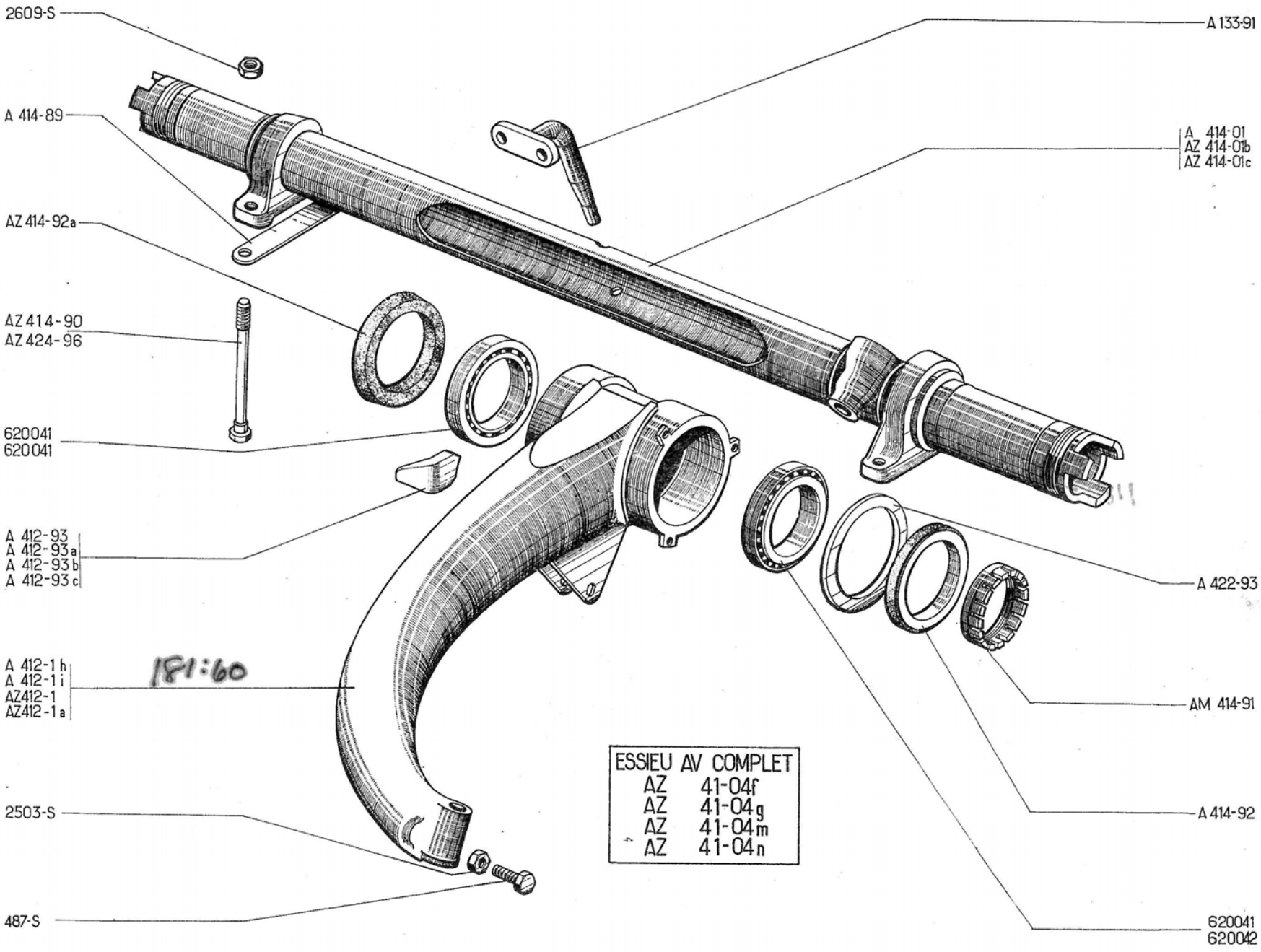
2609-S
A 414-89
AZ 414-92a
AZ 414-90
AZ 424-96
620041
620041
A 412-93
A 412-93a
A 412-93b
A 412-93c
A 412-1h
A 412-1i
AZ412-1
AZ412-1a
181:60
2503-S
487-S
A 133-91
A 414-01
AZ 414-01b
AZ 414-01c
A 422-93
AM 414-91
A 414-92
620041
620042
ESSIEU AV COMPLET
AZ 41-04f
AZ 41-04g
AZ 41-04m
AZ 41-04n

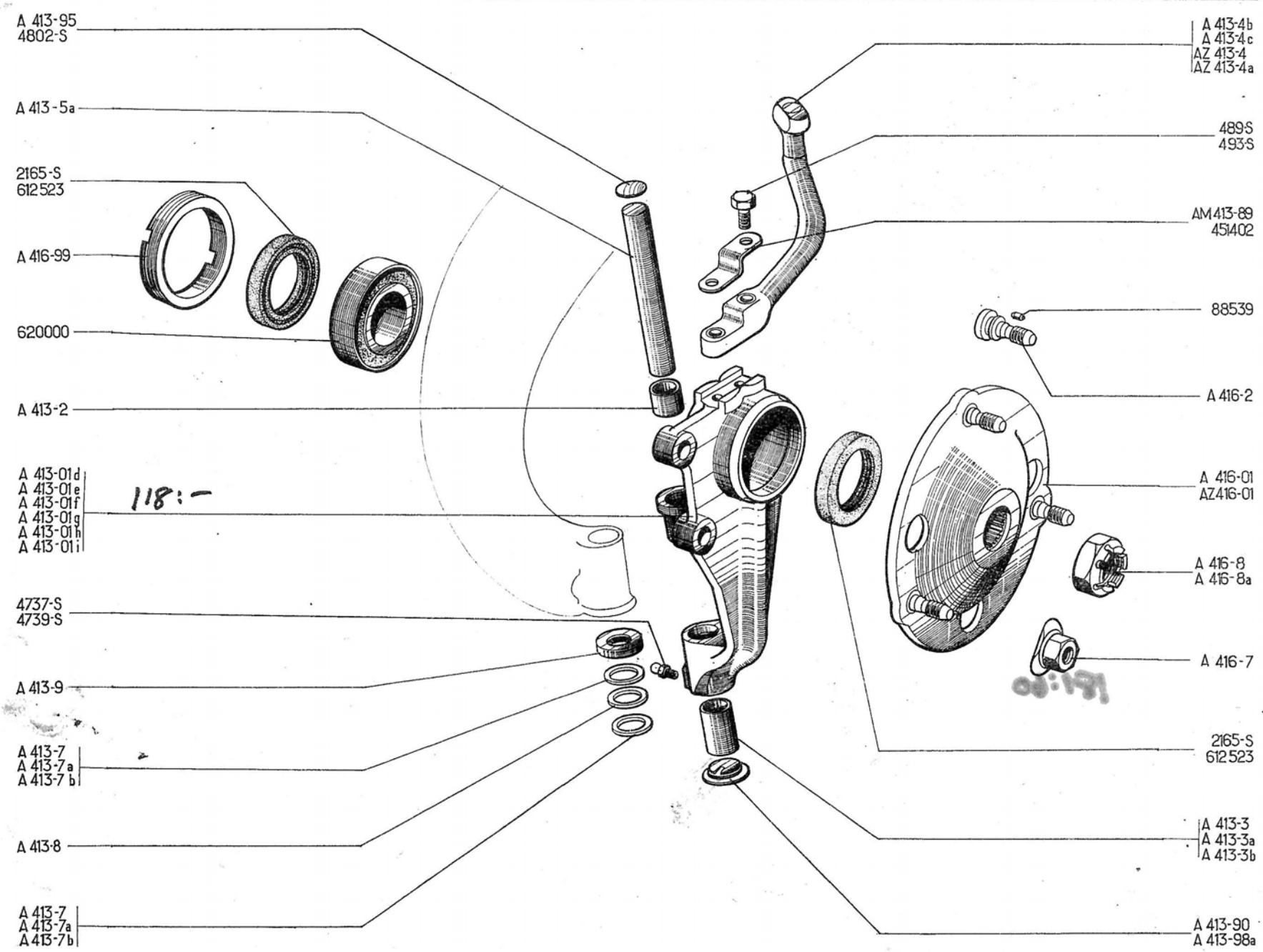
A 413-95
4802-S
A 413-5a
2165-S
612523
A 416-99
620000
A 413-2
A 413-01d
A 413-01e
A 413-01f
A 413-01g
A 413-01h
A 413-01i
118:—
4737-S
4739-S
A 413-9
A 413-7
A 413-7a
A 413-7b
A 413-8
A 413-7
A 413-7a
A 413-7b
A 413-4b
A 413-4c
AZ 413-4
AZ 413-4a
489-S
493-S
AM 413-89
451402
88539
A 416-2
A 416-01
AZ 416-01
A 416-8
A 416-8a
A 416-7
2165-S
612523
A 413-3
A 413-3a
A 413-3b
A 413-90
A 413-98a

NUMÉRO	DÉSIGNATION	COEFFt
A 413-01d	Pivot d'essieu gauche bagué, alésage de l'axe de pivot 17,062mm. Filetage du porte-graisseur 22×100. Juin 53-Juillet 58. Remplace modèle précédent. d. e. o. : 1-A 413-95, 1-A 413-98a.	1
A 413-01e	Pivot d'essieu droit bagué, alésage de l'axe de pivot 17,062 mm. Filetage du porte - graisseur 22×100. Juin 53-Juillet 58. Remplace modèle précédent. d. e. o. : 1-A 413-95, 1-A 413-98a.	1
A 413-01f	Pivot d'essieu gauche bagué (pattes de fixation de batteur, droites). Juillet 58-Juillet 59.	1
A 413-01g	Pivot d'essieu droit bagué (pattes de fixation de batteur, droites). Juillet 58-Juillet 59.	1
A 413-01h	Pivot d'essieu gauche (1 trou fileté à 7×100 pour graisseur). Depuis Juillet 59.	1
A 413-01i	Pivot d'essieu droit (1 trou fileté à 7×100 pour graisseur). Depuis Juillet 59.	1
A 413-2	Bague supér. de pivot d'essieu (21×17,062×19).	2
A 413-3	Bague infér. de pivot d'essieu (21×17,062×33). Jusque Juin 53.	2
A 413-3a	Bague infér. de pivot d'essieu (21×17,062×34,5). Juin 53-Juillet 59.	2
A 413-3b	Bague infér. de pivot d'essieu (21×17,062×31). Depuis Juillet 59.	2
A 413-4b	Levier d'accouplement gauche, rotule de 22 mm, long. totale 157 mm (2 méplats). Jusque Juillet 59.	1
A 413-4c	Levier d'accouplement droit, rotule de 22 mm, long. totale 157 mm (2 méplats). Jusque Juillet 59.	1

NUMÉRO	DÉSIGNATION	COEFFt
AZ 413-4	Levier d'accouplement gauche, hauteur des trous de fixat. sur pivot 17,5 mm et 27 mm (corps de levier, section ronde). Depuis Décembre 63. Remplace modèle Juillet 59-Décembre 63, d. e. o. : 1-AM 413-89, 1-493-S.	1
AZ 413-4a	Levier d'accouplement droit, hauteur des trous de fixat. sur pivot 17,5 mm et 27 mm. (corps de levier section ronde). Depuis Décembre 63. Remplace modèle Juillet 59-Décembre 63. d. e. o. : 1-AM 413-89, 1-493-S.	1
A 413-5a	Axe de pivot d'essieu (110×17).	2
A 413-7	Rondelle de butée de pivot (27×17,1×2,3).	ALD
A 413-7a	Rondelle de butée de pivot (27×17,1×2,5).	ALD
A 413-7b	Rondelle de butée de pivot (27×17,1×2,7).	ALD
A 413-8	Rondelle bronze de frottement entre rondelles de butée de pivot (27×17,1×2).	2
A 413-9	Pare-poussière des rondelles de butée de pivot (31,5×17,1×6,5).	2
AM 413-89	Arrêtoir du levier d'accouplement 2 trous diam. 8 mm, entr'axes 28 mm. Depuis Décembre 63.	2
A 413-90	Bouchon infér. de pivot filetage 22×100. Depuis Juillet 59.	2
A 413-95	Rondelle expansible de 24 mm de pivot d'essieu, épais. 3 mm. Depuis Juin 53.	2
A 413-98a	Bouchon porte-graisseur de pivot, filetages 22 × 100 et 7 × 100. (R. VI) Juin 53-Juillet 59.	2
A 416-01	Moyeu AV, 3 tocs. Jusque Juillet 65.	2
AZ 416-01	Moyeu de roue AV 3 tocs (22 cannelures). Depuis Juillet 65.	2
A 416-2	Tocs de roue, filetage 12 × 125, long. 30,5 mm (R. VI).	6

NUMÉRO	DÉSIGNATION	COEFFt
A 416-7	Écrou de fixat. de roue, filetage 12 × 125, larg. sur plats 19 mm (R. VI).	6
A 416-8	*Écrou de 22×150, pas à droite, de blocage du moyeu sur fusée gauche. Jusque Septembre 54. — Gauche et droit. Septembre 54-Avril 68. R.p. AZ 416-8a.*	1 2
A 416-8a	Écrou de 22 × 150 pas à gauche, de blocage du moyeu sur fusée droite. Jusque Septembre 54.	1
AZ 416-8a	Écrou de 22×150 de blocage de moyeu sur fusée, haut. totale 19,25 mm. Depuis Avril 68.	2
A 416-99	Bague écrou mâle de 74×150, épais. 10,5 mm, de serrage de roulement de moyeu.	2
489-S	Vis TH de 7×30 de fixat. de levier d'accouplement. Jusque Décembre 63. Depuis Décembre 63.	4 2
493-S	Vis TH de 7 × 40 de fixat. des leviers d'accouplement de direction. Depuis Décembre 63.	2
2.165-S	Joint SPI d'étanchéité de moyeu (45×62×10) (R. X). Jusque Novembre 54.	4
4.737-S	Graisseur (droit) de pivot d'essieu. Depuis Juillet 59.	2
4.739-S	Graisseur (oblique) de pivot d'essieu, filetage 7 × 100 (R. VI). Jusque Juillet 59.	2
4.802-S	Rondelle expansible de 24 mm de pivot d'essieu. Jusque Juin 53.	2
88.539	Ergot d'arrêt des tocs de roue (3,5×4,5).	6
451.402	Arrêtoir double de 7,5 mm, entr'axes 28 mm des vis de fixat. de leviers d'accouplement. Jusque Décembre 63.	2
612.523	Joint d'étanchéité de moyeu (45 × 62 × 8) (R. X). Depuis Novembre 54.	4
620.000	Roulement double de moyeu (35 ×72×27) (R. X).	2

Les numéros soulignés indiquent les pièces nouvelles ne figurant pas sur la planche.

NUMÉRO	DÉSIGNATION	COEFF^t
	NOTA. — Les pièces montées jusque Juillet 62 ne figurant pas dans le texte ne sont plus fournies.	
	Jusque Septembre 65	
AU 42-0a	Essieu AR complet avec frein (long. de l'extrémité du levier de suspension à l'axe du couteau 165 mm), butée de levage avec rondelle soudée. **AZU. P.O.** Mars 55-Mars 63.	1
AZ 42-0a	*Essieu AR complet avec freins (garniture collée).* **AZ.** *Depuis Mars 63. Remplace modèle Juillet 62-Mars 63. N.F.P.*	1
AZ 42-0d	*Essieu AR complet avec frein (garniture collée), montage avec bague d'étanchéité côté opposé au frotteur.* **AZ, P.O.** *Depuis Janvier 64. Remplace modèles Juillet 62-Janvier 64. N.F.P.*	1
AZU 42-0	Essieu AR complet avec frein (garniture collée). **AZU.** Depuis Mars 63. Remplace modèle précédent.	1
AZU 42-0c	Essieu AR complet avec frein (garniture collée), montage avec bague d'étanchéité côté opposé au frotteur. **AZU, P.O.** Depuis Janvier 64. Remplace modèle Mars 63-Janvier 64.	1
A 412-93	Butée de levage de bras AR droit.	1
A 412-93a	Butée de levage de bras AR gauche	1
A 412-93b	Butée de levage AR droite avec rondelle soudée **P.O.** Depuis Mars 55.	1
A 412-93c	Butée de levage AR gauche avec rondelle soudée. **P.O.** Depuis Mars 55.	1
A 414-89	Arrêtoir double de 11 mm, entr'axe 102 mm, des vis de fixat. de la traverse d'essieu.	2
AZ 414-90	Vis TH de 10×150 de fixat. de traverse d'essieu à paliers filetés, long. 125 mm. Remplace modèle Janvier 51-Juillet 62.	4
AM 414-91	Écrou à encoches de 63×150, épais. 13 mm de réglage des roulements de traverse d'essieu. Depuis Décembre 61. Remplace modèles précédents.	2
A 414-92	Joint d'étanchéité de roulement de traverse d'essieu (72×95×7) :	
	— **AZ, AZU.**	4
	— **AZ P.O., AZU P.O.** côté frotteur. Depuis Janvier 64.	2
AZ 414-92a	Bague d'étanchéité de roulement de traverse d'essieu (côté opposé au frotteur) (71,75×95,8×7). **AZ P.O., AZU P.O.** (R. X). Depuis Janvier 64.	2
A 416-7	Écrou de fixat. de roue, filetage 12×125, larg. sur plats 19 mm (R. VI).	6
A 422-1j	Bras d'essieu gauche avec plateau de frein (diam. 230 mm), portées de roulement 25,5 mm (long. de l'extrémité du levier de suspension à l'axe du couteau 145 mm). **A, AZ.** Mai 53-Juillet 62. Remplace modèles précédents :	1
	— Monté jusque Novembre 50. (plateau de frein diam. 195 mm). d.e.o. : 1-A 426-0b, 2-620.041 (R. X) ou 2-620.042 (R. X).	
	— Monté de Novembre 50 à Mai 53 (Portées de roulement 28,5 mm), d.e.o. : 2-620.041 (R. X) ou 2-620.042 (R. X).	
A 422-1k	Bras d'essieu droit (mêmes caractéristiques que A 422-1j). **A, AZ.** Mai 53-Juillet 62. Remplace modèles précédents :	1
	— Monté jusque Novembre 50 (Plateau de frein diam. 195 mm); d.e.o. : 1-A 426-0b, 2-620.041 (R. X) ou 2-620.042 (R. X).	
	— Monté de Novembre 50 à Mai 53 (Portées de roulement 28,5 mm); d.e.o. : 2-620.041 (R. X) ou 2-620.042 (R. X).	
A 422-1l	Bras d'essieu gauche (butée de levage avec rondelle soudée). **AZ, P.O.** Mars 55-Juillet 62.	1
A 422-1m	Bras d'essieu droit (butée de levage avec rondelle soudée). **AZ, P.O.** Mars 55-Juillet 62.	1
AZ 422-1	Bras d'essieu AR gauche avec plateau de frein (filetage de fusée 15,5 mm). **AZ.** Depuis Janvier 64. Remplace modèle Juillet 62-Janvier 64.	1
AZ 422-1a	Bras d'essieu AR droit avec plateau de frein (filetage de fusée 15,5 mm) **AZ.** Depuis Janvier 64. Remplace modèle Juillet 62-Janvier 64.	1
AZ 422-1b	Bras d'essieu AR gauche avec plateau de frein, filetage de la fusée 15,5 mm (butée de levage avec rondelle soudée). **AZ P.O.** Depuis Janvier 64. Remplace modèle Juillet 62-Janvier 64.	1
AZ 422-1c	Bras d'essieu AR droit avec plateau de frein, filetage de fusée 15,5 mm (butée de levage avec rondelle soudée). **AZ P.O.** Depuis Janvier 64. Remplace modèle Juillet 62-Janvier 64.	1

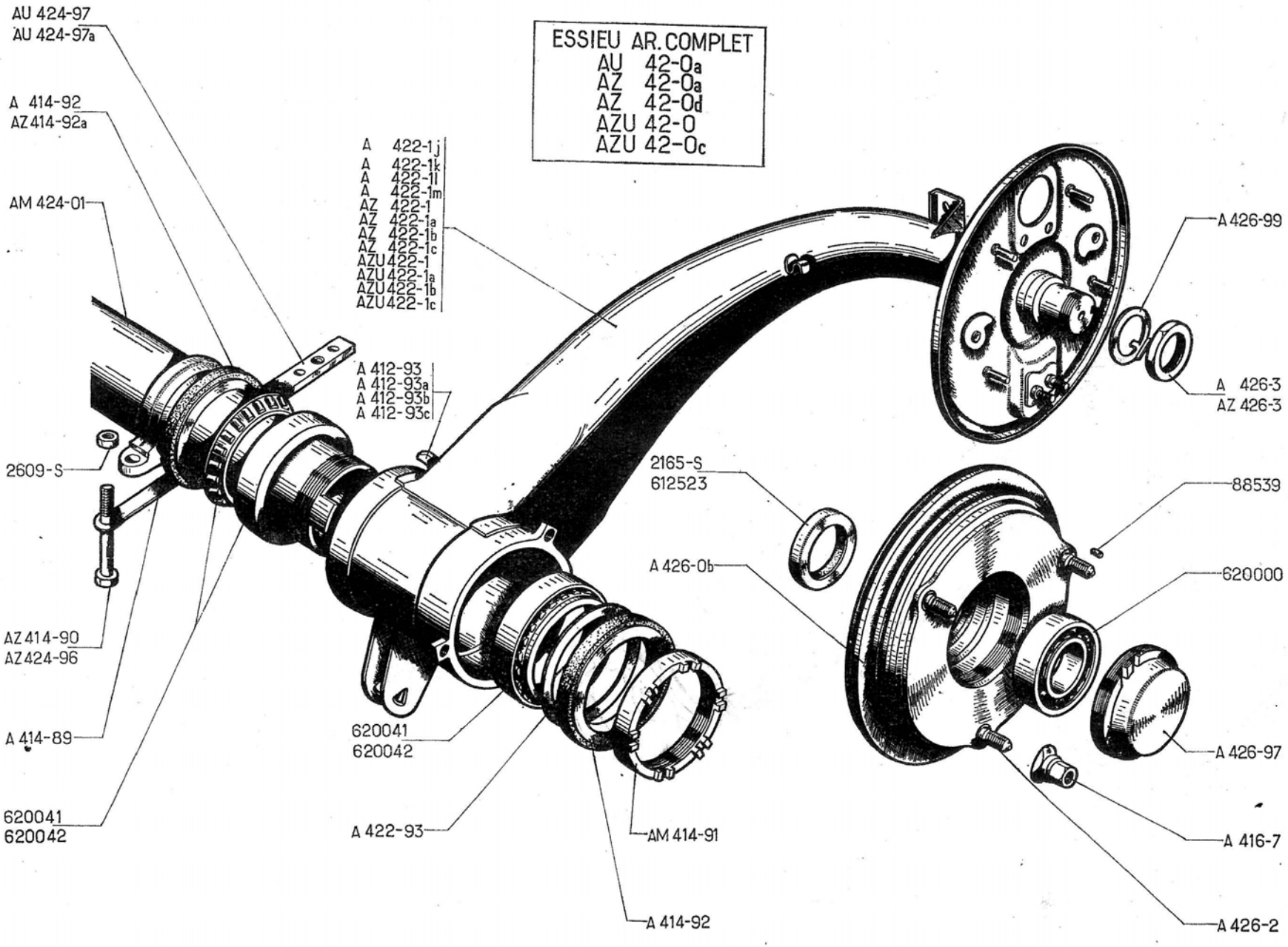
ESSIEU AR. COMPLET
AU 42-0a
AZ 42-0a
AZ 42-0d
AZU 42-0
AZU 42-0c
AU 424-97
AU 424-97a
A 414-92
AZ 414-92a
AM 424-01
A 422-1j
A 422-1k
A 422-1l
A 422-1m
AZ 422-1
AZ 422-1a
AZ 422-1b
AZ 422-1c
AZU 422-1
AZU 422-1a
AZU 422-1b
AZU 422-1c
A 412-93
A 412-93a
A 412-93b
A 412-93c
2609-S
AZ 414-90
AZ 424-96
A 414-89
620041
620042
620041
620042
A 422-93
AM 414-91
A 414-92
2165-S
612523
A 426-0b
A 426-99
A 426-3
AZ 426-3
88539
620000
A 426-97
A 416-7
A 426-2

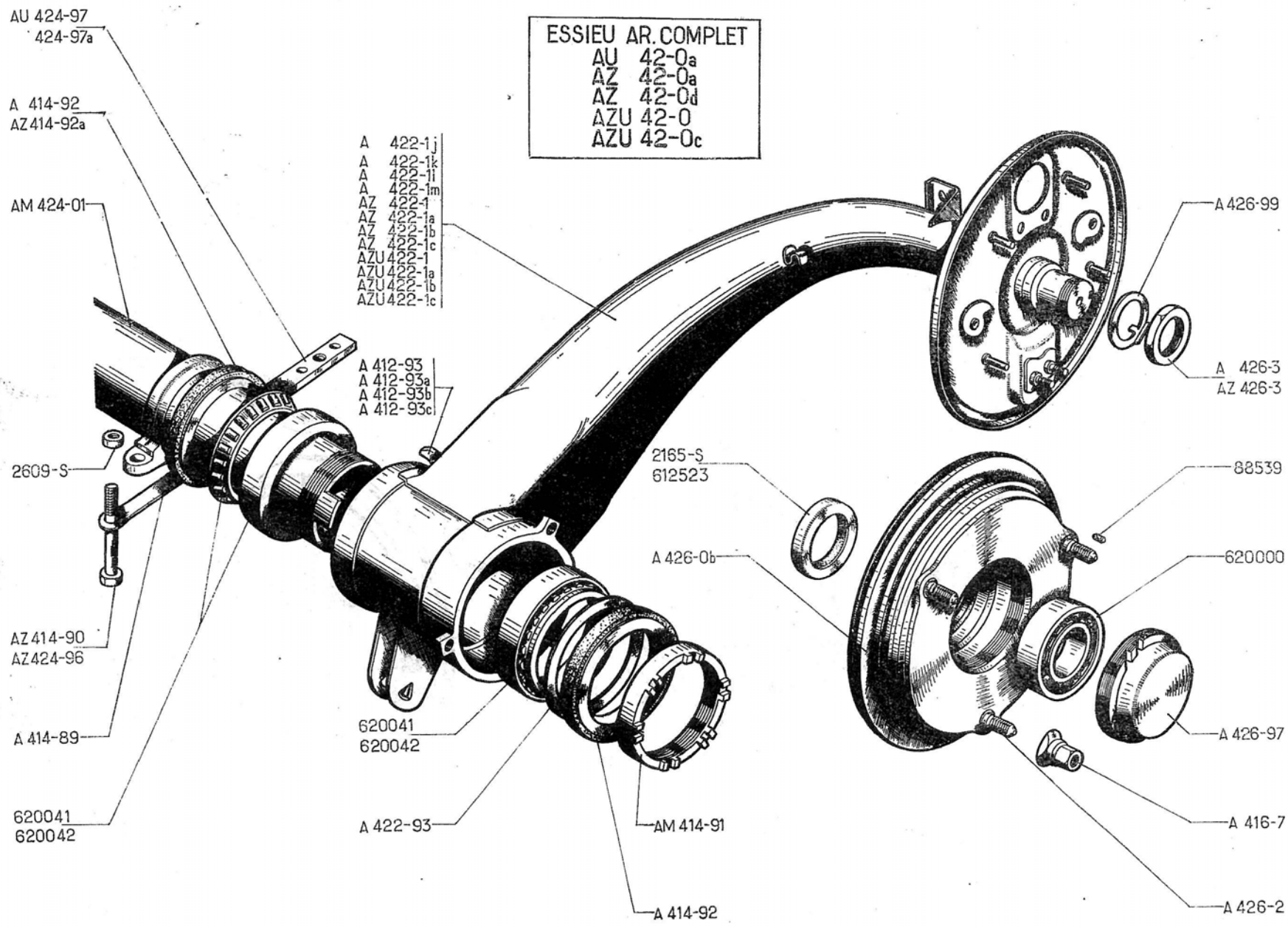
ESSIEU AR. COMPLET
AU 42-0a
AZ 42-0a
AZ 42-0d
AZU 42-0
AZU 42-0c
AU 424-97
424-97a
A 414-92
AZ 414-92a
AM 424-01
2609-S
AZ 414-90
AZ 424-96
A 414-89
620041
620042
A 422-1j
A 422-1k
A 422-1l
A 422-1m
AZ 422-1
AZ 422-1a
AZ 422-1b
AZ 422-1c
AZU 422-1
AZU 422-1a
AZU 422-1b
AZU 422-1c
A 412-93
A 412-93a
A 412-93b
A 412-93c
620041
620042
A 422-93
AM 414-91
A 414-92
A 426-99
A 426-3
AZ 426-3
2165-S
612523
A 426-0b
88539
620000
A 426-97
A 416-7
A 426-2

NUMÉRO	DÉSIGNATION	COEFF^t
AZU 422-1	Bras d'essieu AR gauche avec plateau de frein (filetage de fusée 15,5 mm). **AZU.** Depuis Janvier 64. Remplace modèles précédents : — Jusque Mai 53, d.e.o. : 2-620.041 (R. X) ou 2-620.042 (R. X).	1
AZU 422-1a	Bras d'essieu AR droit avec plateau de frein (filetage de fusée 15,5 mm). **AZU.** Depuis Janvier 64. Remplace modèles précédents : — Jusque Mai 53, d.e.o. : 2-620.041 (R. X) ou 2-620.042 (R. X).	1
AZU 422-1b	Bras d'essieu AR gauche, avec plateau de frein, filetage de fusée 15,5 mm (butée de levage avec rondelle soudée). **AZU P.O.** Depuis Janvier 64. Remplace modèle Mars 55-Janvier 64.	1
AZU 422-1c	Bras d'essieu AR droit, avec plateau de frein, filetage 15,5 mm (butée de levage avec rondelle soudée). **AZU P.O.** Depuis Janvier 64. Remplace modèle Mars 55-Janvier 64.	1
A 422-93	Rondelle de 80×95×3 d'appui des roulements de traverses d'essieu (R. VI). Pour remplacement du roulement jusque Mai 53 par 620.041 ou 620.042.	4
AM 424-01	Traterse d'essieu, entr'axes des paliers de fixat. 556 mm, long. du palier. à l'extrémité 151,5 mm. Depuis Décembre 61. Remplace modèle précédent; d.e.o. : 2-AM 414-91.	1
AZ 424-96	Vis TH de 10×150, de fixat. traverse d'essieu AR, long. sous tête 135 mm. **A, AU, AZU, AZ.** Depuis Juillet 62.	4
AU 424-97	Cale aluminium sous palier d'essieu (133×20×10). **AU, AZU.** **AZ.** Depuis Juillet 62.	2
AU 424-97a	Cale aluminium sous palier d'essieu (122×20×10). **P.O.** Depuis Mars 55.	2
A 426-0b	Moyeu-tambour, 3 tocs (suppression de 2 nervures). Depuis Février 58. Remplace modèle Novembre 50-Février 58.	2
A 426-2	Toc de roue, filetage 12×125, long. 35,5 mm (R. VI).	6
A 426-3	Écrou de 34×150 de blocage de roulement de moyeu, larg. sur plats 44 mm. Jusque Janvier 64.	2
AZ 426-3	Écrou de 34×150 de roulement de moyeu AR, haut. 14,5 mm. (Arrêté par cisaillement.) Depuis Janvier 64.	2
A 426-97	Bague écrou mâle avec bouchon de moyeu, de serrage de roulement de moyeu, filetage 74×150.	2
A 426-99	Arrêtoir de 34 mm d'écrou de blocage de roulement de moyeu. Jusque Janvier 54.	2
2.165-S	Joint S.P.I. d'étanchéité de moyeu (45×62×10) (R. X). Jusque Novembre 54.	2
2.609-S	Écrou H de 10×150 de vis de fixat. de la traverse d'essieu. **A.** Jusque Janvier 51.	4
88.539	Ergot d'arrêt des tocs de roue (3,5×4,5).	6
612.523	Joint d'étanchéité de moyeu (45×62×8) (R. X). Depuis Novembre 54.	2
620.000	Roulement double de moyeu (35×72×27) (R. X).	2
620.041	Roulement à 24 galets coniques de 63,5×95×17 de traverse d'essieu (Référence S.K.F. 431.629). 1re Possibilité (R. X). Depuis Mai 53. Remplace modèle précédent; d.e.o. : 1-A 422-93.	4
620.042	Roulement à 26 galets coniques de 63,5×95×17 de traverse d'essieu (Référence TIMKEN L-909.948-L 909.910). 2e Possibilité (R. X). Depuis Mai 53. Remplace modèle précédent; d.e.o. : 1-A 422-93.	4

NUMÉRO	DÉSIGNATION	COEFF^t
	Depuis Septembre 65.	
Z 42-[illegible]	Essieu AR complet avec freins. (Levier de suspension avec entretoise d'amortisseur). Pare-poussière pour étanchéité de moyeu.	1
AZ 42-0h	Essieu AR complet avec freins (levier de suspension avec entretoise d'amortisseur). Pare-poussière pour étanchéité de moyeu. **P.O.**	1
A 412-93	Butée de levage de bras AR droit.	1
A 412-93a	Butée de levage de bras AR gauche.	1
A 412-93b	Butée de levage AR droite, avec rondelle soudée. **P.O.**	1
A 412-93c	Butée de levage AR gauche avec rondelle soudée. **P.O.**	1
A 414-89	Arrêtoir double de 11 mm, entr'axe 102 mm, des vis de fixat. de la traverse d'essieu.	2
AM 414-91	Écrou à encoches de 63×150, épais. 13 mm de réglage des roulements de traverse d'essieu.	2
A 414-92	Joint d'étanchéité de roulement de traverse d'essieu (72×95×7) :	
	— Sauf **P.O.**	4
	— **P.O.**	2
AZ 414-92a	Bague d'étanchéité de roulement de traverse d'essieu (71,5×95,8×7) (R. X). **P.O.**	2

NUMÉRO	DÉSIGNATION	COEFF^t
A 416-7	Écrou de fixat. de roue, filetage 12×125, larg. sur plats 19 mm (R. VI).	6
AX 422-1	Bras d'essieu AR gauche, avec plateau de frein. Levier de suspension avec entretoise d'amortisseur. 1 gorge pour pare-poussière d'étanchéité de moyeu.	1
AX 422-1a	Bras d'essieu AR droit, avec plateau de frein. Levier de suspension avec entretoise d'amortisseur. 1 gorge pour pare-poussière d'étanchéité de moyeu.	1
AZ 422-1L	Bras d'essieu AR gauche, avec plateau de frein. Levier de suspension avec entretoise d'amortisseur. 1 gorge pour pare-poussière d'étanchéité de moyeu. Butée de levage avec rondelle soudée. **P.O.**	1
AZ 422-1m	Bras d'essieu AR droit, avec plateau de frein. Levier de suspension avec entretoise d'amortisseur. 1 gorge pour pare-poussière d'étanchéité de moyeu. Butée de levage avec rondelle soudée. **P.O.**	1
AM 422-50	Pare-poussière de moyeu de bras AR (R.VI).	2
AZ 424-01a	Traverse d'essieu AR.	1
AZ 424-96	Vis TH de 10×150 de fixat. de traverse d'essieu AR long. sous tête 135 mm.	4

NUMÉRO	DÉSIGNATION	COEFF^t
AU 424-97	Cale aluminium sous palier d'essieu (133×20×10).	2
AU 424-97a	Cale aluminium sous palier d'essieu (122×20×10). **P.O.**	2
A 426-0b	Moyeu-tambour 3 tocs.	2
A 426-2	Toc de roue, filetage 12×125, long. 32,5 mm (R. VI).	6
AZ 426-3	Écrou de 34×150 de roulement de moyeu AR haut 14,5 mm. (arrêté par cisaillement).	2
A 426-97	Bague écrou mâle avec bouchon de moyeu de serrage de roulement de moyeu, filetage 74×150.	2
88.539	Ergot d'arrêt des tocs de roue (3,5×4,5).	6
612.523	Joint d'étanchéité de moyeu (45×62×8) (R. X).	2
620.000	Roulement double de moyeu (35×72×27) (R. X).	2
620.041	Roulement à 24 galets coniques de traverse d'essieu (63,5×95×17) (référence S.K.F. 431.629), 1re possibilité (R. X).	4
620.042	Roulement à 26 galets coniques de traverse d'essieu (63,5×95×17) (référence TIMKEN L 909.948-L 909.910), 2e possibilité (R. X).	4

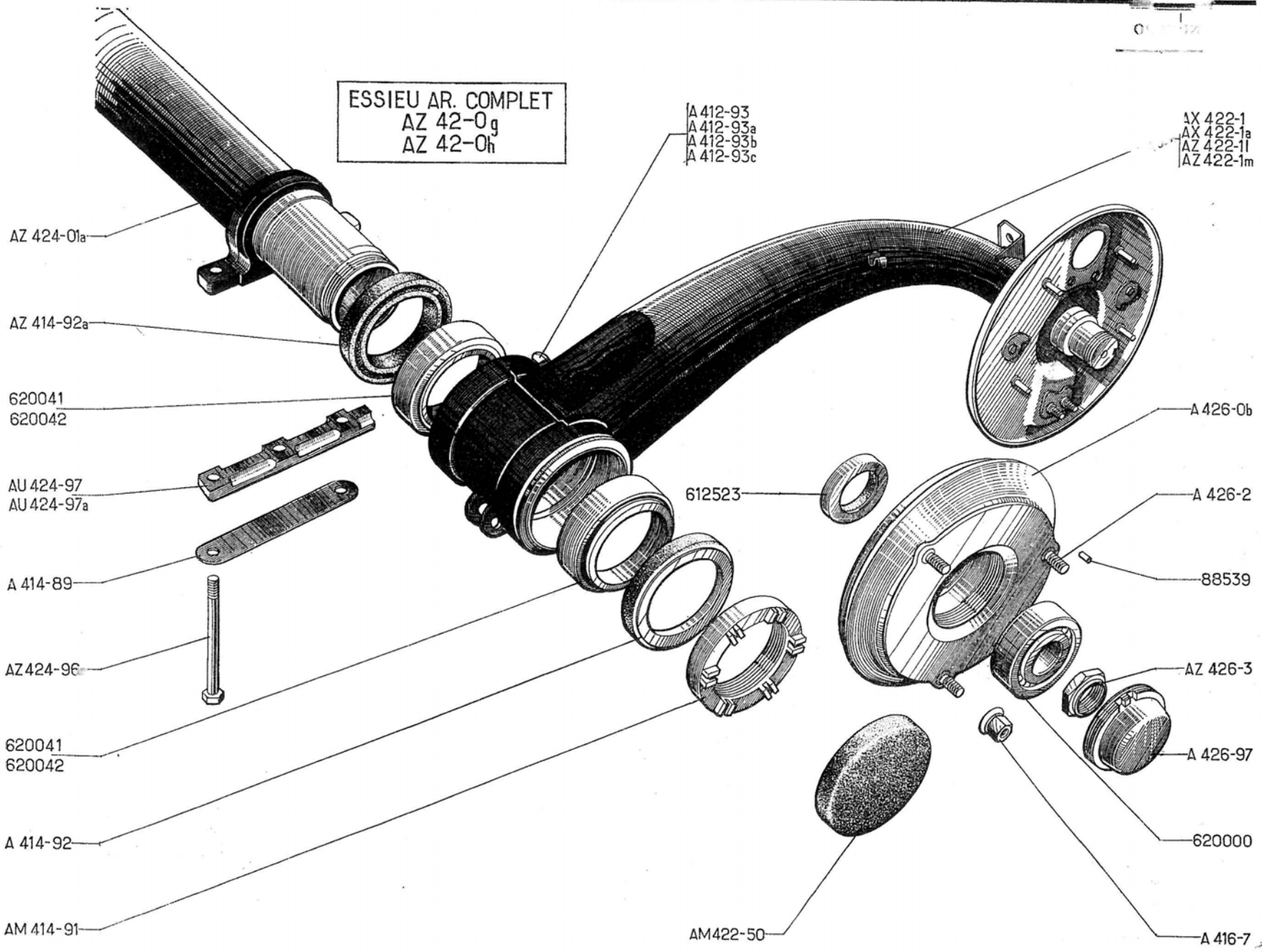
ESSIEU AR. COMPLET
AZ 42-0g
AZ 42-0h
A 412-93
A 412-93a
A 412-93b
A 412-93c
AX 422-1
AX 422-1a
AZ 422-1l
AZ 422-1m
AZ 424-01a
AZ 414-92a
620041
620042
AU 424-97
AU 424-97a
A 414-89
AZ 424-96
620041
620042
A 414-92
AM 414-91
612523
A 426-0b
A 426-2
88539
AZ 426-3
A 426-97
620000
A 416-7
AM 422-50

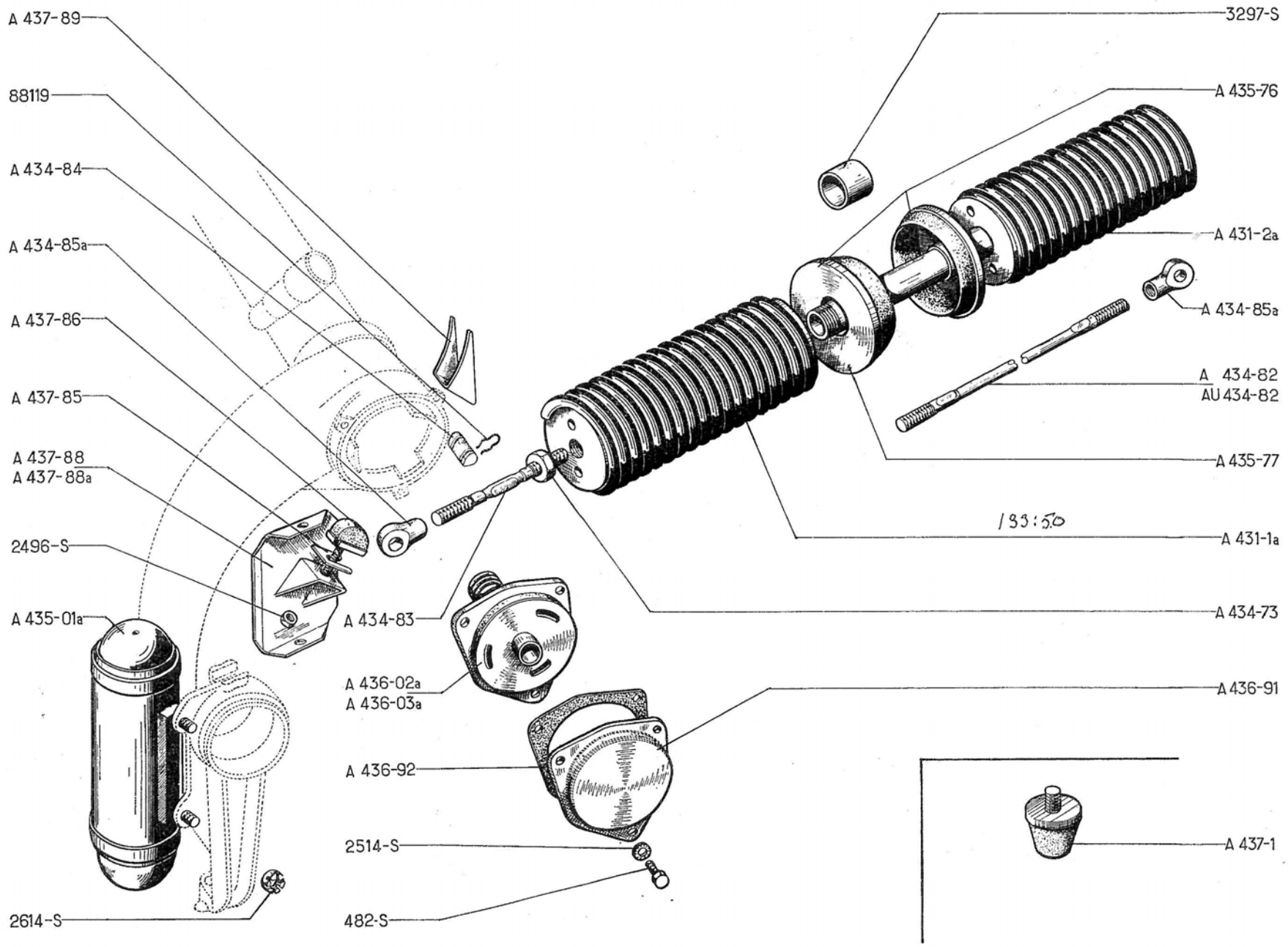
A 437-89
88119
A 434-84
A 434-85a
A 437-86
A 437-85
A 437-88
A 437-88a
2496-S
A 435-01a
2614-S
A 434-83
A 436-02a
A 436-03a
A 436-92
2514-S
482-S
3297-S
A 435-76
A 431-2a
A 434-85a
A 434-82
AU 434-82
A 435-77
133:50
A 431-1a
A 434-73
A 436-91
A 437-1

NUMÉRO	DÉSIGNATION	COEFFt
	Décembre 54-Mai 55	
	Montage ressorts à traction	
A 431-1a	Ressort de suspension AV avec ses embouts.	2
A 431-2a	Ressort de suspension AR avec ses embouts et tube liaison ressorts.	2
A 434-73	Contre-écrou H de 11×100 des tiges de réglage de suspension.	4
A 434-82	Tige de réglage de ressort de suspension AR, long. 760 mm, filetage 11×100. A, AZ.	2
AU 434-82	Tige de réglage de ressort de suspension AR, long. 730 mm, filetage 11×100. AU, AZU.	2
A 434-83	Tige de réglage de ressort de suspension AV, long. 118 mm, filetage 11×100.	2
A 434-84	Couteau d'embout de tirant (41×12).	4

NUMÉRO	DÉSIGNATION	COEFFt
A 434-85a	Embout de tige de réglage de ressorts de suspension AV et AR, filetage 11×100, long. de l'extrémité à l'axe 30 mm.	4
A 435-01a	*Batteur complet AV et AR. R. p.* AZ 435-01, d.e.o. : 2-2609-S	4
A 435-76	Butée caoutchouc des ressorts de suspension (30×75) (R. X).	6
A 435-77	Coupelle de butée élastique des ressorts de suspension (20×75×6).	6
A 436-02a	*Frotteur AR complet (ressort fil de 4,2). R.p.* AZ 436-02b.	2
A 436-03a	*Frotteur AV complet (ressort fil de 3,3). R.p.* AZ 436-03a.	2
A 436-91	*Carter de protection de frotteur, diam. intér. 96 mm. R.p.* AZ 436-91.	4
A 436-92	Joint papier de carter de protection de frotteur (R. VI).	8
A 437-1	Butée caoutchouc, de débattement de bras AR, diam. 50 mm.	2
A 437-85	Cale de réglage de butée de bras AV (30×43×1,1).	ALD
A 437-86	Butée de caoutchouc de bras AV (40×32).	2

NUMÉRO	DÉSIGNATION	COEFFt
A 437-88	*Support de butée de bras AV droit et gauche (soudé sur plate-forme). R.p.* AZ 437-88.	1
A 437-88a	*Support de butée de bras AV droit (soudé sur plate-forme). R.p.* AZ 437-88.	1
A 437-89	Butée de débattement de bras AV (29×44) (soudée sur bras).	2
482-S	Vis TH de 7×12,5 de fixat. de carter de protection de frotteur.	12
2.496-S	Écrou H de 10×150 de fixation de butée caoutchouc de bras AV.	2
2.514-S	Rondelle crantée de vis de fixat. de carter de protection de frotteur (7,3×12) (R. VI).	12
2.614-S	Écrou H de 10×150 de fixat. de batteur.	8
3.297-S	Bague de guide de suspension (20×24×20) (R. VI).	4
88.119	Pincette d'arrêt de couteau, long. 32 mm, diam. intér. 8,8 mm.	8

NUMÉRO	DÉSIGNATION	COEFF.
	Jusque Décembre 54	
	Mai 55 - Septembre 65	
A 431-1	Ressort de suspension AV, diam. 100 mm, haut. 185 mm. Sens d'enroulement à gauche. Jusque Mars 63.	2
AZ 431-1	Ressort de suspension AV diam. 100 mm, diam. du fil 14,8 mm. Depuis Mars 63.	2
A 431-2	Ressort de suspension AR, diam. 100 mm, haut. 170 mm. Sens d'enroulement à droite.	2
A 434-0	Pot de suspension complet. (Repère 2 plats sur tirant AR) A, AZ. Jusque Septembre 55.	2
A 434-0b	Pot de suspension complet (avec butées élastiques). AZ. Septembre 55-Juillet 62.	2
AU 434-0	Pot de suspension complet (Repère 4 plats sur tirant AR). Jusque Juin 55.	2
AZ 434-0	Pot de suspension complet (avec butées élastiques). Depuis Mars 63. Remplace modèle précédent. — AU-AZU. Juin 55-Mars 63. — AZ. Juillet 62-Mars 63.	2
A 434-55	Entretoise de butée élastique de pot de suspension (26,85×33×30). Juillet 59-Mars 63.	2
A 434-60	Rondelle feutre d'embout de pot de suspension (27×37×5) (R. VI). AZU. Depuis Juin 55. AZ. Depuis Septembre 55.	4
A 434-84	Couteau d'embout de tirant (41×12).	4
A 434-85	Embout de tirant porte-couteau, filetage 11×100, long. de l'extrémité à l'axe 75 mm.	4
A 434-86	Pare-poussière caoutchouc d'embout de réglage, diam. intér. 8×34, long. 60 mm.	4
AZ 434-87	Écrou de 36×150 d'embout de réglage. Depuis Juin 64. Remplace modèle précédent.	8
A 434-88	Embout de réglage de suspension long. 173 mm filetage 36×150. — AV et AR. Mai 55-Juin 55. — AR. AZU. Juin 55-Mars 63. — AR. AZ. Septembre 55-Mars 63. — AV et AR. Depuis Mars 63.	4 2 2 4
A 434-88a	Embout de réglage AV de suspension, long. 191 mm, filetage 36×150. — AZU. Juin 55-Mars 63. — AZ. Septembre 55-Mars 63.	2
A 434-91	Tirant AR, long. 662 mm, filetage 11×100. A, AZ. Jusque Juillet 62.	2
AM 434-91	Tirant AV, long. 618 mm, filetage 11×100. Juillet 62 - Mars 63. Remplace modèle monté jusque Juillet 62.	2
AU 434-91	Tirant AR, long. 642 mm, filetage 11×100. — AU, AZU. — AZ. Depuis Juillet 62.	2
AW 434-92	Tirant AV, long. totale 600 mm. Depuis Mars 63.	2
A 434-93	Coupelle de compression de ressort avec garniture, diam. intér. 93 mm, diam. extér. 107 mm.	4
A 434-96	*Embout de carter de pot de suspension*, A, AZ. *Jusque Septembre* 55. AU, AZU. *Jusque Juin* 55. *N.F.P.*	4
A 434-96b	Embout de carter de pot de suspension (avec bague Calcar et rondelle d'étanchéité). — AZU. Juin 55-Mars 63. — AZ. Septembre 55-Mars 63.	4
AW 434-96	*Coupelle baguée d'appui de ressort, diam. extér.* 109 *mm. Depuis Mars* 63. *R.p.* AZ 434-96.	4
A 434-99	Carter de pot de suspension, diam. 110 mm, long. 445 mm. Jusque Mars 63.	2
AZ 434-99	Carter de pot de suspension, diam. 110 mm, long. 463 mm. Depuis Mars 63.	2
A 435-01c	Batteur complet AV droit (support incliné). Juillet 58-Juillet 59.	1
AZ 435-01	Batteur AR droit et gauche complet (vis de fixat. sans trou de goupille) Depuis Juillet 65 Remplace modèle AV et AR Juillet 58-Juillet 59; d.e.o. : 2-2.609-S. — AR Juillet 59-Juillet 65; d.e.o. : 2-2.609-S.	2
AZ 435-01a	Batteur AV gauche complet (vis de fixat. sans trou de goupille) Depuis juillet 65. Remplace modèles Juillet 58-Juillet 65; d.e.o. : 2-2.609-S.	1
AZ 435-01b	Batteur AV droit complet (vis de fixat. sans trou de goupille) Depuis Juillet 65. Remplace modèle Juillet 59-Juillet 65; d.e.o. : 2-2.609-S.	1
A 435-1	Ressort correcteur de galop AV, haut. 65, diam. 105 mm. — AU, AZU. Jusque Juin 55. — A, AZ. Jusque Septembre 55.	2
A 435-1b	Butée élastique de pot de suspension, diam. 75 mm (avec renfort de coupelle). — AZU. Depuis Juin 55. — AZ. Septembre 55-Juillet 59. — AZ. Depuis Juillet 59.	6 6 4
A 435-2	Ressort correcteur de galop AR, haut. 37 mm, diam. 105 mm. — AU, AZU. Jusque Juin 55. — A, AZ. Jusque Septembre 55.	2
2.609-S	Écrou H de 10×150 de fixat. de batteur. Depuis Juillet 65.	8
2.614-S	Écrou H crénelé de 10×150 de batteur. Jusque Juillet 65.	8
88.119	Pincette d'arrêt de couteau, long. 32 mm, diam. intér. 8,8 mm.	8
612.700	Bague Calcar d'embout de pot de suspension (27,2×31,5×18) (R. VI). — AZU. Depuis Juin 55. — AZ. Depuis Septembre 55.	4

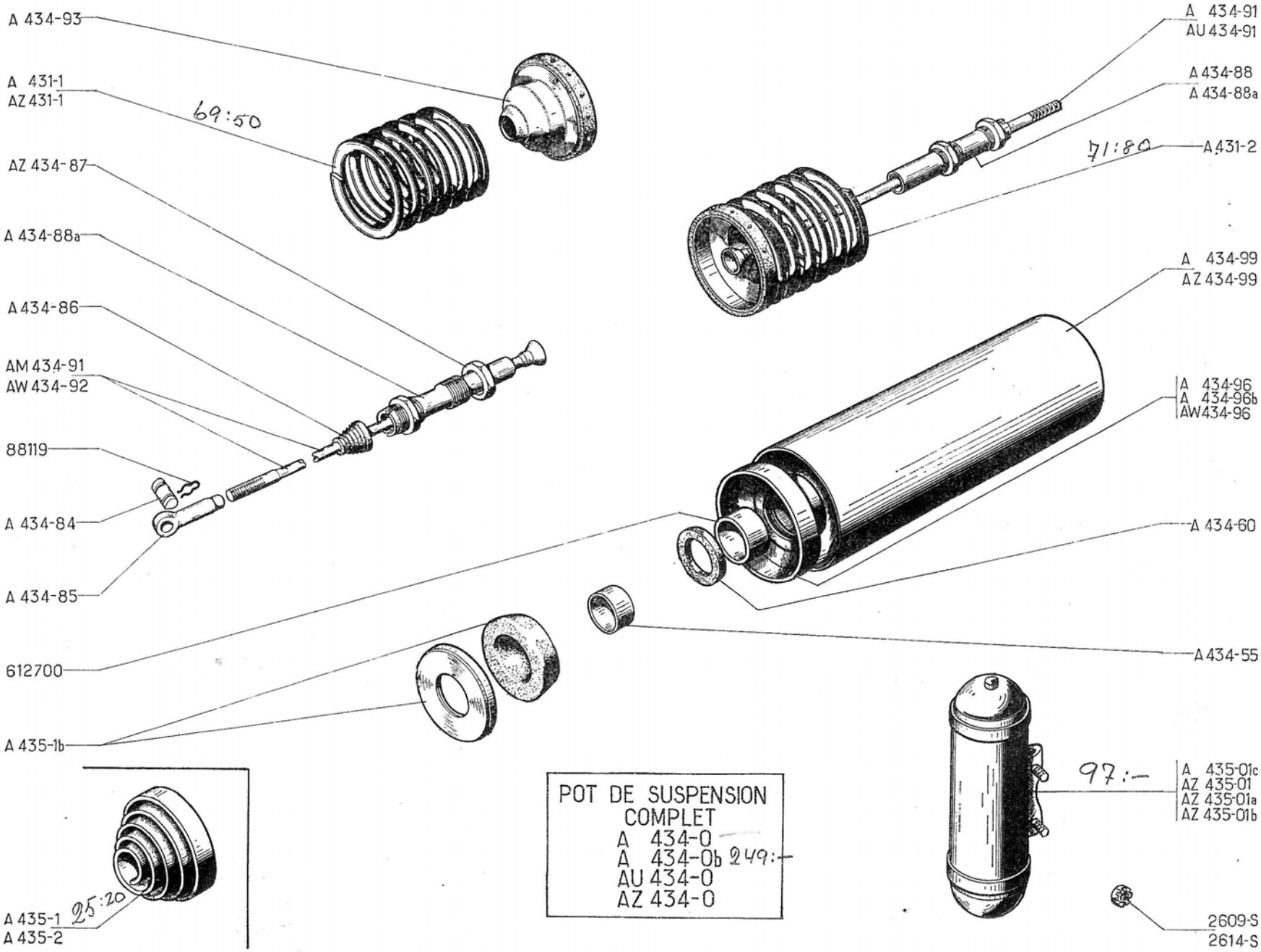
A 434-93
A 431-1
AZ 431-1
69:50
AZ 434-87
A 434-88a
A 434-86
AM 434-91
AW 434-92
88119
A 434-84
A 434-85
612700
A 435-1b
A 435-1
A 435-2
25:20
A 434-91
AU 434-91
A 434-88
A 434-88a
71:80
A 431-2
A 434-99
AZ 434-99
A 434-96
A 434-96b
AW 434-96
A 434-60
A 434-55
97:—
A 435-01c
AZ 435-01
AZ 435-01a
AZ 435-01b
2609-S
2614-S
POT DE SUSPENSION
COMPLET
A 434-0
A 434-0b 249:—
AU 434-0
AZ 434-0

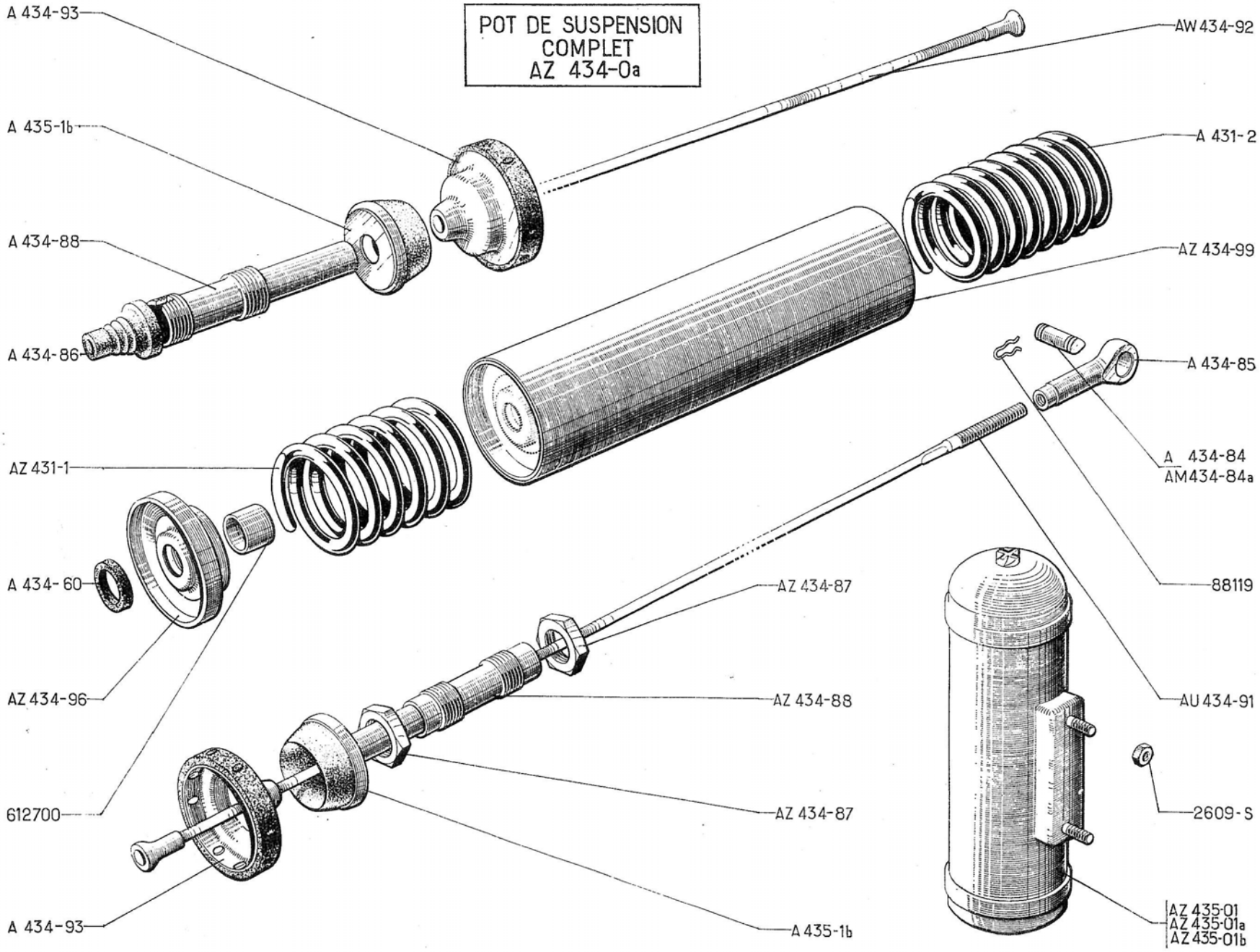
POT DE SUSPENSION
COMPLET
AZ 434-0a
A 434-93
A 435-1b
A 434-88
A 434-86
AW 434-92
A 431-2
AZ 434-99
A 434-85
A 434-84
AM434-84a
88119
AU 434-91
2609-S
AZ 435-01
AZ 435-01a
AZ 435-01b
AZ 431-1
A 434-60
AZ 434-96
612700
AZ 434-87
AZ 434-88
AZ 434-87
A 435-1b
A 434-93

Depuis Septembre 65

NUMÉRO	DÉSIGNATION	COEFF.
AZ 431-1	Ressort de suspension AV, diam. 100 mm, diam. du fil 14,8 mm.	2
A 431-2	Ressort de suspension AR, diam. 100 mm, haut. 170 mm. Sens d'enroulement à droite.	2
AZ 434-0a	Pot de suspension complet (avec butées élastiques). Long. de l'embout de réglage 103,75 mm.	2
A 434-60	Rondelle feutre d'embout de pot de suspension (27×37×5) (R. VI).	4
A 434-84	Couteau d'embout de tirant AV (41×12).	2
AM 434-84a	Couteau d'embout de tirant AR (43×14).	2
A 434-85	Embout de tirant porte-couteau, filetage 11×100, long. de l'extrémité à l'axe 75 mm.	4
A 434-86	Pare-poussière caoutchouc d'embout de réglage, diam. intér. 8×34, long. 60 mm.	4
AZ 434-87	Écrou de 36×150 d'embout de réglage (R. VI).	8
A 434-88	Embout AV de réglage de suspension, long. 173 mm, filetage 36×150.	2
AZ 434-88	Embout AR de réglage de suspension, long. 181,75 mm.	2
AU 434-91	Tirant de suspension AR, long. 642 mm, filetage 11×100.	2
AW 434-92	Tirant de suspension AV, long. 600 mm.	2
A 434-93	Coupelle de compression de ressort, avec garniture, diam. intér. 93 mm, diam. extér. 107 mm.	4
AZ 434-96	Coupelle baguée d'appui de ressort de suspension, diam. extér. 109 mm. Depuis Novembre 66. Remplace modèle précédent (R. VI).	4
AZ 434-99	Carter de pot de suspension, diam. 110 mm, long. 463 mm.	2
AY 435-01	Batteur AR droit et gauche complet, diam. du corps 65 mm. Depuis Septembre 68.	2
AY 435-01a	Batteur AV gauche complet, diam. du corps 65 mm. Depuis Septembre 68.	1
AY 435-01b	Batteur AV droit complet, diam. du corps 65 mm. Depuis Septembre 68.	1
AZ 435-01	Batteur AR droit et gauche complet (vis de fixat. sans trou de goupille). Jusque Septembre 68.	2
AZ 435-01a	Batteur AV gauche complet (vis de fixat. sans trou de goupille). Jusque Septembre 68.	1
AZ 435-01b	Batteur AV droit complet (vis de fixat. sans trou de goupille). Jusque Septembre 68.	1
A 435-1b	Butée élastique de pot de suspension, diam. 75 mm (avec renfort de coupelle).	4
2.609-S	Écrou H de 10×150 de fixat. de batteur.	8
88.119	Pincette d'arrêt de couteau, long. 32 mm, diam. intér. 8,8 mm.	8
612.700	Bague calcar d'embout de pot de suspension (27,2×31,5×18) (R. VI).	4

Les numéros soulignés indiquent les pièces nouvelles ne figurant pas sur la planche.

NUMÉRO	DÉSIGNATION	COEFF[1]
	Jusque Décembre 54 **Mai 55-Septembre 65**	
AZ 436-02b	Frotteur AR (moyeu soudé par bossage sur disque de friction). Depuis Juin 63. Remplace modèles précédents.	2
AZ 436-03a	Frotteur AV (moyeu soudé par bossage sur disque de friction). Depuis Juin 63. Remplace modèles précédents.	2
AM 436-62	Moyeu de frotteur avec disque de friction soudé.	
	Octobre 61-Juillet 62.	2
	Depuis Juillet 62.	4
AM 436-74a	Caoutchouc d'étanchéité de frotteur.	4
AM 436-82	Coupelle tôle d'étanchéité de frotteur. Depuis Octobre 61.	4
AM 436-85	Écrou de réglage des frotteurs, filetage 14×125 (R. VI).	
	— AR. Depuis Octobre 61.	2
	— AV. Depuis Juillet 62.	2
AM 436-90 a	Flasque de frotteur, avec garniture (R. VI).	
	— AR. Depuis Octobre 61.	2
	— AV. Depuis Juillet 62.	2
AZ 436-91	Carter de protection de frotteur avec bord déflecteur.	4
A 436-92	Joint papier de carter de protection de frotteur (R. VI).	8
	Depuis Octobre 61.	12
AM 436-93a	Ressort de pression de frotteur (3 spires), fil de 7,5 mm (R. VI).	
	— AR. Depuis Octobre 61.	2
	— AV. Depuis Juillet 62.	2

NUMÉRO	DÉSIGNATION	COEFF[1]
AM 436-95	Ressort de maintien des disques de frotteur :	
	AR. Depuis Octobre 61.	2
	AV. Depuis Juillet 62.	2
AM 436-97d	Disque de friction de frotteur (côté ressort). Depuis Juin 63. Remplace modèle précédent.	4
A 437-1	Butée caoutchouc, de débattement de bras AR, diam. 50 mm.	2
A 437-1a	Butée caoutchouc de débattement, diam. 36 mm :	
	— de bras AV et AR. **AZU.PO.**	4
	— de bras AV et AR. **AZ. PO.** Jusque Juillet 62.	4
	— de bras AV. **AZ. PO.** Depuis Juillet 62.	2
AZ 437-1a	Butée caoutchouc de débattement de bras AR. **P.O.** Juillet 62-Septembre 62. Quelques véhicules.	2
AZ 437-1b	Butée caoutchouc de débattement de bras AR. **AZ. P.O.** Depuis Janvier 65. Remplace modèle Septembre 62-Janvier 65; d.e.o. : 1-AZ 437-89b	2
A 437-85	Cale de réglage de butée de bras AV (30×43×1,1).	ALD
AW 437-85	Cale de réglage de butée de bras (30×43×4). Depuis Juillet 62.	ALD
A 437-86	Butée caoutchouc de bras AV (40×32). Jusque Juillet 62.	2

NUMÉRO	DÉSIGNATION	COEFF[1]
AZ 437-86b	Butée caoutchouc de bras AV. Depuis Novembre 64. Remplace modèle Juillet 62-Novembre 64.	2
AZ 437-88	Support de butée de bras AV gauche (soudé sur plate-forme). Depuis Juillet 62. Remplace modèle précédent.	1
AZ 437-88a	Support de butée de bras AV droit (soudé sur plate-forme). Depuis Juillet 62.	1
A 437-89	Butée de débattement de bras AV (29×44) (soudée sur bras).	2
AZ 437-89	*Cale sous butée de débattement de bras AR (8×32×4,5).* **AZ. PO.** *Septembre 62-Janvier 65. N.F.P.*	2
AZ 437-89a	Entretoise sous butée de débattement AR (14,5×60×18) (R. VI) **P.O.** Juillet 62-Septembre 62. Quelques véhicules.	2
AZ 437-89b	Cale sous butée de débattement de bras AR (8×32×11,5) (R. VI). **AZ. P.O.** Depuis Janvier 65.	2
482-S	Vis TH de 7×12,5 de fixat. de carter de protection de frotteur.	12
2.489-S	Écrou H de 7×100 de fixat. de butée de débattement. **PO.**	4
2.496-S	Écrou H de 10×150 de fixat. de butée caoutchouc de bras AV.	2
2.514-S	Rondelle crantée de 7,3×12 de vis de fixation de carter de protection de frotteur (R. VI).	12

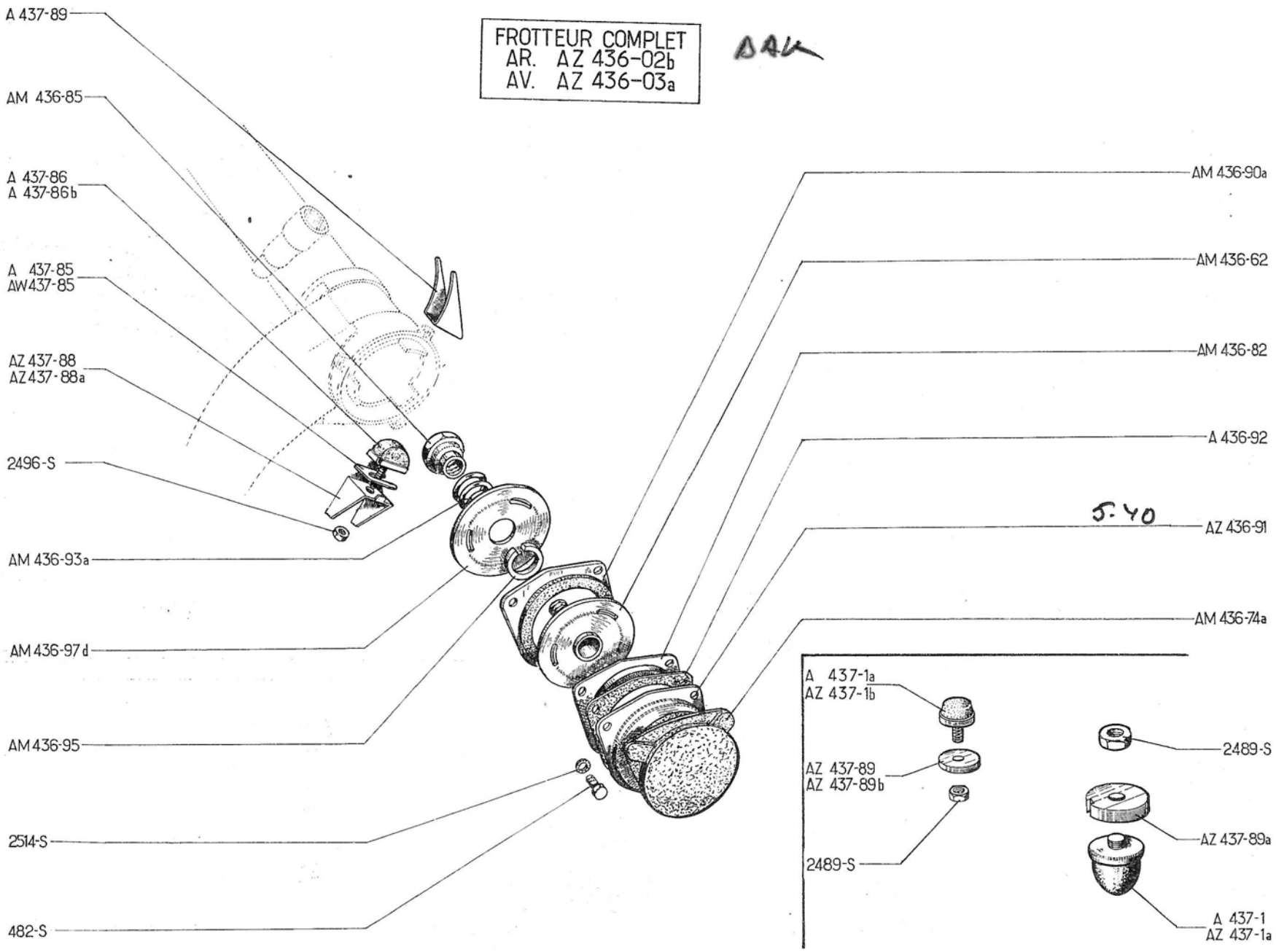
FROTTEUR COMPLET
AR. AZ 436-02b
AV. AZ 436-03a
DAK
A 437-89
AM 436-85
A 437-86
A 437-86b
A 437-85
AW437-85
AZ 437-88
AZ437-88a
2496-S
AM 436-93a
AM 436-97d
AM 436-95
2514-S
482-S
AM 436-90a
AM 436-62
AM 436-82
A 436-92
5.40
AZ 436-91
AM 436-74a
A 437-1a
AZ 437-1b
AZ 437-89
AZ 437-89b
2489-S
2489-S
AZ 437-89a
A 437-1
AZ 437-1a

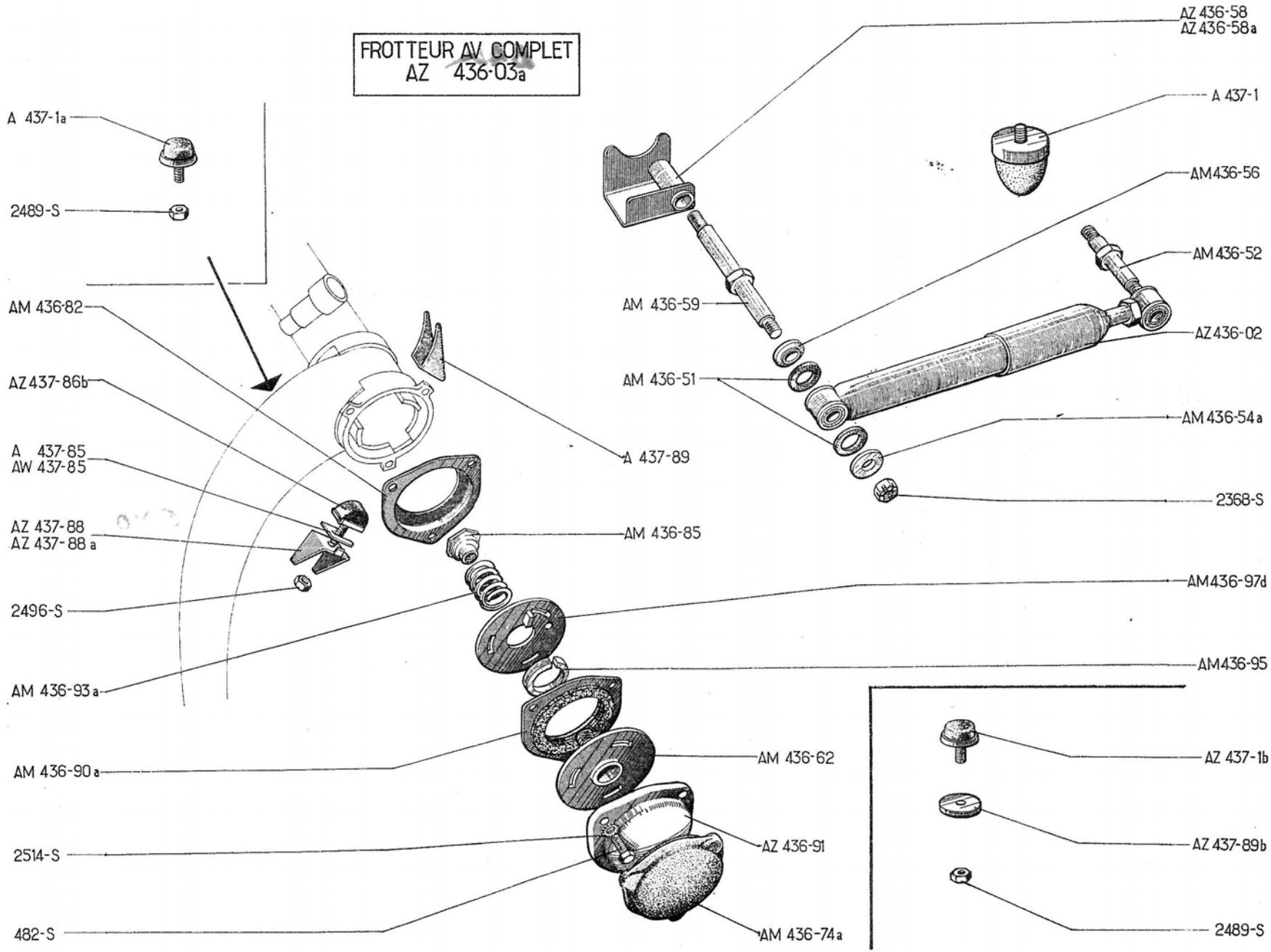
FROTTEUR AV COMPLET
AZ 436-03a
A 437-1a
2489-S
AM 436-82
AZ 437-86b
A 437-85
AW 437-85
AZ 437-88
AZ 437-88 a
2496-S
AM 436-93 a
AM 436-90 a
2514-S
482-S
A 437-89
AM 436-85
AM 436-62
AZ 436-91
AM 436-74 a
AZ 436-58
AZ 436-58a
A 437-1
AM 436-56
AM 436-52
AM 436-59
AZ 436-02
AM 436-51
AM 436-54 a
2368-S
AM 436-97d
AM 436-95
AZ 437-1b
AZ 437-89b
2489-S

NUMÉRO	DÉSIGNATION	COEFF.
	Depuis Septembre 65	
AZ 436-02	Amortisseur hydraulique AR (revêtement brun rouge) (R. X).	2
AZ 436-03a	Frotteur AV (moyeu soudé par bossage sur disque de friction).	2
AM 436-51	Rondelle anti-bruit sur axe d'amortisseur (24×35×2) (R.VI) :	
	— fixat. AV d'amortisseur.	4
	— fixat. AR d'amortisseur.	4
AM 436-52	*Axe d'amortisseur, long.* 103 *mm, filetage* 14×150 *et* 9×125 *(fixat. sur bras AR) (R. VI).* *Jusque Décembre* 67. *R.p.* AM 436-52b; *d.e.o. :* 1-615.906.	2
AM 436-52b	Axe d'amortisseur, long. 105 mm, filetage 14×150 et 9×125 (sans trou de goupille). Depuis Décembre 67.	2
AM 436-54a	Rondelle épaulée d'appui de silent-bloc AV et AR d'amortisseur (9,5×35×23,9×4).	4
AM 436-56	Entretoise épaulée d'appui de silent-bloc AV et AR d'amortisseur (12,1×23.9×35×6).	4
AZ 436-58	Support d'axe d'amortisseur AR gauche avec entretoise soudée (fixat. sur plate-forme).	1
AZ 436-58a	Support d'axe d'amortisseur AR droit avec entretoise soudée (fixat. sur plate-forme).	1
AM 436-59	*Axe d'amortisseur, long.* 127 *mm, filetage* 14×150 *et* 9×125 *(fixat. sur plate-forme) (R. VI).* *Jusque Décembre* 67. *R.p.* AM 436-59a; *d.e.o. :* 1-615.906.	2
AM 436-59a	Axe d'amortisseur, long. 130 mm, filetage 14×150 et 9×125 (sans trou de goupille). Depuis Décembre 67.	2
AM 436-62	Moyeu de frotteur avec disque de friction soudé.	2
AM 436-74a	Caoutchouc d'étanchéité de frotteur.	2
AM 436-82	Coupelle tôle d'étanchéité de frotteur.	2
AM 436-85	Écrou de réglage de frotteurs, filetage 14×125 (R. VI).	2
AM 436-90a	Flasque de frotteur avec garniture. (R. VI).	2
AZ 436-91	Carter de protection de frotteur.	2
AM 436-93a	Ressort de pression de frotteur (3 spires) fil de 7,5 mm (R. VI).	2
AM 436-95	Ressort de maintien de disques de frotteur.	2
AM 436-97d	Disque de friction de frotteur (côté ressort).	2
A 437-1	Butée caoutchouc de débattement de bras AR, diam. 50 mm.	2
A 437-1a	Butée caoutchouc de débattement, diam. 36 mm :	
	— de bras AV et AR. **AZU. P.O.**	4
	— de bras AV. **AZ. P.O.**	2
AZ 437-1b	Butée caoutchouc de débattement de bras AR. **AZ. P.O.**	2
A 437-85	Cale de réglage de butée de bras AV (30×43×1,1).	ALD
AW 437-85	Cale de réglage de butée de bras (30×43×4).	ALD
AZ 437-86b	Butée caoutchouc de bras AV.	2
AZ 437-88	Support de butée de bras AV gauche (soudé sur plate-forme).	1
AZ 437-88a	Support de butée de bras AV droit (soudé sur plate-forme).	1
A 437-89	Butée de débattement de bras AV (29×44) (soudée sur bras).	2
AZ 437-89b	Cale sous butée de débattement de bras AR (R. VI). (8×32×11,5). **AZ. P.O.**	2
482-S	Vis TH de 7×12,5, de fixation de carter de protection de frotteur.	6
2.368-S	Écrou H crénelé de 9×125 de fixat. d'amortisseur. Jusque Décembre 67.	4
2.489-S	Écrou H de 7×100 de fixat. de butée de débattement. **P.O.**	4
2.496-S	Écrou H de 10×150 de fixat. de butée caoutchouc de bras AV.	2
2.514-S	Rondelle crantée de 7,3×1,2 de vis de fixat. de carter de protection (R. VI).	6
615.906	Écrou « Nylstop » de 9×125, de fixation d'amortisseur. Depuis Décembre 67.	4

Les numéros soulignés indiquent les pièces nouvelles ne figurant pas sur la planche.

NUMÉRO	DÉSIGNATION	COEFF^t
	AZ-AZU	
	AZAM	
	Jusque Septembre 67	
AZ 441-1a	Volant avec arbre de direction, long. 810 mm (R. VI). **Depuis Septembre 62.** Remplace modèles précédents. Jusque Juillet 53; *d.e.o.* : 1.A 441-2b.	1
A 441-2	Tube fixe de direction avec bague caoutchouc, long. 280 mm, diam. 37,4×35,9. **Jusque Juillet 53.**	1
A 441-2b	Tube fixe de direction long. 265 mm, diam. 36 mm avec bagues caoutchouc diam. intér. 24 mm. **Juillet 53-Septembre 62.**	1
AZ 441-2	Tube fixe avec bague caoutchouc, long. 279 mm. **Depuis Septembre 62.**	1
AZ 441-2a	Tube fixe de direction avec bague élastique. Long. 405 mm. **AZAM.** Jusque Avril 67.	1
AZ 441-2b	Tube fixe de direction avec bague élastique, long. 240 mm. **AZAM ALLEMAGNE.** Jusque Avril 67. **ALLEMAGNE.** Depuis Septembre 68.	1
AZ 441-2d	Tube fixe de direction (noir) avec bague élastique, long. 240 mm. **AZAM.** Depuis Avril 67.	1
	Support de direction caoutchouc (28×42) (R. VI) :	
A 441-4	Haut. 13,5.	ALD
A 441-4b	— 19,5.	ALD
A 441-4d	— 25,5.	ALD

NUMÉRO	DÉSIGNATION	COEFF^t
	Support de direction caoutchouc incliné (28×42). **Montage anti-vol** (R. VI). **ALLEMAGNE.** Depuis Octobre 68. **TT.** Depuis Février 69.	ALD
AZ 441-4	Épais. 5 mm.	
AZ 441-4a	— 8 mm.	
AZ 441-4b	— 11 mm.	
AZ 441-4c	— 14 mm.	
AY 441-51a	Volant de direction avec enjoliveur rembourré assemblés, diam. extér. 425 mm (R. X). **ALLEMAGNE.** Depuis Septembre 68.	1
AZ 441-51a	Volant de direction avec enjoliveur assemblés, diam. 425 mm, 10 trous, diam. 3,5 mm (R. X). **AZAM ALLEMAGNE.** **AZAM.** Mai 66-Avril 67. Remplace modèle précédent.	1
AZ 441-51b	Volant de direction (noir) avec enjoliveur, diam. 425 mm, 10 trous diam. 3,5 mm. (R. X). **AZAM.** Depuis Avril 67.	1
AZ 441-56	Tôle renfort de fixation, équerre de maintien tube fixe de direction. **AZAM.**	1
AY 441-61	Jonc de capuchon de volant de direction (R. X). **ALLEMAGNE.** Depuis Septembre 68.	1
AZ 441-61	Jonc de capuchon de volant (R. X). **AZAM.**	1
A 441-83a	Bague élastique de tube fixe de direction (26,5×36,7×25,5) (R. VI).	2
AZ 441-83	Entretoise sous équerre de maintien tube fixe de direction. **AZAM.**	2

NUMÉRO	DÉSIGNATION	COEFF^t
A 441-84a	Bague fendue sous bague élastique de tube fixe de direction (24×30×25) (R. VI).	2
A 441-86	Collier de serrage du tube de direction sur pignon de crémaillère (sans filetage). **Depuis Décembre 50.** Remplace modèle précédent ; *d.e.o.* : 1.621.022, 2. 611.013.	1
AZ 441-88	Collier de support de direction filetage 7×100. Long. 140 mm.	
	— **AZL-AZU.** Depuis Février 64.	1
	— **AZAM.** Février 64-Avril 67. Remplace modèle précédent.	2
AZ 441-88a	Collier de support de direction (noir), filetage 7×100, long. 140 mm. **AZAM.** Depuis Avril 67.	1
AY 441-91a	Enjoliveur rembourré de volant de direction (R. X). **ALLEMAGNE.** Depuis Septembre 68.	1
AZ 441-91	Enjoliveur et capuchon assemblés de volant (R. X). **AZAM.**	1
AZ 441-93	Arbre de direction avec plaquette de fixation de volant. **AZAM.** (R. VI). Jusque Avril 67. **ALLEMAGNE.** Depuis Septembre 68.	1
AZ 441-93b	Arbre de direction (noir), avec plaquette de fixat. de volant (R. VI). **AZAM.** Depuis Avril 67.	1
AZ 441-96	Équerre de maintien de tube fixe de direction. **AZAM.**	1
A 442-16	Plaquette fixe de passage de direction (caoutchouc 100×100×1).	1

Les numéros soulignés indiquent les pièces nouvelles ne figurant pas sur la planche.

NUMÉRO	DÉSIGNATION	COEFF	NUMÉRO	DÉSIGNATION	COEFF	NUMÉRO	DÉSIGNATION	COEFF
A 442-17	Plaquette d'étanchéité mobile de passage de direction (caoutchouc, diam. 60×23,5, épais. 1 mm).	1	580-S	*Vis TH de 7×32,5 du collier de serrage du tube de direction sur pignon de crémaillère. A. Jusque Décembre 50. R.p. 490-S.*	1	89.330	*Vis TH de 7×37 de fixat. du collier de serrage du tube de direction sur pignon de crémaillère. Décembre 50-Juin 53. NFP.*	1
A 442-18	Plaque d'étanchéité de direction (caoutchouc de 70×22×12).	1	2.486-S	Arrêtoir de 7,5 mm de la vis du collier du tube de direction. Jusque Juin 53.	1	611.013	Arrêtoir à talon de 7,5 mm de la vis du collier de tube de direction. Depuis Juin 53.	2
480-S	Vis TH de 7×14 de fixation de volant sur arbre. **ALLEMAGNE.** Depuis Septembre 68.	3	2.503-S	Écrou H de 7×100 de fixat. :		621.022	Vis TH de 7×50 de fixat. du collier de serrage du tube de direction sur pignon de crémaillère. Depuis Juin 53.	1
482-S	Vis TH de 7×12,5 de fixation de volant sur arbre de direction. **AZAM.**	3		— du support de direction. **AZ-AZU.**	2			
485-S-30	Vis TH à pointe de 7×20 de fixation équerre de maintien de tube fixe. **AZAM.**	2		— du support de direction. **AZAM.**	4			
				— du collier de serrage du tube de direction.	1			

Les numéros soulignés indiquent les pièces nouvelles ne figurant pas sur la planche.

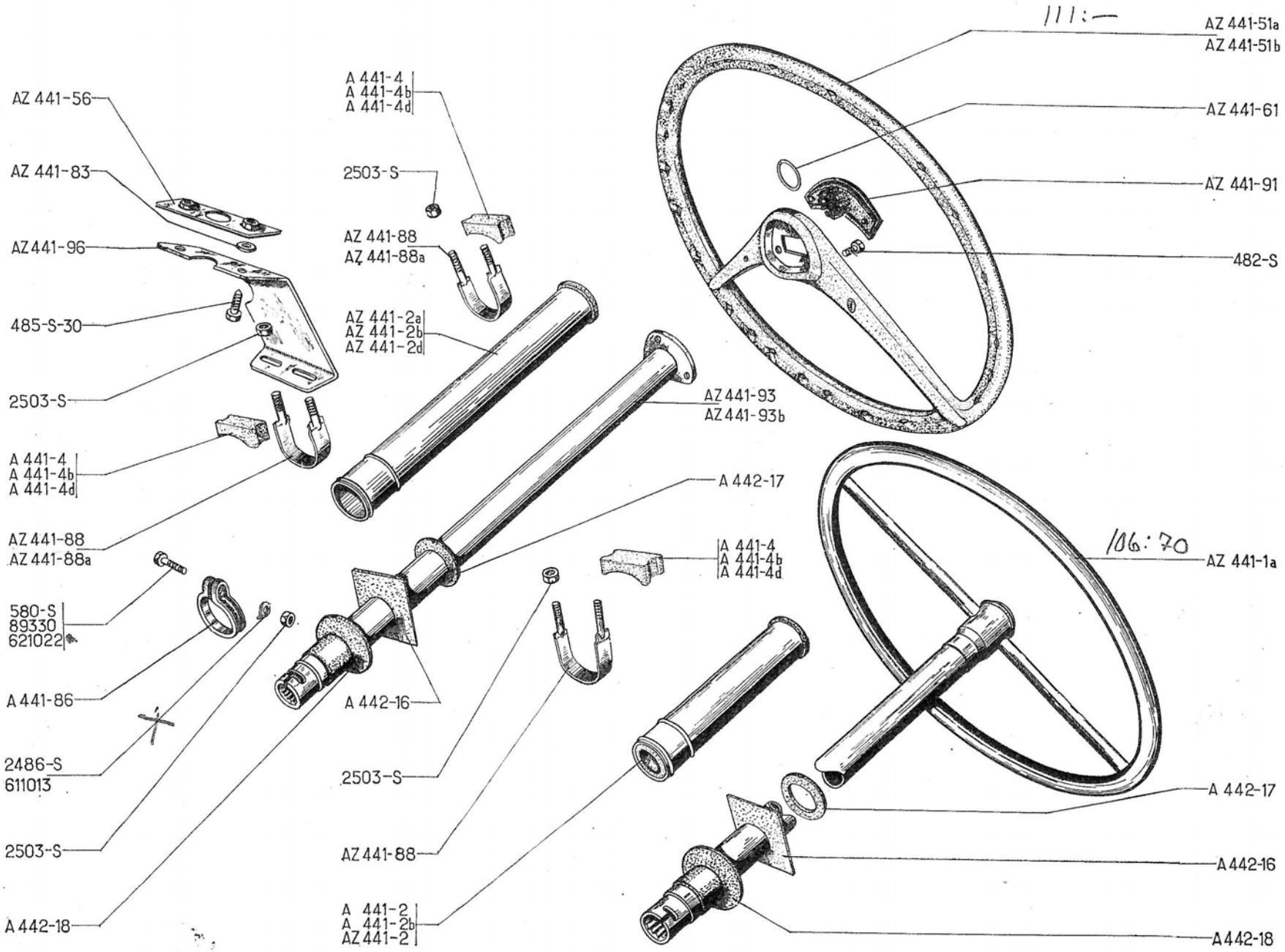
111:—
AZ 441-51a
AZ 441-51b
AZ 441-61
AZ 441-91
482-S
AZ 441-56
AZ 441-83
AZ 441-96
485-S-30
2503-S
A 441-4
A 441-4b
A 441-4d
AZ 441-88
AZ 441-88a
580-S
89330
621022
A 441-86
2486-S
611013
2503-S
A 442-18
A 441-4
A 441-4b
A 441-4d
2503-S
AZ 441-88
AZ 441-88a
AZ 441-2a
AZ 441-2b
AZ 441-2d
AZ 441-93
AZ 441-93b
A 442-17
A 442-16
2503-S
AZ 441-88
A 441-2
A 441-2b
AZ 441-2
A 441-4
A 441-4b
A 441-4d
106:70
AZ 441-1a
A 442-17
A 442-16
A 442-18

NUMÉRO	DÉSIGNATION	COEFF[1]
	AZ-AZU Avril 66-Février 69	
	Allemagne	
	Avril 66-Octobre 68	
	AZAM	
	Avril 66-Septembre 67	
	CLASSEMENT ALPHABÉTIQUE	
AZ 611-1a	Anti-vol (gris) et contacteur assemblés (R. X). — **T.T.** Jusque Avril 67. — **AZ-AZU.** Depuis Avril 67.	1
AZ 611-1b	Anti-vol (noir) et contacteur assemblés (R. X). **AZAM.** Depuis Avril 67.	1
AZ 611-11	Anti-vol (gris) sans contacteur (R. X). — **T.T.** Jusque Avril 67. — **AZ-AZU.** Depuis Avril 67.	1

NUMÉRO	DÉSIGNATION	COEFF[1]
AZ 611-11a	Anti-vol (noir) sans contacteur. **AZAM** (R. X). Depuis Avril 67.	1
AZ 611-14	Bague de verrouillage d'anti-vol assemblée (R. X).	1
AZ 611-50	Cale entretoise de boîtier d'anti-vol (13×20×3) (R. X).	ALD
AZ 611-03	*Coffret d'anti-vol (gris) et pièces d'adaptation (R. X).* — **T.T.** *Jusque Avril* 67. — **AZ-AZU.** *Depuis Avril* 67. *R.p.* AZ 611-03b.	1
AZ 611-03a	Coffret d'anti-vol (noir) et pièces d'adaptation. **AZAM** (R. X). Depuis Avril 67.	1
AZ 611-12a	Contacteur d'anti-vol (R. X).	1
AZ 611-54	Contre-plaque de fixat. de boîtier d'anti-vol, 2 trous, diam. 8,2 mm et 15,2 mm, entr'axes 53 mm (R. X).	1

NUMÉRO	DÉSIGNATION	COEFF[1]
AZ 611-73	Écrou à demi-corps arrachable d'anti-vol, filetage 7×100, haut. 14 mm (R. X).	2
AZ 611-57	Étrier de maintien d'anti-vol 2 filetages de 7×100, entr'axes 53 mm (R. X).	1
DS 611-59	Poussoir de contacteur, diam. 8 mm, long. 17,5 mm (R. X).	1
AZ 611-55a	Vis d'assemblage des demi-bagues de verrouillage d'anti-vol, haut. de la tête 4 mm (R. X). Jusque Novembre 1966.	2
DX 611-55	Vis d'assemblage des demi-bagues de verrouillage d'anti-vol, haut. de la tête 6 mm (R. X). Depuis Novembre 66.	2
DS 611-58	Vis TR de 4×10 de fixat. de contacteur sur boîtier (R. X).	2

NUMÉRO	DÉSIGNATION	COEFF.
	TT. Depuis Février 69	
	Allemagne depuis Octobre 68	
	CLASSEMENT ALPHABÉTIQUE	
AZ 611-1c	Anti-vol télescopique gris avec contacteur (R. X).	1
AZ 611-14a	Bague de verrouillage assemblée (23×44×12) (R. X).	1
AY 611-48	Boîtier de contacteur avec bornes diam. extér. 39,4 mm (R. X).	1
AZ 611-50	Cale entretoise de boîtier (13×20×3) (R. X).	ALD
AZ 611-03b	Coffret complet gris télescopique (R. X).	1
AZ 611-54a	Contre-plaque de boîtier, entr'axes des trous 54 mm (R. X).	1
AZ 611-103	Douille de protection de bague de verrouillage, diam. extér. 51,5 mm (R. X).	1
AZ 611-73	Écrou à demi-corps arrachable, filetage 7×100, haut. 14 mm (R. X).	2
AY 611-89	Embout d'axe d'entraîneur (2,6×9×2,5) (R. X).	1
AZ 611-57a	Étrier de maintien, haut. 86 mm (R. X).	1
AY 611-98	Ressort de rappel d'entraîneur, diam. du fil 0,6 mm (R. X).	1
AY 611-49	Tambour contacteur assemblé, diam. extér. 26,7 mm (R. X).	1
AY 611-58	Vis TR de 4×70, long. 19 mm de boîtier de contacteur (R. X).	2
AY 611-99	Vis d'embout d'axe d'entraîneur, filetage 2,5×45, long. 7 mm (R. X).	1
AZ 611-104	Vis TH de douille, long. 6 mm (R. X).	1

NUMÉRO	DÉSIGNATION	COEFF^t
	NOTA. — Les pièces montées jusque Septembre 52 ne figurant pas dans le texte ne sont plus fournies.	
A 442-01	Pignon 7 dents de commande de crémaillère avec roulement, long. totale 107 mm.	1
AZ 442-05	Crémaillère complète avec rotules (rotules centrales sans trou de goupille). D. à G. Depuis Mai 65. Remplace modèles Septembre-52 Mai 65.	1
AZ 442-05a	Crémaillère complète avec rotules (rotules centrales sans trou de goupille). D. à D. Depuis Mai 65.	1
A 442-1	Guide de crémaillère, long. 24 mm, diam. 20 mm. Jusque Septembre 52.	1
A 442-1a	Guide de crémaillère, long. 24,5 mm, diam. 22 mm. Septembre 52-Janvier 69.	1
AZ 442-1	Guide de crémaillère, long. 24,5 mm, diam. 22 mm (R. VI). Depuis Janvier 69.	1
A 442-2a	Ressort de guide de crémaillère. Diam. extérieur 16,5 mm. Depuis Septembre 52.	1
A 442-4a	Crémaillère avec tube, longueur totale 362,5 mm. Passage de rotules, diamètre 22 mm. Depuis Septembre 52.	1
A 442-4b	Crémaillère avec tube. D. à D.	1
A 442-5	*Siège de rotule de crémaillère, diam. 22,5 mm, haut. 7,5 mm. Jusque Mars 68. R.p. AZ 443-2.*	4
A 442-7	Ressort de maintien de rotule de crémaillère, diam. 18 mm.	1
A 442-8	Rotule à méplats de crémaillère, long. 68,5 mm, diam. de la tête 22 mm (montage avec clavette). Jusque Septembre 52.	2

NUMÉRO	DÉSIGNATION	COEFF^t
AM 442-8	Rotule de crémaillère Long. 71 mm, tête sphérique Diam. 22 mm (sans trous de goupille). Depuis Mai 65. Remplace modèle. Septembre 52-Mai 65; *d.e.o.* : 1.615.900 (R. VI).	2
A 442-71	Coupelle du feutre d'étanchéité de l'écrou de blocage de crémaillère (28,2 × 20 × 9,5).	1
A 442-72	Rondelle de l'écrou de blocage du pignon de crémaillère (23,5×34×0,95).	1
A 442-74	Rivet de 4 mm, long. 7 mm de rotule de guidage de crémaillère.	1
AZ 442-75	Plaquette anti-bruit (caoutchouc). Depuis Octobre 64. Remplace modèle précédent (pour 2 ressorts).	1
A 442-76	Dé de guidage de rotule de crémaillère (8 × 13,2 × 20). Jusque Janvier 69.	2
AZ 442-76	Dé de guidage de rotule de crémaillère (8×20×20) (R. VI). Depuis Janvier 69.	2
A 442-78a	Glissière du cache-mobile des rotules de crémaillère, long. 251 mm (montage avec rotules à tête sphérique). Depuis Septembre 52.	1
A 442-79	Cache-mobile des rotules de crémaillère, long. 310 mm.	1
AZ 442-80	Guide des rotules de crémaillère, long. 284 mm. D. à G. Depuis Novembre 66. Remplace modèle. Septembre 52-Novembre 66.	1
AZ 442-80a	Guide des rotules de crémaillère, long. 284 mm. D. à D. Depuis Novembre 66. Remplace modèle. Septembre 52-Novembre 66.	1

NUMÉRO	DÉSIGNATION	COEFF^t
A 442-83	Écrou filetage extér. 24 × 150, haut. 12 mm : — de butée de crémaillère. — du ressort de guide de crémaillère. Depuis Sept. 52.	1 1
A 442-84	Entretoise du ressort des rotules de crémaillère (14×19×22) (R. VI).	1
A 442-86a	Feutre d'étanchéité de l'écrou de blocage du pignon de crémaillère (18×27×10). Depuis Octobre 50 (R. VI).	1
A 442-87a	Écrou de blocage du pignon de crémaillère avec feutre, filetage extér. 38×150, haut. 11 mm.	1
A 442-95	Arrêtoir de 7,5 de vis du cache-mobile.	6
A 442-96	Entretoise de crémaillère. (19×22×54) (R. VI).	1
A 442-97a	Rotule de guidage de crémaillère diam. extér. 34 mm. Depuis Septembre 52.	1
A 442-99	Coussinet du pignon de crémaillère (9,5×17).	1
AZ 443-2	Siège de rotule de crémaillère, diam. 22,5 mm, haut. 7 mm (R. VI). Depuis Mars 68.	4
481-S	Vis TH de 7×10 de fixat. de la glissière du cache-mobile.	6
2.614-S	Écrou crénelé H de 10×150 de rotule de crémaillère. Jusque Mai 65.	2
4.800-S	Bouchon expansible du boîtier de direction, diam. 20 mm.	1
615.900	Écrou « Nylstop » de 10×150, haut. 12 mm, des rotules de crémaillère (R. VI). Depuis Mai 65.	2

Les numéros soulignés indiquent les pièces nouvelles ne figurant pas sur la planche.

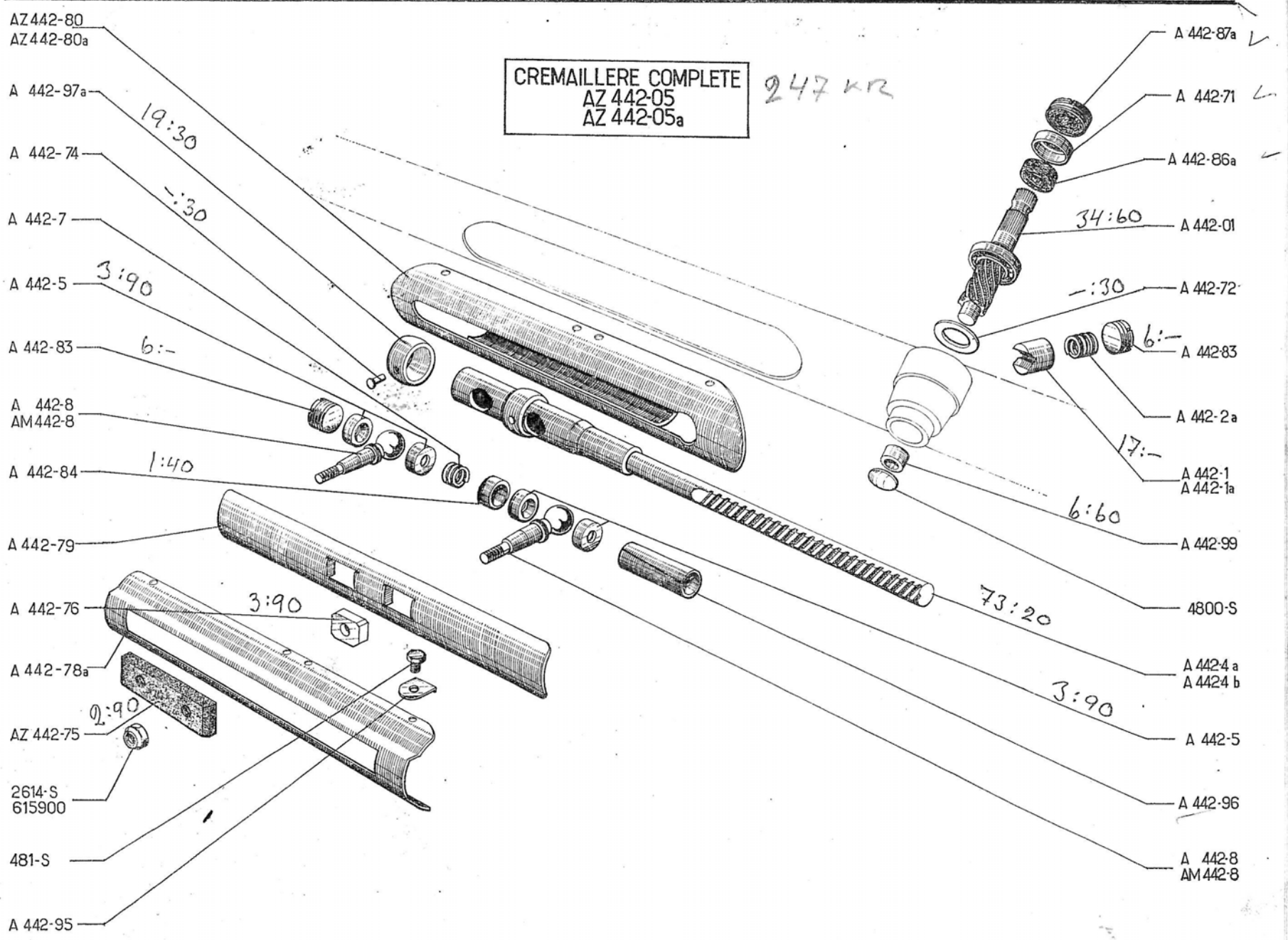
CREMAILLERE COMPLETE
AZ 442-05
AZ 442-05a
247 kr
AZ 442-80
AZ 442-80a
A 442-97a
19:30
A 442-74
-:30
A 442-7
A 442-5
3:90
A 442-83
6:-
A 442-8
AM 442-8
A 442-84
1:40
A 442-79
A 442-76
3:90
A 442-78a
2:90
AZ 442-75
2614-S
615900
481-S
A 442-95
A 442-87a
A 442-71
A 442-86a
34:60
A 442-01
-:30
A 442-72
6:-
A 442-83
A 442-2a
17:-
A 442-1
A 442-1a
6:60
A 442-99
4800-S
73:20
A 442-4 a
A 442-4 b
3:90
A 442-5
A 442-96
A 442-8
AM 442-8

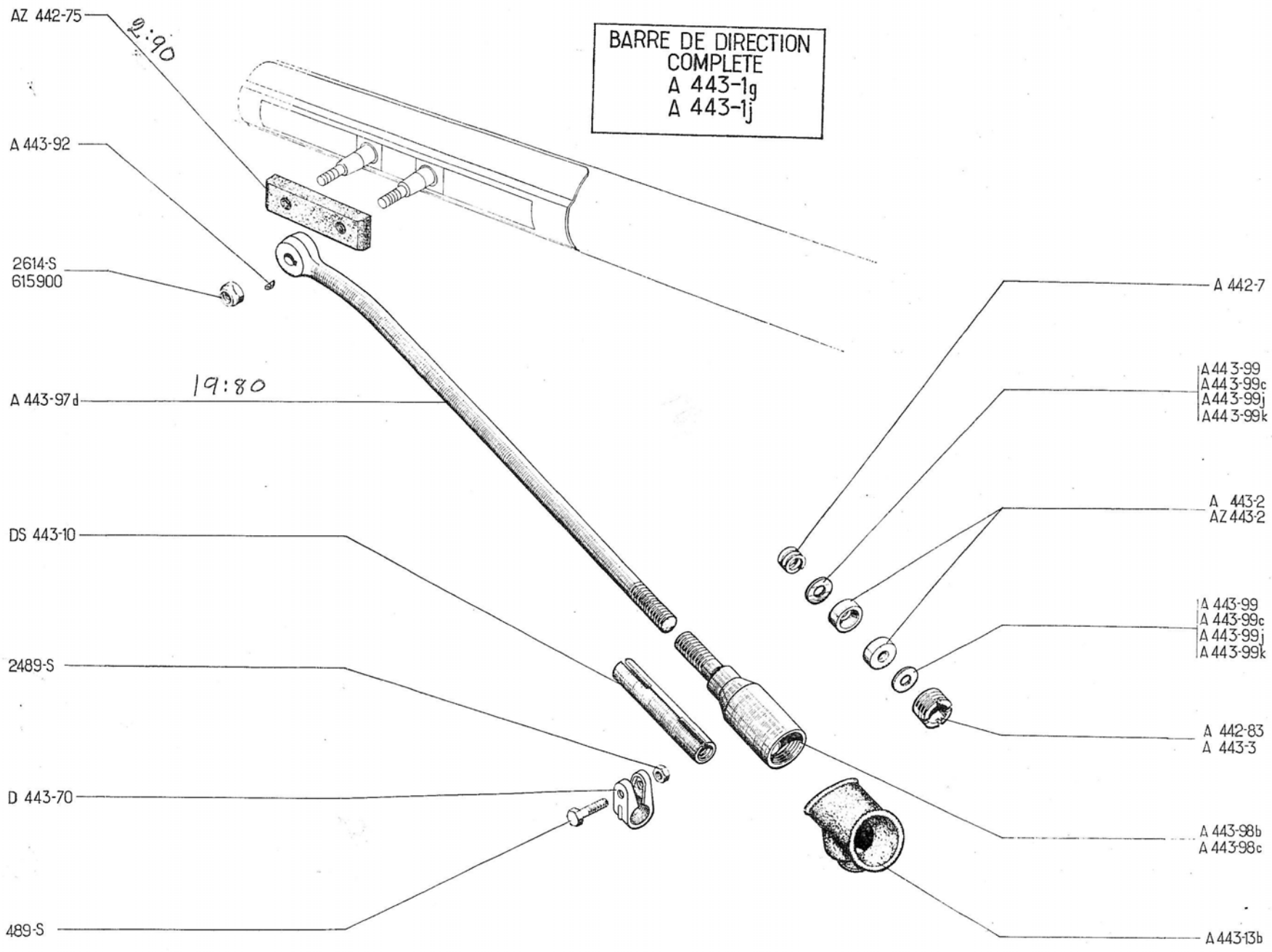
BARRE DE DIRECTION
COMPLETE
A 443-1g
A 443-1j
AZ 442-75
2:90
A 443-92
2614-S
615900
A 443-97d
19:80
DS 443-10
2489-S
D 443-70
489-S
A 442-7
A 443-99
A 443-99c
A 443-99j
A 443-99k
A 443-2
AZ 443-2
A 443-99
A 443-99c
A 443-99j
A 443-99k
A 442-83
A 443-3
A 443-98b
A 443-98c
A 443-13b

NUMÉRO	DÉSIGNATION	COEFF.
A 442-7	Ressort de maintien de rotule de pivot, diam. 18 mm.	2
AZ 442-75	Plaquette anti-bruit (caoutchouc). Depuis Octobre 64. Remplace modèle précédent (pour 2 ressorts).	1
A 442-83	Écrou de réglage de rotule de pivot, filetage extér. 24×150, haut. 12 mm. Depuis Juin 54.	2
A 443-1g	Barre de direction réglable gauche complète. Depuis Mars 65. Remplace modèles précédents. Jusque Juin 54; *d.e.o.* 1 A 413-4b, 1. A 442-83, 2. AZ 443-2, 1. A 443-13b.	1
A 443-1j	Barre de direction réglable droite complète. Depuis Mars 65. Remplace modèles précédents. Jusque Juin 54; *d.e.o.* : 1. A 413-4c, 1. A 442-83, 2. AZ 443-2, 1. A 443-13b.	1
A 443-2	Siège de rotule de pivot, diam. 24 mm, haut. 7,5 mm. Jusque Juin 54.	4
AZ 443-2	Siège de rotule de pivot, diam. 22,5 mm, haut. 7 mm (R. VI). Depuis Juin 63. Remplace modèle Juin 54-Juin 63.	4
A 443-3	*Écrou de réglage de rotule de pivot, filetage extér. 26×150, haut. 12 mm. Jusque Juin 54. N.F.P.*	2
A 443-13b	Cache-poussière caoutchouc de boîte à rotule de pivot (R. VI).	2
A 443-92	Clavette Woodruff de rotule de crémaillère (3×3,2×9,66). Jusque Septembre 52.	2
A 443-97d	Corps de barre de direction droite et gauche, long 497 mm, filetage 14 × 125. Depuis Mars 65. Remplace modèle Juillet 59-Mars 65.	2
A 443-98b	Embout réglable de barre de direction gauche, filetage 14 ×125, long. 108 mm (R. VI). Depuis Juillet 59.	1
A 443-98c	Embout réglable de barre de direction droite, filetage 14 ×125, long. 108 mm (R. VI). Depuis Juillet 59.	1
A 443-99	Rondelle de réglage des sièges de rotule de pivot (10×23,5×0,5). Jusque Juin 54.	ALD
	Rondelle de 10×22 de réglage des sièges de rotule de pivot. Juin 54-Juillet 59 :	
A 443-99c	— épais. 0,5 mm.	6
A 443-99j	— épais. 1,5 mm.	4
A 443-99k	— épais. 2,5 mm.	4
	———	
DS 443-10	Manchon réglable de barre de direction, filetages 14×125 à droite et à gauche. Depuis Juillet 59.	2
D 443-70	Collier de serrage de manchon réglable de barre de direction. diam. 17,7 mm. Depuis Juillet 59.	4
489-S	Vis TH de 7×30 de manchon réglable. Depuis Juillet 59.	4
2.489-S	Écrou H de 7×100 de manchon réglable.	4
2.614-S	Écrou crénelé H 10×150 de rotule de crémaillère. Jusque Mai 65.	2
615.900	Écrou Nylstop de 10×150, haut. 12 mm, des rotules de crémaillère (R. VI). Depuis Mai 65.	2

NUMÉRO	DÉSIGNATION	COEFF.
	NOTA. — Pour montage. Jusque Juin 52. Les pièces ne figurant pas dans le texte ci-dessous ne sont plus fournies.	
AW 451-01d	*Plateau de frein AV gauche, 6 trous de 9 mm pour fixat. (dépression, pour cylindre de roue, larg. 88 mm).* **AZU.** *Septembre 63. Septembre 66. R.p.* AW 451-01f.	1
AW 451-01f	Plateau de frein AV gauche, épais. de la tôle 2,5 mm, 6 trous de 9 mm pour fixat. (dépression pour cylindre de roue, larg. 88 mm). **AZU.** Depuis Septembre 66.	1
AW 451-01g	Plateau de frein AV droit, épais. de la tôle 2,5 mm, 6 trous de 9 mm pour fixat. (dépression pour cylindre de roue, larg. 88 mm). **AZU.** Depuis Septembre 66. Remplace modèle précédent. Septembre 63-Septembre 66.	1
AZ 451-01b	Plateau de frein AV gauche, 3 trous de 9 mm, 1 trou de 7 mm pour fixat. Octobre 61-Janvier 63.	1
AZ 451-01c	Plateau de frein AV droit, 3 trous de 9 mm, 1 trou de 7 mm pour fixat. Octobre 61-Janvier 63.	1
AZ 451-01d	Plateau de frein AV gauche fixat. 4 trous de 7 mm, 2 trous de 9 mm (montage sans cale de cylindre de roue). Janvier 63-Septembre 63. Remplace modèle précédent. Juin 52-Octobre 61. — **AZU. P. et T.** Mars 62-Janvier 63.	1
AZ 451-01e	Plateau de frein AV droit fixat. 4 trous de 7 mm, 2 trous de 9 mm (montage sans cale de cylindre de roue). Janvier 63-Septembre 63. Remplace modèle précédent. Juin 52-Octobre 61. — **AZU. P. et T.** Mars 62-Janvier 63.	1
AZ 451-01f	*Plateau de frein AV gauche, 6 trous de 9 mm pour fixat.* **AZ.** *Septembre 63. Septembre 66. R.p.* AZ 451-01h.	1
AZ 451-01h	Plateau de frein AV gauche, épais. de la tôle 2,5 mm, 6 trous de 9 mm pour fixat. **AZ.** Depuis Septembre 66.	1
AZ 451-01i	Plateau de frein AV droit, épais. de la tôle 2,5 mm, 6 trous de 9 mm pour fixat. **AZ.** Depuis Septembre 66. Remplace modèle précédent. Septembre 63-Septembre 66.	1
AZ 451-02	Segment AV gauche (garniture collée) de frein AV avec levier de frein à main (R. VI). Depuis Mars 63. Remplace modèle Juin 52-Mars 63.	1
AZ 451-02a	Segment AV droit (garniture collée) de frein AV avec levier de frein à main (R. VI). Depuis Mars 63. Remplace modèle Juin 52-Mars 63.	1
AZ 451-02t	Segment AV gauche de frein AV avec levier de frein à main (repère sur garniture Saff F4 Z EE) (R. VI). **U.S.A.** Depuis Janvier 67.	1
AZ 451-02u	Segment AV droit de frein AV avec levier de frein à main (repère sur garniture Saff F4 Z EE) (R. VI). **U.S.A.** Depuis Janvier 67.	1
A 451-2	Axe de point fixe de segment de frein AV, filetage 7 × 100, long. totale 28 mm, diam. 10 mm. Depuis Juin 52.	4
A 451-6b	Tambour de frein AV. — **AZ** Depuis Février 58. Remplace modèle Juin 52-Février 58. — **AZAM-AZU.** Jusque Septembre 65.	2
AW 451-6	Tambour de frein AV. Diam. intér. 81 mm et 200 mm. 4 trous de fixat. **AZU.** Octobre 65-Décembre 65. Quelques véhicules seulement.	2
AZ 451-6a	Tambour de frein AV, 6 trous diam. 9,75 mm. **AZAM-AZU.** Depuis Septembre 65.	2
AZ 451-13	Segment AR gauche (garniture collée) de frein AV, téton de ressort côté plateau de frein. (R. VI). Depuis Mars 63. Remplace modèle Juin 52-Mars 63.	1
AZ 451-13a	Segment AR droit (garniture collée) de frein AV, téton de ressort côté plateau de frein (R. VI). Depuis Mars 63. Remplace modèle Juin 52-Mars 63.	1
AZ 451-13t	Segment AR gauche de frein AV. Téton de ressort côté plateau de frein (repère sur garniture Saff F4 Z EE) (R. VI). **U.S.A.** Depuis Janvier 67.	1

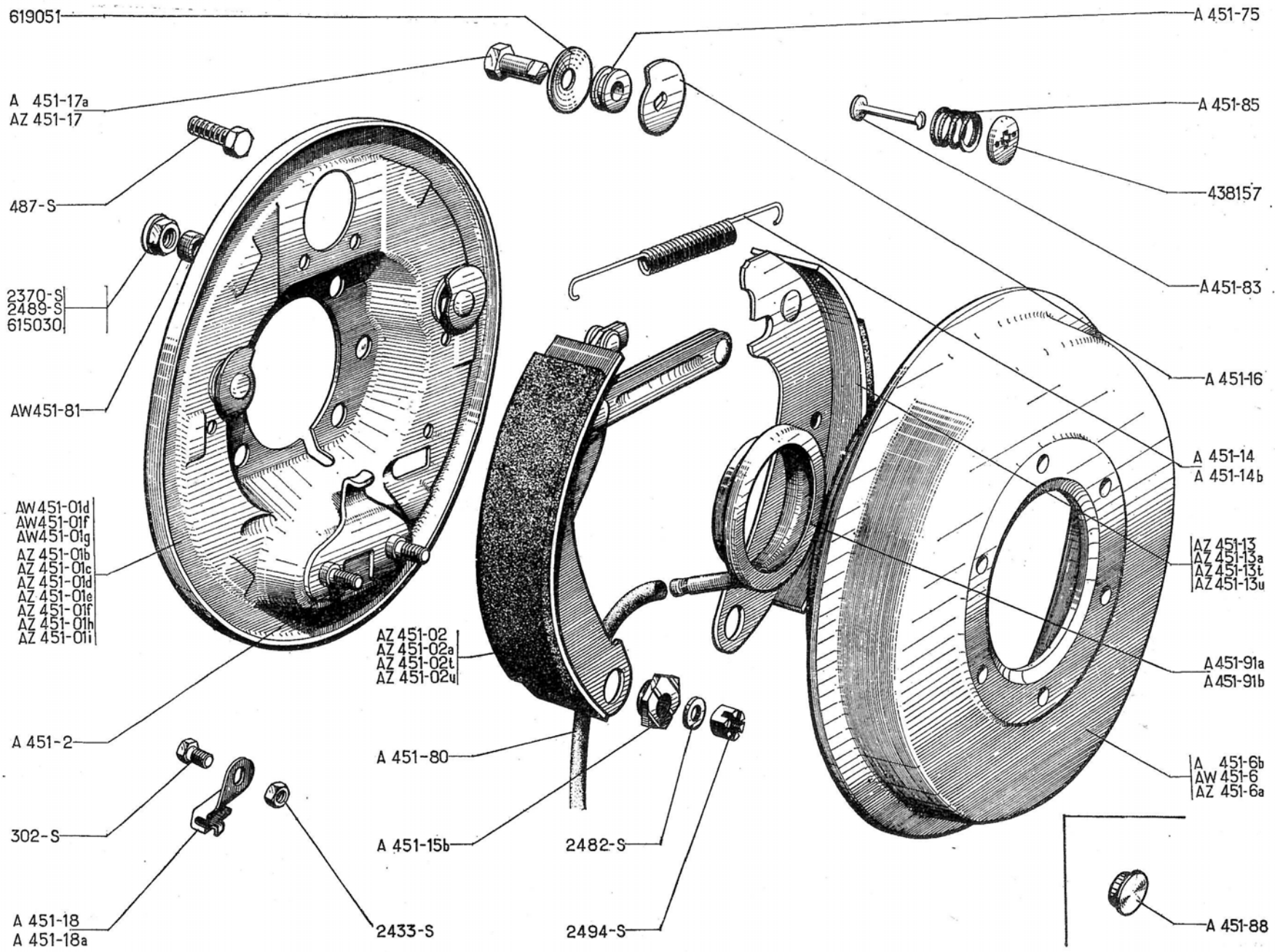
619051
A 451-75
A 451-17a
AZ 451-17
A 451-85
487-S
438157
2370-S
2489-S
615030
A 451-83
AW451-81
A 451-16
A 451-14
A 451-14b
AW 451-01d
AW451-01f
AW451-01g
AZ 451-01b
AZ 451-01c
AZ 451-01d
AZ 451-01e
AZ 451-01f
AZ 451-01h
AZ 451-01i
AZ 451-13
AZ 451-13a
AZ 451-13t
AZ 451-13u
AZ 451-02
AZ 451-02a
AZ 451-02t
AZ 451-02u
A 451-91a
A 451-91b
A 451-2
A 451-80
A 451-6b
AW 451-6
AZ 451-6a
302-S
A 451-15b
2482-S
A 451-18
A 451-18a
2433-S
2494-S
A 451-88

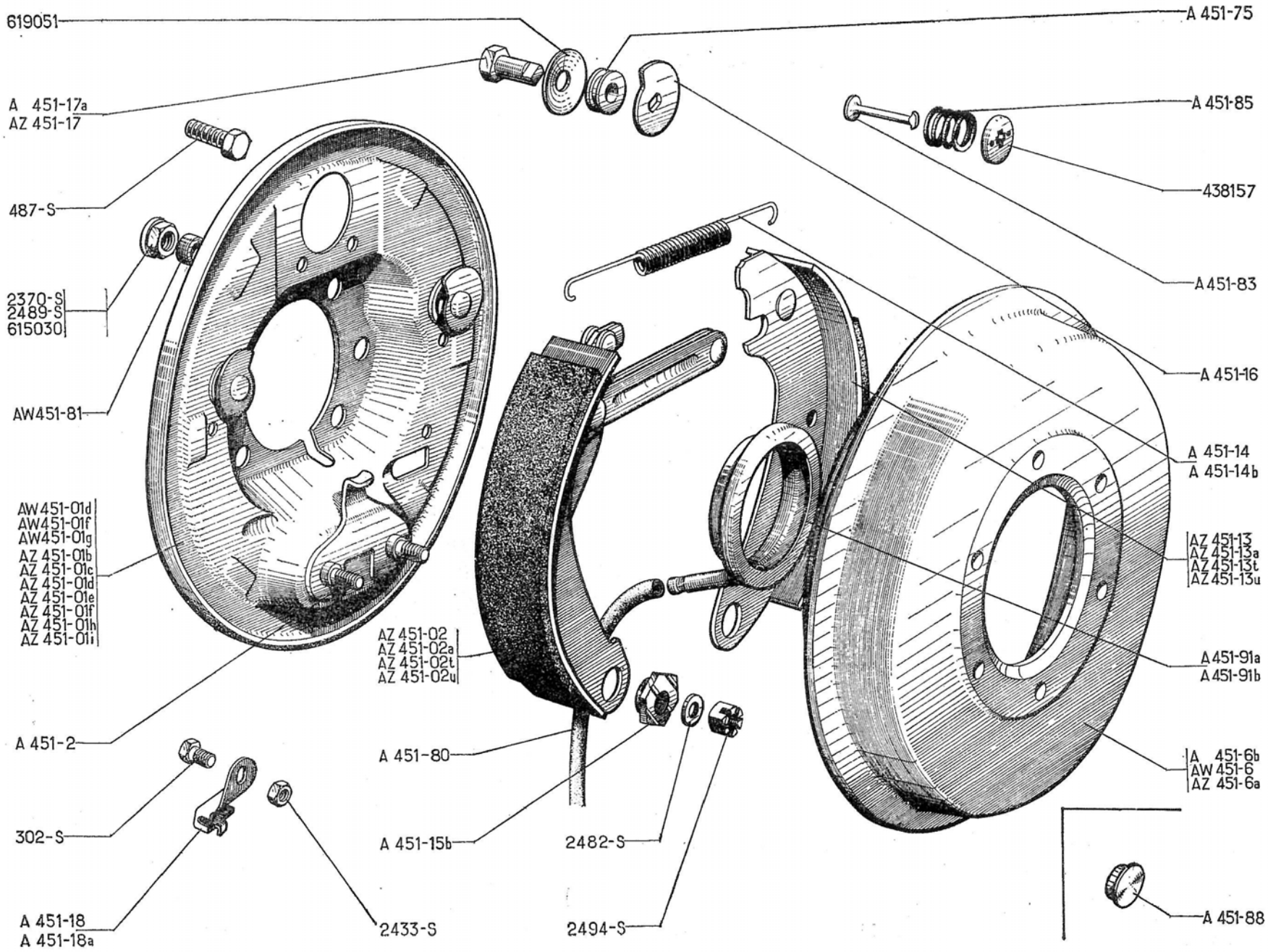
619051
A 451-75
A 451-17a
AZ 451-17
A 451-85
487-S
438157
A 451-83
2370-S
2489-S
615030
A 451-16
AW451-81
A 451-14
A 451-14b
AW451-01d
AW451-01f
AW451-01g
AZ 451-01b
AZ 451-01c
AZ 451-01d
AZ 451-01e
AZ 451-01f
AZ 451-01h
AZ 451-01i
AZ 451-13
AZ 451-13a
AZ 451-13t
AZ 451-13u
AZ 451-02
AZ 451-02a
AZ 451-02t
AZ 451-02u
A 451-91a
A 451-91b
A 451-2
A 451-80
A 451-6b
AW 451-6
AZ 451-6a
302-S
A 451-15b
2482-S
A 451-18
A 451-18a
2433-S
2494-S
A 451-88

NUMÉRO	DÉSIGNATION	COEFF^t
AZ 451-13u	Segment AR droit de frein AV. Téton de ressort côté plateau de frein (repère sur garniture Saff F4 Z EE) (R. VI). U.S.A. Depuis Janvier 67.	1
A 451-14	Ressort de rappel des segments de frein AV, long. 128 mm, fil de 1,7 mm. Jusque Juin 52.	4
A 451-14b	Ressort de rappel des segments de frein AV, fil de 2,1 mm, long. 131 mm. Depuis Juin 52.	2
A 451-15b	Excentrique de réglage de segment de frein AV, larg. sur plats 21 mm, haut. 6,7 mm (R. VI). Depuis Juin 52.	4
A 451-16	Came de réglage de segment de frein AV, larg. 32 mm. Depuis Juin 52.	4
A 451-17a	Axe TH de came de réglage de frein AV (partie lisse 12 mm. diam. 9 mm). Juin 52-Septembre 66.	4
AZ 451-17	Axe TH de came de réglage de frein AV (partie lisse 13,1 mm, diam. 9 mm). Depuis Septembre 66.	4
A 451-75	Entretoise de came de réglage de segment de frein AV, diam. 9 mm, haut. 7 mm. Depuis Juin 52.	4
A 451-80	Tube souple de 5×7×185 d'évacuation d'huile de frein AV (R. VI). Depuis Juillet 55.	2

NUMÉRO	DÉSIGNATION	COEFF^t
AW 451-81	Entretoise de 9,5×14×3,5 de fixat. de plateau de frein AV (R. VI). Octobre 61-Janvier 63.	6
A 451-83	Tige guide de ressort d'appui de segment de frein AV, long. totale 35 mm. Depuis Juin 52.	4
A 451-85	Ressort d'appui de segment de frein AV, diam. 18 mm (R. VI). Depuis Juin 52.	4
A 451-88	Bouchon tôle de tambour de frein AV, diam. 35 mm. Jusque Juin 52.	12
A 451-91a	Déflecteur d'huile de frein AV, avec tube d'évacuation, diam. 57×63×71. Juin 52-Juillet 55.	2
A 451-91b	Déflecteur d'huile de frein AV avec tube d'évacuation, diam. 57×59×71 (R. VI). Depuis Juillet 55.	2
A 454-18	Arrêt de gaine de câble de frein à main (côté gauche). Depuis Juin 52.	1
A 454-18a	Arrêt de gaine de câble de frein à main (côté droit). Depuis Juin 52.	1
302-S	Vis TH de 6×10 de fixat. d'arrêt de gaine sur plateau AV. Depuis Juin 52.	2

NUMÉRO	DÉSIGNATION	COEFF^t
487-S	Vis TH de 7×25 de fixat. de palier de mâchoire et de plateau de frein AV. Juin 52-Février 54.	8
2.370-S	Écrou H de 9×125 de fixat. de plateau de frein AV.	
	Octobre 61-Janvier 63.	6
	Janvier 63-Septembre 63.	4
2.433-S	Écrou H de 6×100 des vis de fixat. d'arrêt de gaine sur plateau de frein AV. Depuis Juin 52.	
2.482-S	Rondelle plate de 7,5×16 d'excentrique de segment de frein AV,	4
2.489-S	Écrou H de 7×100 de fixat. de plateau de frein AV.	
	Jusque Juin 52.	12
	Février 54-Octobre 61.	8
	Octobre 61-Janvier 63.	2
2.494-S	Écrou H crénelé de 7×100 d'excentrique de segment de frein AV.	4
438.157	Calotte de retenue de ressort d'appui de segment de frein AV, diam. intér. 19 mm. Depuis Juin 52.	4
615.030	Écrou H à collerette de 9×125. Fixat. de plateau de frein AV (R. VI).	
	— Janvier 63-Septembre 63.	8
	— Depuis Septembre 63.	12
619.051	Rondelle Belleville de 9,5×27 de came de réglage de segment de frein AV (R. VI). Depuis Juin 52.	8

NUMÉRO	DÉSIGNATION	COEFF[1]
	Jusque Juin 52 **Les pièces ne sont plus fournies**	
A 451-2	Axe de point fixe de segment de frein AR, filetage 7×100, long. totale 28 mm, diam. 10 mm.	4
A 451-3	Axe TH (partie lisse 15,4 mm, diam. 9 mm) de came de réglage de frein AR.	4
A 451-15c	Excentrique de réglage de segment de frein AR, larg. sur plats 23 mm, haut. 6,7 mm, épais. de l'excentrique 3,4 mm (R. VI). Depuis Mars 52.	4
A 451-16	Came de réglage de segment de frein AR, larg. 32 mm.	4
AZ 451-19	*Segment AV de frein AR (garniture collée) (R. VI).* *Mars 63-Juillet 68.* *Remplace modèles précédents.* *R.p.* 2-AZ 451-19m; *d.e.o.:* 2-AZ 451-20m; 2-AM 451-21a; 2-AZ 451-65.	2
AZ 451-19m	Segment AV de frein AR (R. VI). Depuis Juillet 68.	2
AZ 451-20	*Segment AR de frein AR (garniture collée) (R. VI).* *Mars 63-Juillet 68.* *Remplace modèles précédents.* *R.p.* 2-AZ 453-20m; *d.e.o. :* 2-AZ 453-19m; 2-AM 453-21a; 2-AZ 453-65.	2

NUMÉRO	DÉSIGNATION	COEFF[1]
AZ 451-20m	Segment AR de frein AR (R. VI). Depuis Juillet 68.	2
AM 451-21	Ressort de rappel des segments de frein AR, 2 corps de 7 spires diam. extér. 10,75 mm. Mars 63-Juillet 68. Remplace modèle précédent.	2
AM 451-21a	Ressort de rappel des segments de frein AR, diam. du fil 5,5 mm (R. VI). Depuis Juillet 68.	2
AZ 451-65	Arrêtoir d'écrou d'excentrique de segment de frein AR 2 trous, diam. 8 mm. Depuis Juillet 68.	2
A 451 83	Tige guide de ressort d'appui de segment de frein AR, long. totale 35 mm.	4
A 451-85	Ressort d'appui de segment de frein AR, diam. 18 mm. (R. VI).	4
A 451-86	Entretoise de came de réglage de segment de frein AR, diam. 9 mm, haut. 10 mm.	4
A 451-87	Colonnette d'appui de segment de frein AR, long. totale 24 mm.	8
2.482-S	Rondelle plate de 7,5×16 d'excentrique de segment de frein AR. Jusque Juillet 68.	4
2.489-S	Écrou H de 7×100, haut. 7 mm d'excentrique de segment de frein AR. Depuis Juillet 68.	4

NUMÉRO	DÉSIGNATION	COEFF[1]
2.494-S	Écrou H crénelé de 7×100 d'excentrique de segment de frein AR. Jusque Juillet 68.	4
438.155	Cuvette de ressort d'appui de segment de frein AR, diam. intér. 19 mm.	4
438.157	Calotte de retenue de ressort d'appui de segment de frein AR, diam. intér. 19 mm.	4
619.051	Rondelle Belleville de 9,5×27 de came de réglage de segment de frein AR (R. VI).	8
	PIÈCES SPÉCIALES U.S.A.	
AY 451-19	Segment AV de frein AR (repère sur garniture Saff F4 Z EE) (R. VI). Depuis Juillet 68.	2
AZ 451-19v	*Segment AV de frein AR (repère sur garniture Saff F4 Z EE) (R. VI).* *Janvier 67-Juillet 68.* *R.p.* 2-AY 451-19; *d.e.o. :* 2-AY 451-20; 2-AM 451-21a; 2-AZ 451-65.	2
AY 451-20	Segment AR de frein AR (repère sur garniture Saff F4 Z EE) (R. VI). Depuis Juillet 68.	2
AZ 451-20v	*Segment AR de frein AR (repère sur garniture Saff F4 Z EE) (R. VI).* *Janvier 67-Juillet 68.* *R.p.* 2-AY 451-20; *d.e.o. :* 2-AY 451-19; 2-AM 451-21a; 2-AZ 451-65.	2

Les numéros soulignés indiquent les pièces nouvelles ne figurant pas sur la planche.

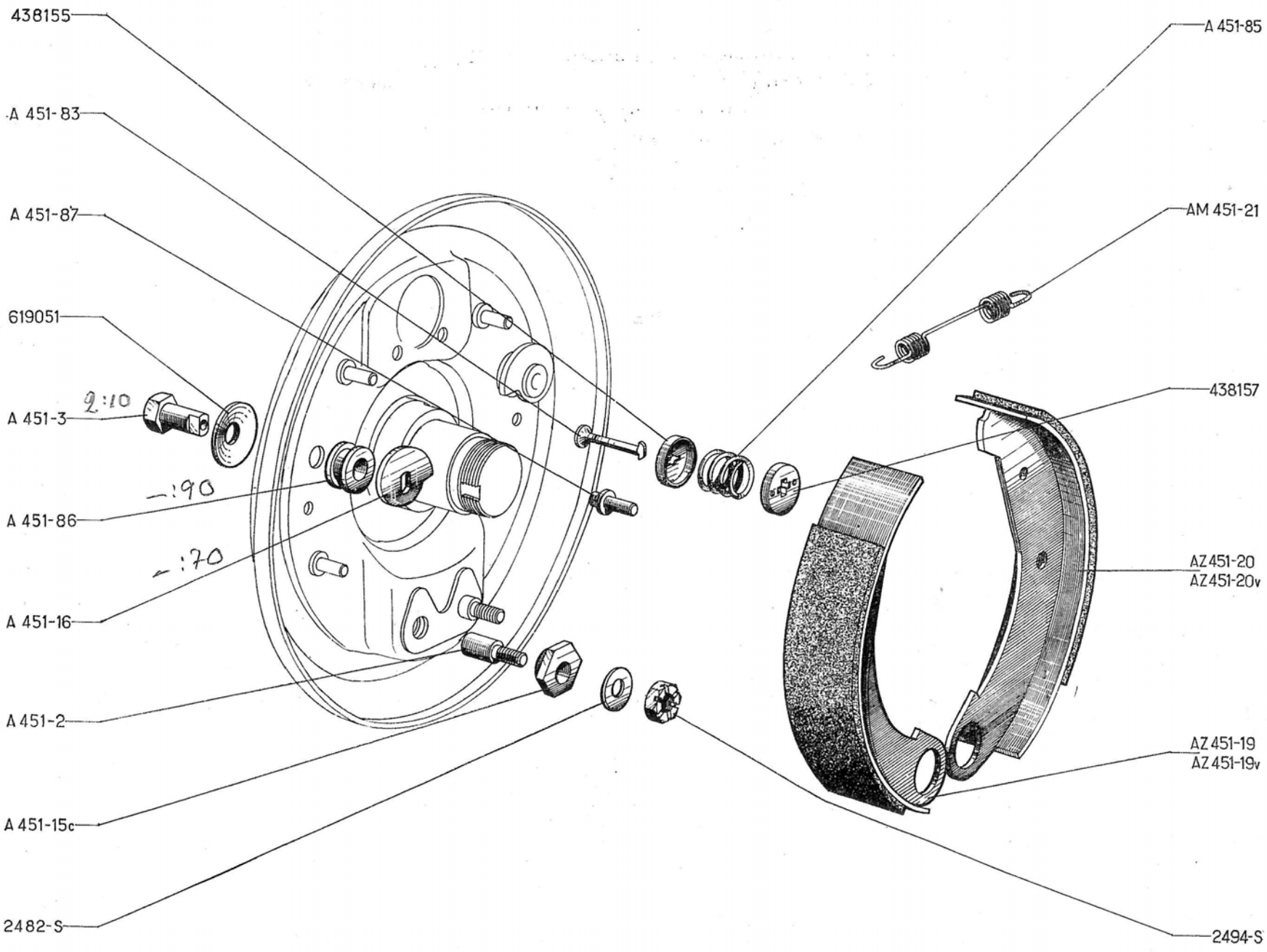
438155
A 451-83
A 451-87
619051
A 451-3
9:10
-:90
A 451-86
-:70
A 451-16
A 451-2
A 451-15c
2482-S
A 451-85
AM 451-21
438157
AZ 451-20
AZ 451-20v
AZ 451-19
AZ 451-19v
2494-S

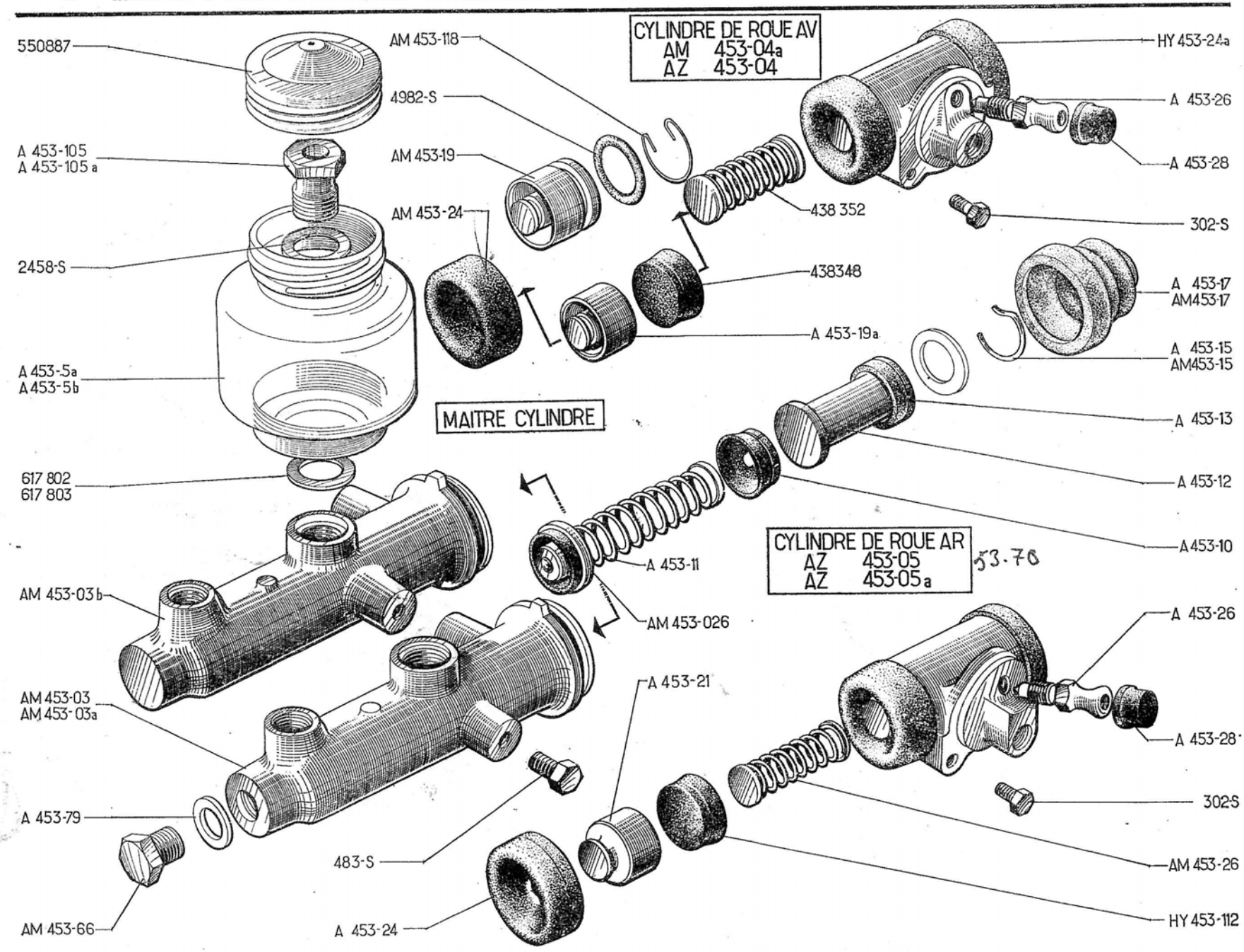
CYLINDRE DE ROUE AV
AM 453-04a
AZ 453-04
MAITRE CYLINDRE
CYLINDRE DE ROUE AR
AZ 453-05
AZ 453-05a
53.70
550887
A 453-105
A 453-105 a
2458-S
A 453-5a
A 453-5b
617 802
617 803
AM 453-03b
AM 453-03
AM 453-03a
A 453-79
AM 453-66
AM 453-118
4982-S
AM 453-19
AM 453-24
A 453-19a
A 453-11
AM 453-026
A 453-21
483-S
A 453-24
HY 453-24a
A 453-26
A 453-28
438 352
302-S
438348
A 453-17
AM453-17
A 453-15
AM453-15
A 453-13
A 453-12
A 453-10
A 453-26
A 453-28
302-S
AM 453-26
HY 453-112

NUMÉRO	DÉSIGNATION	COEFF[s]
	MONTAGE LOCKHEED MAITRE-CYLINDRE	
AM 453-03	Maître-cylindre complet (R. X). **D. à G.** Jusque Juillet 64.	1
AM 453-03a	Maître-cylindre complet (R. X). **D. à G.** Depuis Juillet 64.	1
AM 453-03b	Maître-cylindre complet (R. X). **D. à D.**	1
AM 453-026	Soupape avec ressort (R. X).	1
A 453-5a	Réservoir de frein, diam. du trou de fixat. 12 mm (R. X). Jusque Décembre 59.	1
A 453-5b	*Réservoir de frein avec joint et fond de corps, diam. du trou de fixat. 16 mm (R. X). Décembre 59-Janvier 68. R.p.* AM 453-5a.	1
AM 453-5a	Réservoir de frein avec raccord, filetage 16×150 (R. X). Depuis Janvier 68.	1
A 453-10	Coupelle principale, diam. 23 mm, haut. 8 mm (R. X).	1
A 453-11	Ressort avec embout (R. X).	1
A 453-12	Piston, diam. 22 mm, long. 45,2 mm (R. X).	1
A 453-13	Coupelle secondaire, diam. 23,6 mm, haut. 6,70 mm (R. X).	1
A 453-15	Jonc d'arrêt (R. X). Jusque Juillet 64.	1
AM 453-15	Jonc d'arrêt (R. X). Depuis Juillet 64.	1
A 453-17	Cache - poussière (caoutchouc) diam. intér. 9,5×31 (R. VI). Jusque Mars 63.	1
AM 453-17	Cache-poussière, diam. int. 6,5×31 (R. VI). Depuis Mars 63.	1

NUMÉRO	DÉSIGNATION	COEFF[s]
AM 453-66	Bouchon 1/2", long. sous tête 11 mm (R. X). Jusque Juillet 64.	1
A 453-79	Joint de bouchon (13,2×18×1,5) (R. X). Jusque Juillet 64.	1
A 453-105	Vis creuse de fixat. du réservoir de fluide, long. sous tête 13,5 mm, filetage 12×100. Jusque Décembre 59.	1
A 453-105a	Vis creuse de fixat. du réservoir de fluide, filetage 16×150. Depuis Décembre 59.	1
483-S	Vis TH de 7×15 de fixat. du maître-cylindre.	2
2.458-S	Joint cuivre de 12,2×17 de la vis de fixat. du réservoir de fluide. Jusque Septembre 57.	2
2.478-S	Joint cuivre d'étanchéité de réservoir de frein (16,3×22×1) (R. X). Depuis Janvier 68.	1
550.887	Bouchon de réservoir de frein (R. X).	1
617.802	Joint cuivre entre réservoir et maître-cylindre 12,5×26×1,2 (R. VI). Septembre 57-Décembre 59.	1
617.803	Joint cuivre entre réservoir et maitre-cylindre 16,5×26×1,2 (R. X). Décembre 59-Janvier 68.	1
	CYLINDRES DE ROUE AV FRAIN	
AM 453-04a	Cylindre de roue AV complet (R. X). **AZU.** Jusque Mars 68.	2

NUMÉRO	DÉSIGNATION	COEFF[s]
AZU 453-04	Cylindre de roue AV complet (R. X). **AZU.** Depuis Mars 68.	2
AZ 453-04	Cylindre de roue AV complet (R. X). **AZ.**	2
A 453-19 a	Piston, diam. 25,4 mm, haut. 17,5 mm (R. X). **AZ.**	4
AM 453-19	Piston, diam. 28,57 mm, haut. 26,5 mm (R. X). **AZU.** Jusque Octobre 68.	4
AM 453-19a	Piston avec téton, diam. 28,57 mm, haut. 27 mm (R. X). **AZU.** Depuis Octobre 68.	4
AM 453-24	Capuchon, diam. 24 mm, haut. 12,5 mm (R. X). **AZU.**	4
A 453-26	Vis de purge.	2
A 453-28	Capuchon de vis de purge (R. VI).	2
AZ 453-85	*Cale entre cylindre de roue et plateau, épais. 1,5 mm.* **AZU. P.T.T.** *Mars 62-Janvier 63. N.F.P.*	2
AM 453-118	Jonc d'arrêt (R. X). **AZU.** Jusque Octobre 68.	2
AZ 453-376a	Expandeur de coupelle. **AZ.**	4
HY 453-24a	Capuchon, diam. 37 mm, haut. 10 mm (R. X). **AZ.**	4
302-S	Vis TH de 6×10 de fixat. de cylindre.	4
4.982-S	Joint torique (22,5×27,9×2,7). **AZU.**	4
438.348	Coupelle (R. X). **AZ.**	4
438.352	Ressort avec embouts (R. X). **AZ.**	2

Les numéros soulignés indiquent les pièces nouvelles ne figurant pas sur la planche.

BAK

CYLINDRES DE ROUE AR

NUMÉRO	DÉSIGNATION	COEFF.
AZ 453-05	Cylindre de roue AR complet (R. X). Jusque Juillet 64.	2
AZ 453-05a	Cylindre de roue AR complet (R. X). Depuis Juillet 64.	2
A 453-21	Piston, diam. 19 mm, haut. 16 mm (R. X).	4
A 453-24	Capuchon, diam. 30 mm, haut. 8,5 mm (R. X).	4
A 453-26	Vis de purge.	2
AM 453-26	Ressort avec embouts sertis (R. X).	2
A 453-28	Capuchon de vis de purge (R. VI).	2
HY 453-112	Coupelle, diam. 20,6 mm, haut. 7 mm (R. X).	4
302-S	Vis TH de 6×10 de fixat. de cylindre.	4

NÉCESSAIRES DE RÉPARATION

NUMÉRO	DÉSIGNATION	COEFF.
AM 453-033	Nécessaire réduit de maître-cylindre (R. X).	1
AM 453-034	Nécessaire complet de cylindre de roue AV (R. X). **AZU.** Jusque Octobre 68.	2
AM 453-034a	Nécessaire complet de cylindre de roue AV (R. X). **AZU.** Depuis Octobre 68.	2
AZ 453-034a	Nécessaire complet de cylindre de roue AV (R. X). **AZ.**	2
AM 453-035	Nécessaire réduit de cylindre de roue AV (R. X). **AZU.**	2
AZ 453-035a	Nécessaire réduit de cylindre de roue AV (R. X). **AZ.**	2
AZ 453-036a	Nécessaire complet de cylindre de roue AR (R. X).	2
AZ 453-037a	Nécessaire réduit de cylindre de roue AR (R. X).	2
AM 453-039	Nécessaire complet de maître-cylindre (R. X). Jusque Juillet 64.	1

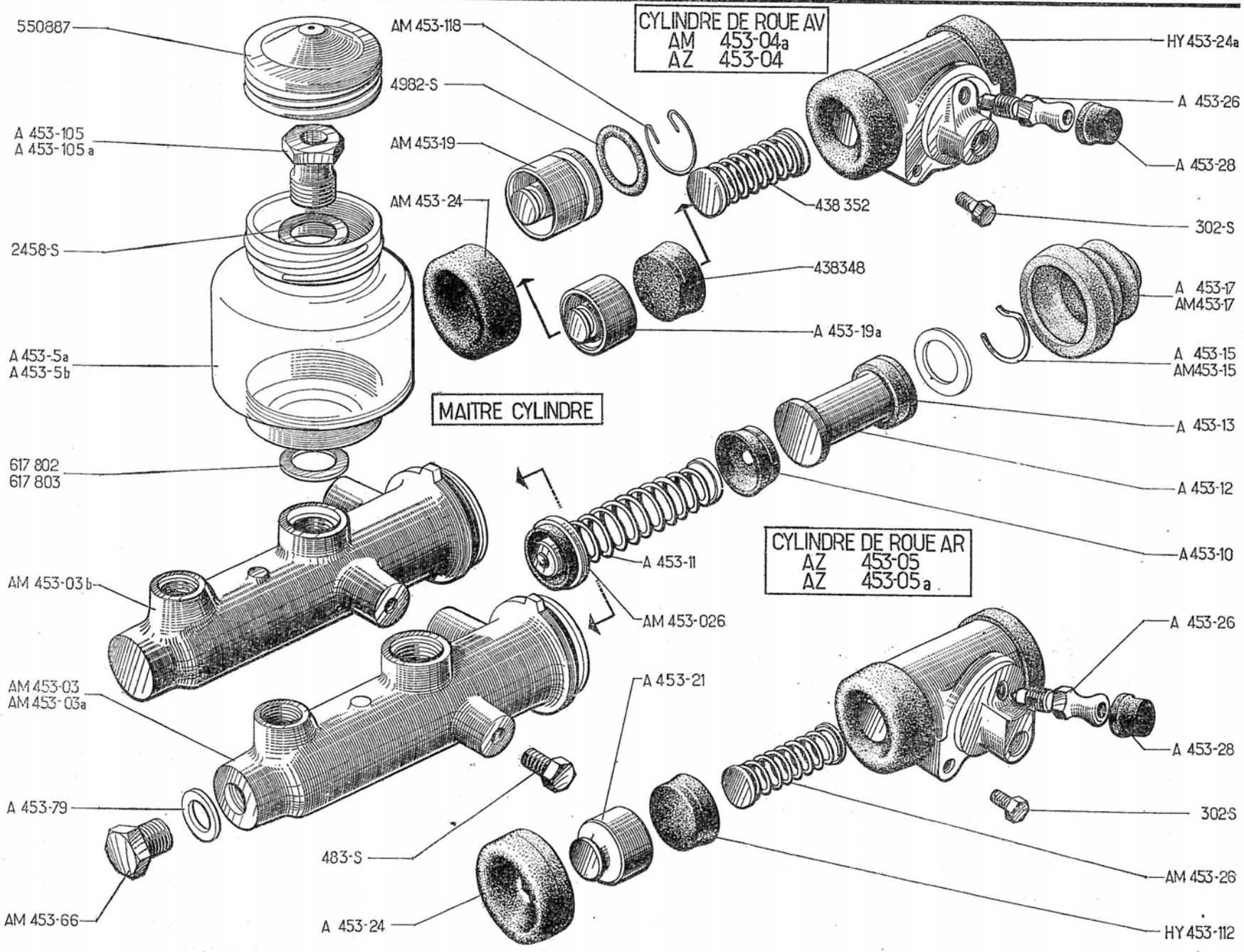
CYLINDRE DE ROUE AV
AM 453-04a
AZ 453-04
MAITRE CYLINDRE
CYLINDRE DE ROUE AR
AZ 453-05
AZ 453-05a
550887
A 453-105
A 453-105a
2458-S
A 453-5a
A 453-5b
617 802
617 803
AM 453-03b
AM 453-03
AM 453-03a
A 453-79
AM 453-66
AM 453-118
4982-S
AM 453-19
AM 453-24
438 352
438348
A 453-19a
A 453-11
AM 453-026
A 453-21
483-S
A 453-24
HY 453-24a
A 453-26
A 453-28
302-S
A 453-17
AM453-17
A 453-15
AM453-15
A 453-13
A 453-12
A 453-10
A 453-26
A 453-28
302-S
AM 453-26
HY 453-112

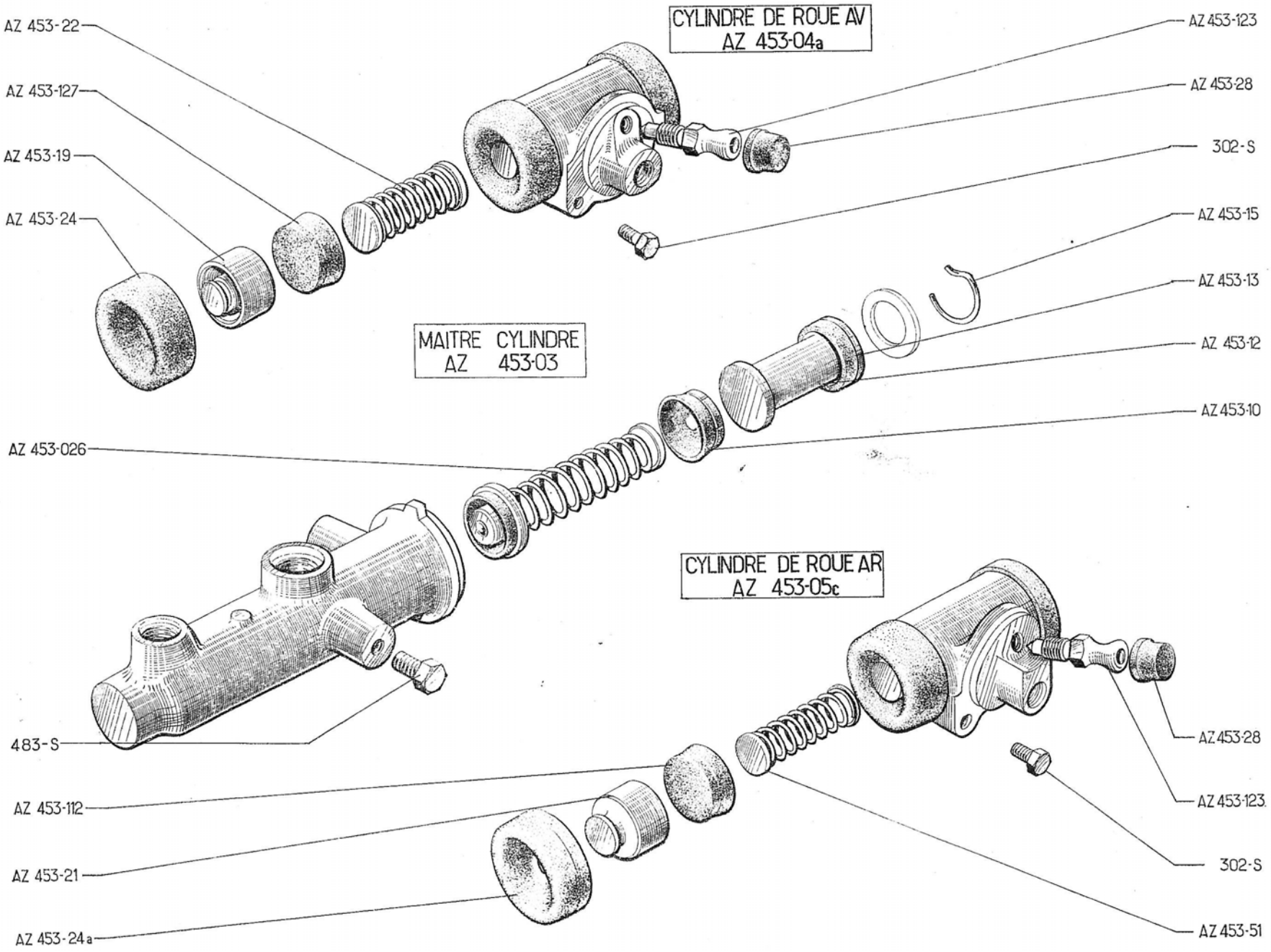
CYLINDRE DE ROUE AV
AZ 453-04a
MAITRE CYLINDRE
AZ 453-03
CYLINDRE DE ROUE AR
AZ 453-05c
AZ 453-22
AZ 453-127
AZ 453-19
AZ 453-24
AZ 453-123
AZ 453-28
302-S
AZ 453-15
AZ 453-13
AZ 453-12
AZ 453-10
AZ 453-026
483-S
AZ 453-112
AZ 453-21
AZ 453-24a
AZ 453-28
AZ 453-123
302-S
AZ 453-51

NUMÉRO	DÉSIGNATION	COEFF^t
	AZ MONTAGE STOP Depuis Juillet 65 MAITRE-CYLINDRE	
AZ 453-03	Maître-cylindre complet (R. X).	1
AZ 453-026	Soupape avec ressort de maître-cylindre (R. X).	1
AZ 453-10	Coupelle principale de maître-cylindre (R. X).	1
AZ 453-12	Piston complet de maître-cylindre (R. X).	1
AZ 453-13	Coupelle secondaire de maître cylindre (R. X).	1
AZ 453-15	Jonc d'arrêt de piston de maître-cylindre (R. X).	1
483-S	Vis TH de 7×15 de fixat. du maître-cylindre.	2
	CYLINDRES DE ROUE AV	
AZ 453-04a	Cylindre de roue AV complet (R. X).	2
AZ 453-19	Piston de cylindre de roue AV (R. X).	4
AZ 453-22	Ressort avec embout de cylindre de roue AV (R. X).	2
AZ 453-24	Capuchon de cylindre de roue AV (R. X).	4
AZ 453-28	Capuchon de vis de purge de cylindre de roue AV (R. X).	2
AZ 453-123	Vis de purge de cylindre de roue AV (R. X).	2
AZ 453-127	Coupelle de cylindre de roue AV (R. X).	4
302-S	Vis TH de 6×10 de fixat. de cylindre de roue AV.	4
	CYLINDRES DE ROUE AR	
AZ 453-05c	Cylindre de roue AR complet (R. X).	2
AZ 453-21	Piston de cylindre de roue AR (R. X).	4
AZ 453-24a	Capuchon de protection de cylindre de roue AR (R. X).	4
AZ 453-28	Capuchon de purge de cylindre de roue AR (R. X).	2
AZ 453-51	Ressort avec embout de cylindre de roue AR (R. X).	2
AZ 453-112	Coupelle de cylindre de roue AR (R. X).	4
AZ 453-123	Vis de purge de cylindre de roue AR (R. X).	2
302-S	Vis TH de 6×10 de fixat. de cylindre de roue AR.	4
	NÉCESSAIRES DE RÉPARATION	
AZ 453-032	Nécessaire complet de maître-cylindre (R. X).	1
AZ 453-033	Nécessaire réduit de maître-cylindre (R. X).	1
AZ 453-034	Nécessaire complet de cylindre de roue AV (R. X).	2
AZ 453-035	Nécessaire réduit de cylindre de roue AV (R. X).	2
AZ 453-036	Nécessaire complet de cylindre de roue AR (R. X).	2
AZ 453-037	Nécessaire réduit de cylindre de roue AR (R. X).	2

NUMÉRO	DÉSIGNATION	COEFF t
	NOTA. — Jusque Juin 52 les pièces ne sont plus fournies.	
	Jusque Juillet 64	
1. AM 453-29	Flexible entre maître-cylindre et raccord distributeur AV, long. 281 mm (R. X).	1
2. A 453-30a	Tube de liaison (6,35 entr'axes entre les 2 raccords 70 mm) entre raccord distributeur AV et roue AV gauche. Juin 52-Mars 63.	1
AZ 453-30a	Tube de liaison (6,35 entr'axes entre les 2 raccords : 74 mm) entre raccord distributeur AV et roue AV gauche. Depuis Mars 63.	1
3. A 453-31a	Tube de liaison (6,35, long. 190,5 mm) (1 raccord orientable) entre raccord distributeur AV et roue AV droite. Juin 52-Janvier 62.	1
AZ 453-31a	Tube de liaison (6,35, long. 183 mm) entre raccord distributeur AV.	
	— et roue AV droite. D. à G. Janvier 62-Mars 63.	1
	— et roue AV gauche. D. à D.	1
AZ 453-31b	Tube de liaison (6,35 long. 173 mm) (1 raccord orientable) entre raccord distributeur AV et roue AV droite Depuis Mars 63.	1
4. A 453-32	Tube de liaison (6,35, long. 1,98 m) entre maître-cylindre et raccord distributeur AR. D. à G. VA	1

NUMÉRO	DÉSIGNATION	COEFF t
AM 453-32	Tube de liaison entre maître-cylindre et raccord de distributeur AR. D. à D. HoG	1
A 453-33 (5)	Tube de liaison (6,35, long. 800 mm) entre raccord distributeur AR et vis raccord côté roue AR droite.	1
A 453-34 (6)	Tube de liaison 6,35 entre flexible et roue AR gauche. VA	1
A 453-34a (7)	Tube de liaison 6,35 entre flexible et roue AR droite. Hö	1
A 453-35 (8)	Flexible entre tubes d'alimentation de frein AR, long. 307 mm (R. X).	2
A 453-57 (9)	Vis raccord de cylindre de frein AR, long. sous tête 20 mm, filetage 10×100. — AV et AR. Juin 52-Janvier 62.	2
AZ 453-57	Vis raccord de cylindre de frein AV et AR, long. sous-tête, 23 mm, filetage 10×100. AV et AR. Depuis Janvier 62.	4
A 453-58 (10)	Vis raccord du tube flexible de frein AR droit, long. sous tête 27 mm, filetage 10×100.	1
A 453-67 (11)	Support gauche de raccord de tuyauterie de frein AR (R. VI). Depuis Septembre 54. VA	1
A 453-67a	Support droit de raccord de tuyauterie de frein AR (R. VI). Depuis Septembre 54. Hö	1
A 453-72 (12)	Joint cuivre de 10,2×18 :	
	— des raccords distributeurs AV et AR.	2
	— des vis raccord de cylindre AV et AR.	4
	— de la vis de raccord du flexible de frein AR droit.	1

NUMÉRO	DÉSIGNATION	COEFF t
A 453-77 (13)	Raccord distributeur, long. 47 mm, filetage 10×100. AV et AR.	2
A 453-79 (14)	Joint cuivre de 13,2×18 :	
	— de raccord de sortie sur maître-cylindre.	2
	— des raccords distributeurs AV et AR.	2
	— de vis raccord de cylindre AV et AR.	4
	— de la vis raccord de flexible de frein AR droit.	1
AZ 453-111	Entretoise de patte d'attache du tube, diam. ext. 14 mm, diam. intér. 7,5 mm, épais. 14 mm. Depuis Mars 63.	1
AZ 453-124	Patte d'attache du tube de liaison entre raccord distributeur AV et roue AV droite. Depuis Mars 63.	1
DM 453-82a	Bague de protection du tube AV droit sur patte d'attache (R. VI).	1
483-S (15)	Vis TH de 7×15 de fixat. support sur plate-forme.	2
2.457-S (16)	Joint cuivre de 10,2×15×1 :	
	— du raccord distributeur AR.	1
	— de la vis de raccord du flexible de frein AR D.	1
2.489-S (17)	Écrou H de 7×100, haut. 7 mm de fixat., supports sur plate-forme.	2
2.514-S (18)	Rondelle crantée de 7,5×12 de vis de fixat., supports sur plate-forme (R. VI).	2
450.234 (19)	Écrou H de 10×100 de fixat. de flexible AR.	2

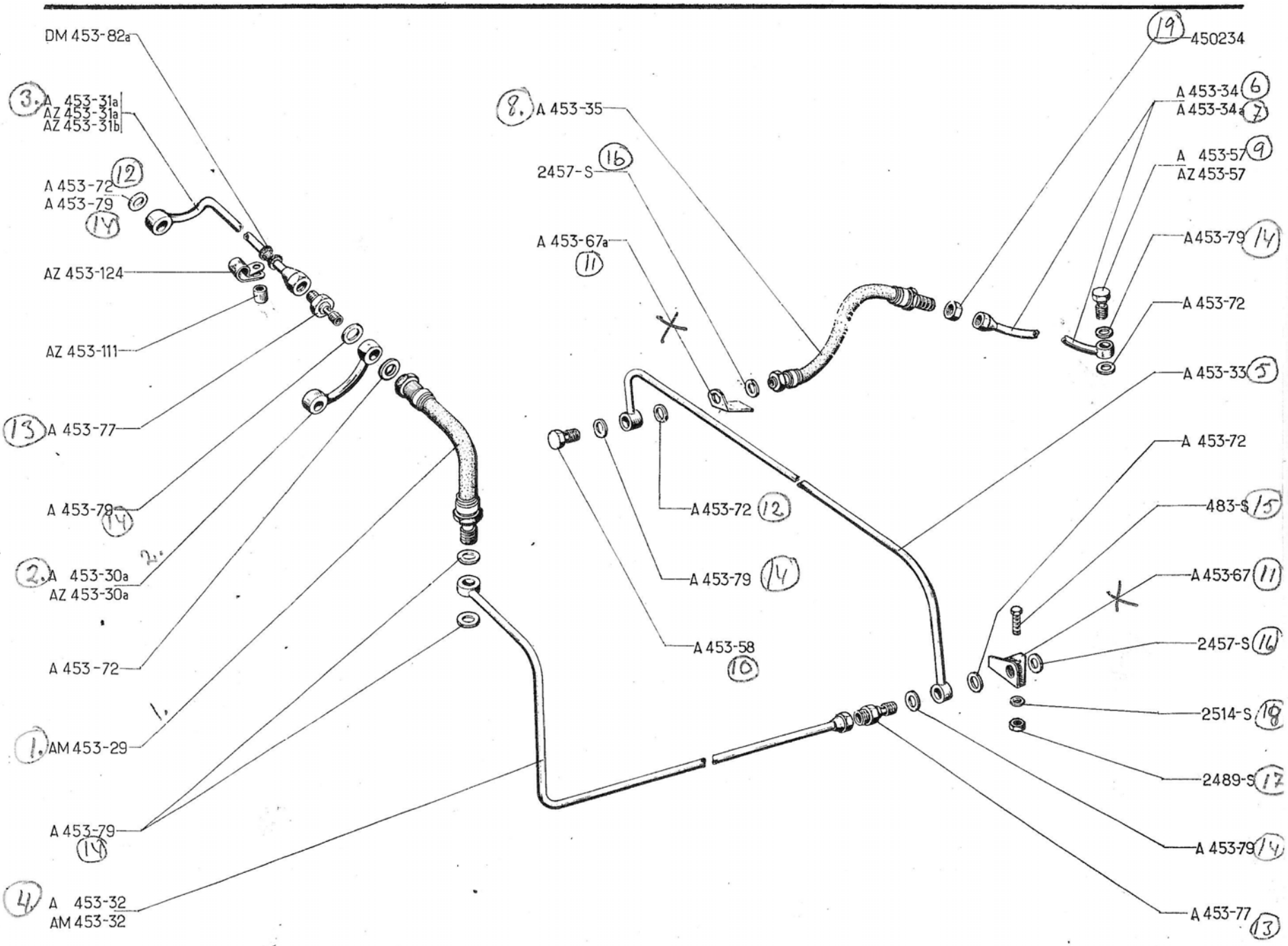
DM 453-82a
3. A 453-31a
AZ 453-31a
AZ 453-31b
A 453-72 12
A 453-79
14
AZ 453-124
AZ 453-111
13 A 453-77
A 453-79 14
2. A 453-30a
AZ 453-30a
A 453-72
1. AM 453-29
A 453-79
14
4. A 453-32
AM 453-32
8. A 453-35
2457-S 16
A 453-67a
11
A 453-72 12
A 453-79 14
A 453-58
10
19 450234
A 453-34 6
A 453-34a 7
A 453-57 9
AZ 453-57
A 453-79 14
A 453-72
A 453-33 5
A 453-72
483-S 15
A 453-67 11
2457-S 16
2514-S 18
2489-S 17
A 453-79 14
A 453-77 13

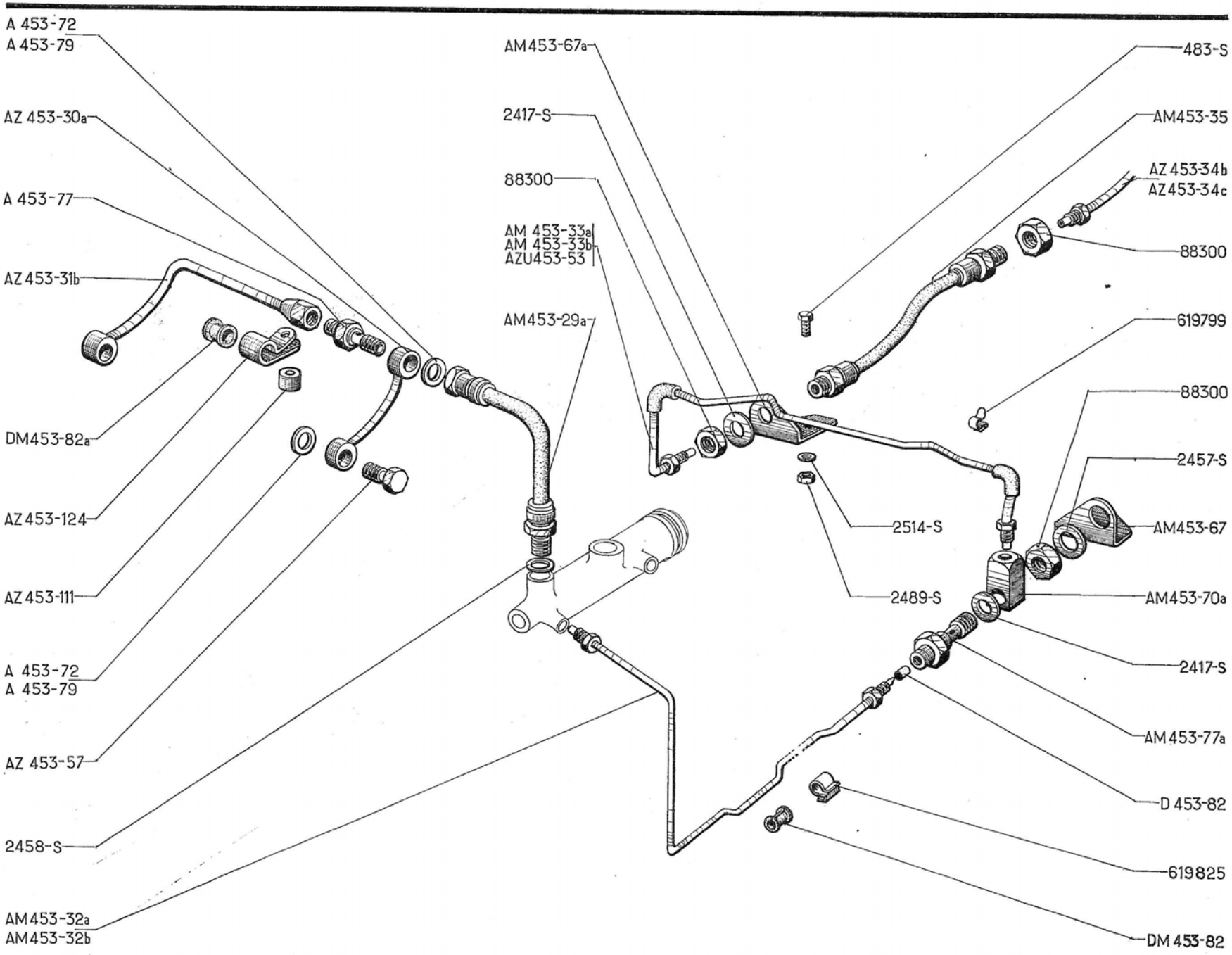
A 453-72
A 453-79
AZ 453-30a
A 453-77
AZ 453-31b
DM453-82a
AZ 453-124
AZ 453-111
A 453-72
A 453-79
AZ 453-57
2458-S
AM453-32a
AM453-32b
AM453-67a
2417-S
88300
AM 453-33a
AM 453-33b
AZU453-53
AM453-29a
483-S
AM453-35
AZ 453-34b
AZ453-34c
88300
619799
88300
2457-S
AM453-67
2514-S
2489-S
AM453-70a
2417-S
AM453-77a
D 453-82
619825
DM 453-82

NUMÉRO	DÉSIGNATION	COEFFt
	AZ - AZAM **Depuis Juillet 64** **AZU** **Juillet 64 - Mars 68**	
AM 453-29 a	Flexible entre maître-cylindre et raccord distributeur AV, long. 281 mm (R. X).	1
AZ 453-30a	Tube de liaison (6,35 entr'axes entre les 2 raccords : 74 mm) entre raccord distributeur AV et roue AV gauche.	1
AZ 453-31b	Tube de liaison (6,35 long. 173 mm) (1 raccord orientable) entre raccord distributeur AV et roue AV droite.	1
AM 453-32a	Tube de liaison de 4,5 entre maître-cylindre et raccord distributeur AR, long. 1,776 m. **D. à G.**	1
AM 453-32b	Tube de liaison entre maître-cylindre et raccord de distributeur AR. **D. à D.**	1
AM 453-33a	Tube de liaison de 4,5 côté AR gauche à AR droit, long. 936 mm. — **AZ.** — **AZU.** Jusque Mars 65.	1
AM 453-33b	Tube de liaison de 4,5 mm entre côté AR gauche et côté AR droit, long. 936 mm. **D. à D.**	1
AZ 453-34b	Tube de liaison de 4,5 entre flexible et roue AR gauche, long. 389 mm.	1
AZ 453-34c	Tube de liaison de 4,5 entre flexible et roue AR droite, long. 389 mm.	1
AM 453-35	Flexible entre tubes d'alimentation de frein AR, long. 304 mm (R. X).	2
AZU 453-53	Tube de liaison de 4,5 côté AR gauche à AR droit. — **AZU** depuis Mars 65.	1

NUMÉRO	DÉSIGNATION	COEFFt
AZ 453-57	Vis raccord de cylindre de frein AV, long. sous tête, 23 mm, filetage 10×100.	2
AM 453-67	Support gauche de raccord de tuyauterie de frein AR. (R.VI).	1
AM 453-67a	Support droit de raccord de tuyauterie de frein AR. (R. VI).	1
AM 453-70a	Raccord orientable de distributeur de frein AR. Depuis Janvier 66. Remplace modèle précédent. Jusque Janvier 66. d.e.o. : 1-AM 453-77a; 1-2.417-S (R. X).	1
A 453-72	Joint cuivre de 10,2×18 (R. VI) : — de raccord distributeur AV. — des vis raccord de cylindre AV. — entre raccord distributeur et flexible.	 1 2 1
A 453-77	Raccord distributeur, long. 47 mm, filetage 10×100.	1
AM 453-77a	Raccord distributeur de frein AR. Depuis Janvier 66. Remplace modèle précédent. Jusque Janvier 66. d.e.o. : 1-AM 453-70a; 1-2.417-S (R. X).	1
A 453-79	Joint cuivre de 13,2×18 (R. VI) : — de raccord distributeur AV. — de vis raccord de cylindre AV.	 1 2
AZ 453-111	Entretoise de patte d'attache du tube, diam. ext. 14 mm, diam. int. 7,5 mm, épais. 14 mm.	1
AZ 453-124	Patte d'attache du tube de liaison entre raccord distributeur AV et roue AV droite.	1

NUMÉRO	DÉSIGNATION	COEFFt
D 453-82	*Garniture caoutchouc de raccord* 4,5×6,5×11. R.p. 1.584-S.	ALD
DM 453-82	Bague de 14×19 de protection : — de tube entre maître-cylindre et raccord AR. — du tube AR gauche à AR droit.	 3 2
DM 453-82a	Bague de protection du tube AV droit sur patte d'attache (R. VI).	1
483-S	Vis TH de 7×15 de fixat., supports sur plate-forme.	2
2.417-S	Joint cuivre de 9,2×14×1,1 de raccord distributeur AR (R. X). — Jusque Janvier 66. — Depuis Janvier 66.	 1 2
2.457-S	Joint cuivre de 10,2×15×1 du raccord distributeur AR. Jusque Janvier 66.	1
2.458-S	Joint cuivre de 12,2×17 entre maître-cylindre et flexible.	1
2.489-S	Écrou H de 7×100, haut. 7 mm de fixat., supports sur plate-forme.	2
2.514-S	Rondelle crantée de 7,5×12 de vis de fixat., supports sur plate-forme (R. VI).	2
88.300	Écrou H de 14×150 de fixat. de flexible AR.	4
619.799	Agrafe « Raymond » de fixat. tubes AR sur plate-forme (R. VI).	2
619.825	Agrafe « Raymond » de fixat. tube du maître-cylindre à raccord AR sur plate-forme (R. VI).	3

AZU
Depuis Mars 68

NUMÉRO	DÉSIGNATION	COEFF^t
AZ 453-29b	Flexible entre maître-cylindre et tube d'alimentation de frein AV, long. 307 mm (R. X).	1
AZ 453-30b	Tube d'alimentation de frein AV gauche.	1
AZ 453-31c	Tube d'alimentation de frein AV droit.	1
AM 453-32a	Tube entre maître-cylindre et raccord AR, long. 1,776 m.	1
AZ 453-34b	Tube d'alimentation entre flexible et roue AR gauche, long. 389 mm.	1
AZ 453-34c	Tube d'alimentation entre flexible et roue AR droite, long. 389 mm.	1
AM 453-35	Flexible entre tubes d'alimentation et frein AR, long. 304 mm (R. X).	1
AZU 453-53	Tube de liaison de côté AR gauche à AR droit.	1
AZ 453-60	Tube de liaison entre flexible et raccord, 3 voies de frein AV.	1
AM 453-67	Support gauche de raccord de tuyauterie de frein AR (R. VI).	1
AM 453-67a	Support droit de raccord de tuyauterie de frein AR (R. VI).	1
AM 453-70a	Raccord orientable de distributeur de frein AR.	1
AM 453-77a	Raccord distributeur de frein AR.	1
AZ 453-80	Support de flexible de frein sur couvercle de boîte.	1
AZ 453-111a	Entretoise de support et de patte de raccord 3 voies sur couvercle de boîte (7,5×14×11).	3
AY 453-175	Patte de maintien de raccord 3 voies sur couvercle de boîte.	1
AM 453-190	Rondelle plate de fixat. de flexible (14,5×20×2).	3
D 435-150	Gaine caoutchouc de protection de tube d'alimentation (4×9×15).	ALD
483-S	Vis TH de 7×15 de fixat. supports de raccord AR sur plate-forme.	2
1.584-S	Garniture caoutchouc de raccord (4,5×6,5×11).	ALD
2.489-S	Écrou H de 7×100, haut 7 mm de fixat. de supports de raccord AR sur plate-forme.	2
88.300	Écrou H de 14×150 de fixat. de flexible AR.	2
615.033	Écrou H de 14×150, haut. 19 mm de fixat. (R. VI).	
	— de flexible AV sur patte.	1
	— de flexible AR sur bras.	2
619.789	Agrafe Raymond de fixat. tube AR, entre côtés gauche et droit (R. VI).	2
619.825	Agrafe Raymond de fixat. tube entre maître-cylindre et raccord AR (R. VI).	3

NUMÉRO	DÉSIGNATION	COEFF^t
AZ 314-2a	Câble de débrayage avec butée de gaine, long. 402 mm (R. VI). Depuis Janvier 67. Remplace modèles précédents.	1
A 314-17	Écrou H de 7×100, larg. sur plats 12 mm de réglage du câble de débrayage (R. VI). Depuis Février 52.	1
A 314-92	Axe de 6×13 de la chape du câble de débrayage.	1
A 334-67	Axe de 6 mm, long. sous tête 20 mm des pédales.	2
AZ 453-0a	Pédalier complet sans pédales avec barillet de tige de poussée. Depuis Mars 63. Remplace modèle précédent, d.e.o. : 1-AM 453-17, 1-AM 453-73, 1-AM 453-130.	1
AZ 453-1	Pédale de frein et de débrayage, long. totale 314 mm. Depuis Mars 63. Remplace modèle précédent.	2

NUMÉRO	DÉSIGNATION	COEFF^t
A 453-4	Tige de poussée du maître-cylindre long. 88 mm. Jusque Mars 63.	1
A 453-25	Ressort de rappel des pédales. 10×85. Jusque Mars 63.	2
AZ 453-25	Ressort de rappel de pédale. 15×150. Depuis Mars 63.	2
AM 453-73	Tige de poussée de maître-cylindre, filetage 9×125, long. 97 mm (R. VI). Depuis Mars 63.	1
A 453-96	Axe de 6 mm, long. sous tête 17 mm de la tige de poussée du maître-cylindre. Jusque Mars 63.	1
A 453-97	Garniture caoutchouc des pédales, diam. intér. 46 mm (R. VI).	2
AM 453-130	Contre-écrou de 9×125 d'arrêt de tige de poussée de maître-cylindre (R.VI). Depuis Mars 63.	1

NUMÉRO	DÉSIGNATION	COEFF^t
A 454-74	Écrou à oreille de 7×100 de réglage du câble de débrayage (R. VI). Jusque Février 52.	1
A 454-75	Barillet de 8,5×15×28 du câble de débrayage. Jusque Février 52.	1
A 454-76	Butée de gaine de 8,5×12×17 du câble de débrayage. Jusque Janvier 67.	2
483-S	Vis TH de 7×15 de fixat. du pédalier.	4
2.363-S	Rondelle de 6,5×14 des axes de pédales.	2
2.482-S	Rondelle plate de 7,5×16 de vis de fixat. du pédalier.	4
2.514-S	Rondelle crantée de 7,5 × 12 de vis de fixat. du pédalier (R. VI).	4

VÄNSTERSTYRD

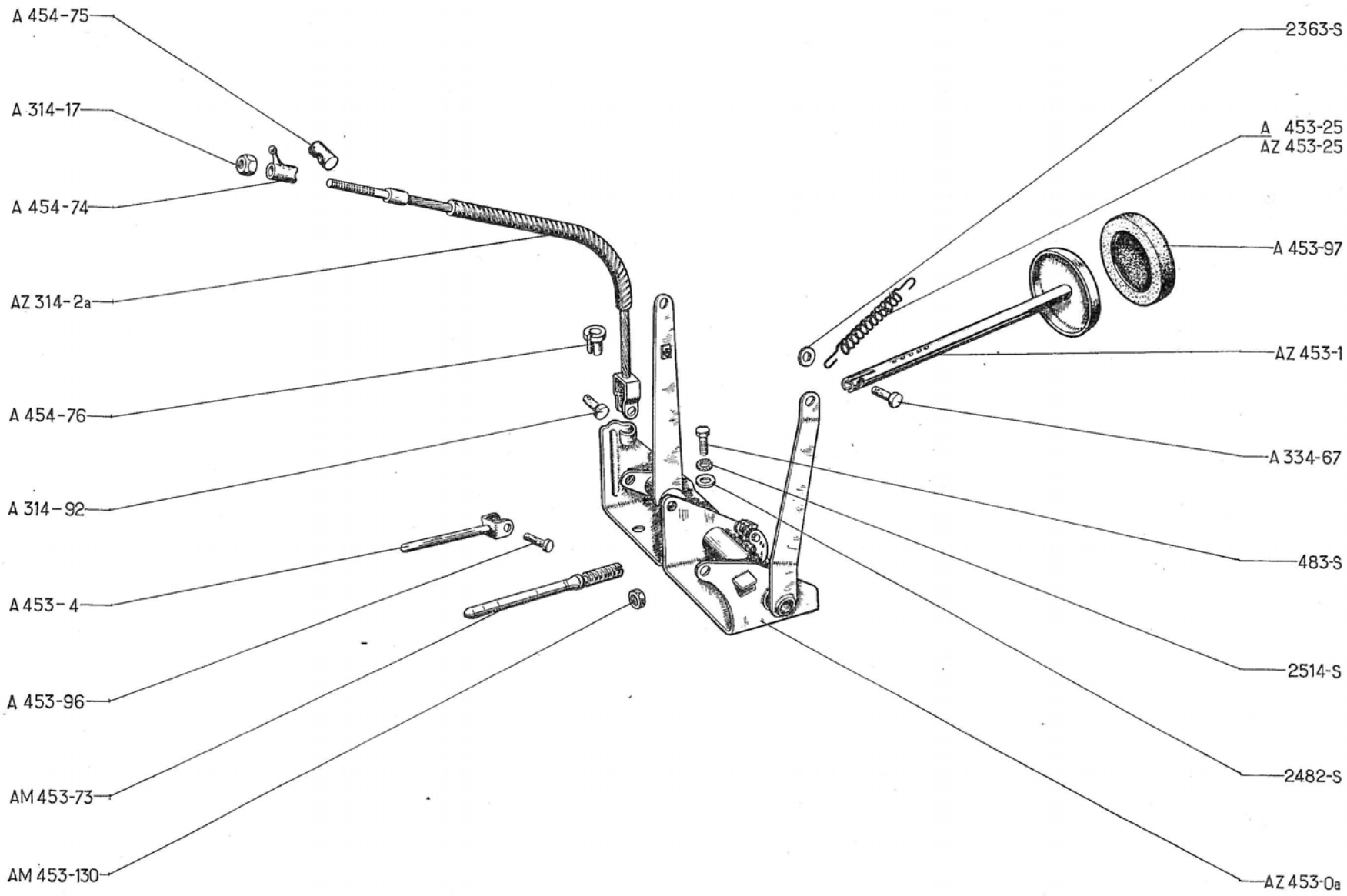

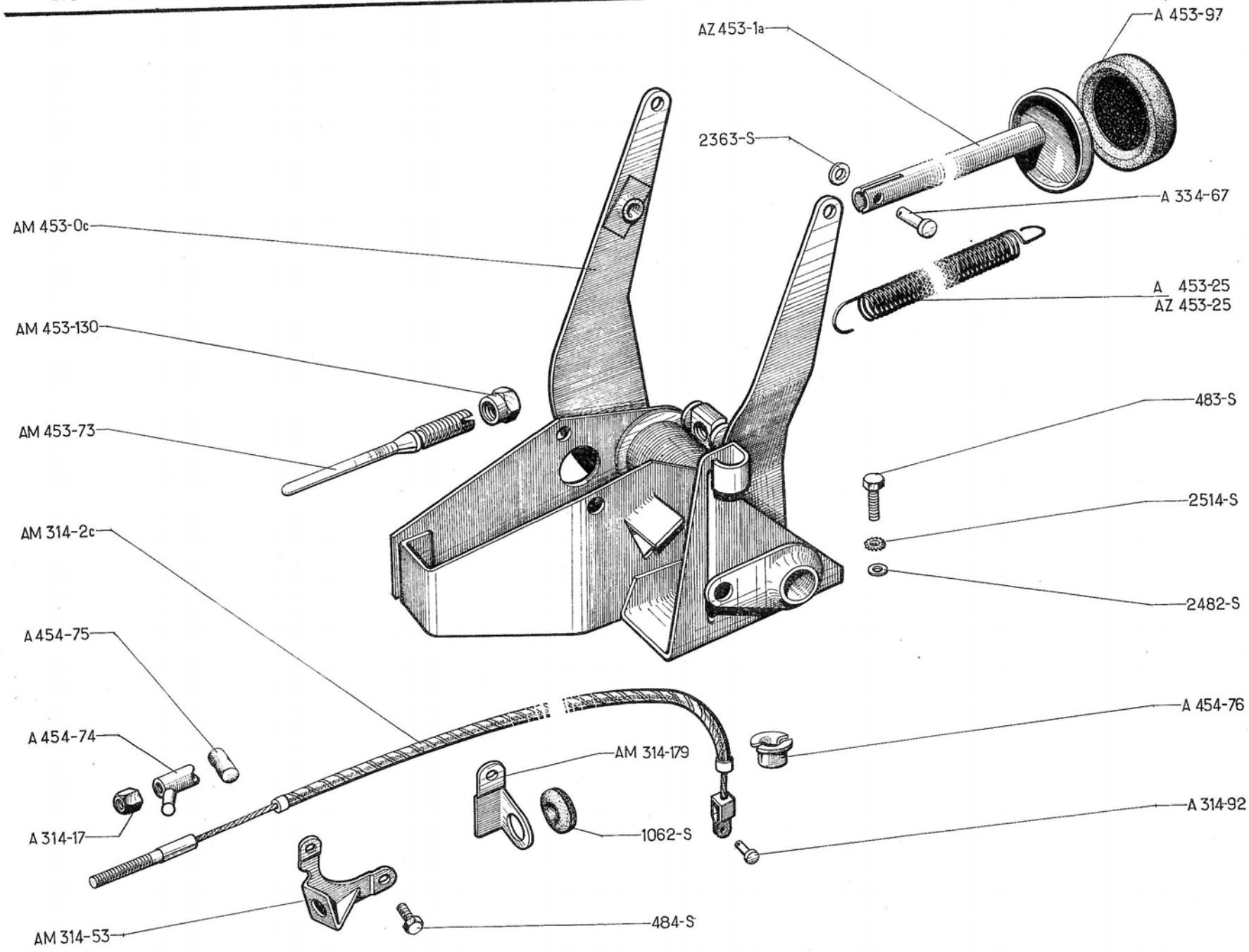
AZ 453-1a
A 453-97
2363-S
A 334-67
AM 453-0c
A 453-25
AZ 453-25
AM 453-130
483-S
AM 453-73
2514-S
AM 314-2c
2482-S
A 454-75
A 454-76
A 454-74
AM 314-179
A 314-92
A 314-17
1062-S
AM 314-53
484-S

NUMÉRO	DÉSIGNATION	COEFF.
AM 314-2c	Câble de débrayage, long. 600 mm (R. VI).	1
A 314-17	Écrou H de 7×100 de réglage du câble de débrayage (R. VI).	1
AM 314-53	Support d'arrêt de gaine de câble de débrayage, 1 trou de 12 mm, 2 trous de 7,5 mm.	1
A 314-92	Axe de 6×17 de la chape du câble de débrayage.	1
AM 314-179	Patte de maintien du câble de débrayage, 1 trou de 7,5 mm, 1 trou de 16 mm.	1
A 334-67	Axe de 6 mm, long. sous tête 20 mm des pédales.	2
AM 453-0c	Pédalier complet (sans pédale).	1
AZ 453-1a	Pédale de frein et de débrayage.	2
A 453-25	Ressort de rappel des pédales. 10×85. Jusque Mars 63.	2
AZ 453-25	Ressort de rappel de pédale. 15×150. Depuis Mars 63.	2
AM 453-73	Tige de poussée de maître-cylindre, filetage 9×125, long. 97 mm (R. VI).	1
A 453-97	Garniture caoutchouc des pédales, diam. intér. 46 mm (R. VI).	2
AM 453-130	Contre-écrou de 9×125 d'arrêt de tige de poussée de maître-cylindre (R. VI).	1
A 454-74	Écrou à oreille de 7×100 de réglage du câble de débrayage (R. VI). Jusque Février 52.	1
A 454-75	Barillet de 8,5×15×28 du câble de débrayage. Jusque Février 52.	1
A 454-76	Butée de gaine de 8,5×12×17 du câble de débrayage.	2
483-S	Vis TH de 7×15 de fixat. du pédalier.	4
484-S	Vis TH de 7×17,5 de fixat. de support d'arrêt de gaine de câble de débrayage.	2
1.062-S	Œillet caoutchouc de 12×21×5 de patte de maintien du câble de débrayage.	1
2.363-S	Rondelle de 6,5×14 des axes de pédales.	2
2.482-S	Rondelle plate de 7,5×16 de vis de fixat. du pédalier.	4
2.514-S	Rondelle crantée de 7,5×12 de vis de fixat. du pédalier (R. VI).	4

NUMÉRO	DÉSIGNATION	COEFF^t
	Jusque Septembre 66	
A 454-1	Câble de frein à main, long. totale 378 mm (R. X). Jusque Juin 52.	2
AZ 454-1f	Câble de frein à main avec butée de gaine, long. 406 mm (R. VI). Depuis Octobre 66. Remplace modèle précédent. Juin 52-Octobre 66.	2
A 454-3	Tirette de frein à main, long. de la rondelle de butée à l'axe 427 mm, diam. du corps 12 mm. Jusque Septembre 54.	2
A 454-3a	Tirette de frein à main, diam. du corps 13 mm. Depuis Septembre 54.	1
AZ 454-4	Levier intermédiaire de frein à main, long. de l'axe 190 mm. Depuis Octobre 63. Remplace modèle précédent; d.e.o. : 1-AM 454-9.	1
A 454-9	Ressort de rappel de frein à main, diam. 12 mm. Jusque Septembre 54.	1
A 454-9a	Ressort de rappel de frein à main, diam. 15 mm, long. 82 mm. Septembre 54-Octobre 63.	1
AM 454-9	Ressort de rappel de frein à main, diam. 15 mm, long. 70 mm. Depuis Octobre 63.	1
A 454-17	Cliquet de tirette de frein, larg. 10 mm. Depuis Septembre 54.	1
A 454-74	Écrou à oreille de 7×100 de réglage de câble de frein (R. VI).	2
A 454-75	Barillet de 8,5×15×28 de câble de frein.	2
A 454-76	Butée de 8,5×12×17 de gaine de câble de frein.	2
A 454-84	Ressort cliquet de tirette de frein, larg. 11 mm. Jusque Septembre 54.	1
A 454-84a	Ressort du cliquet de tirette de frein, larg. 14 mm. Depuis Septembre 54.	1
AZ 454-140	Platine de maintien de manchon d'étanchéité de frein à main. Depuis Mars 63.	1
AZ 454-159	Bague de coulissement de frein à main (19×13,3×3) (R. VI). Depuis Mars 63.	1
AZ 454-160	Manchon nu d'étanchéité de frein à main (R. VI). Depuis Mars 63.	1
2.312-S	Rondelle plate de 5.5×9 sous vis de fixat. de la platine.	2
2.502-S-30	Vis TR à pointe de 5×12,5 de fixat. de la platine.	2

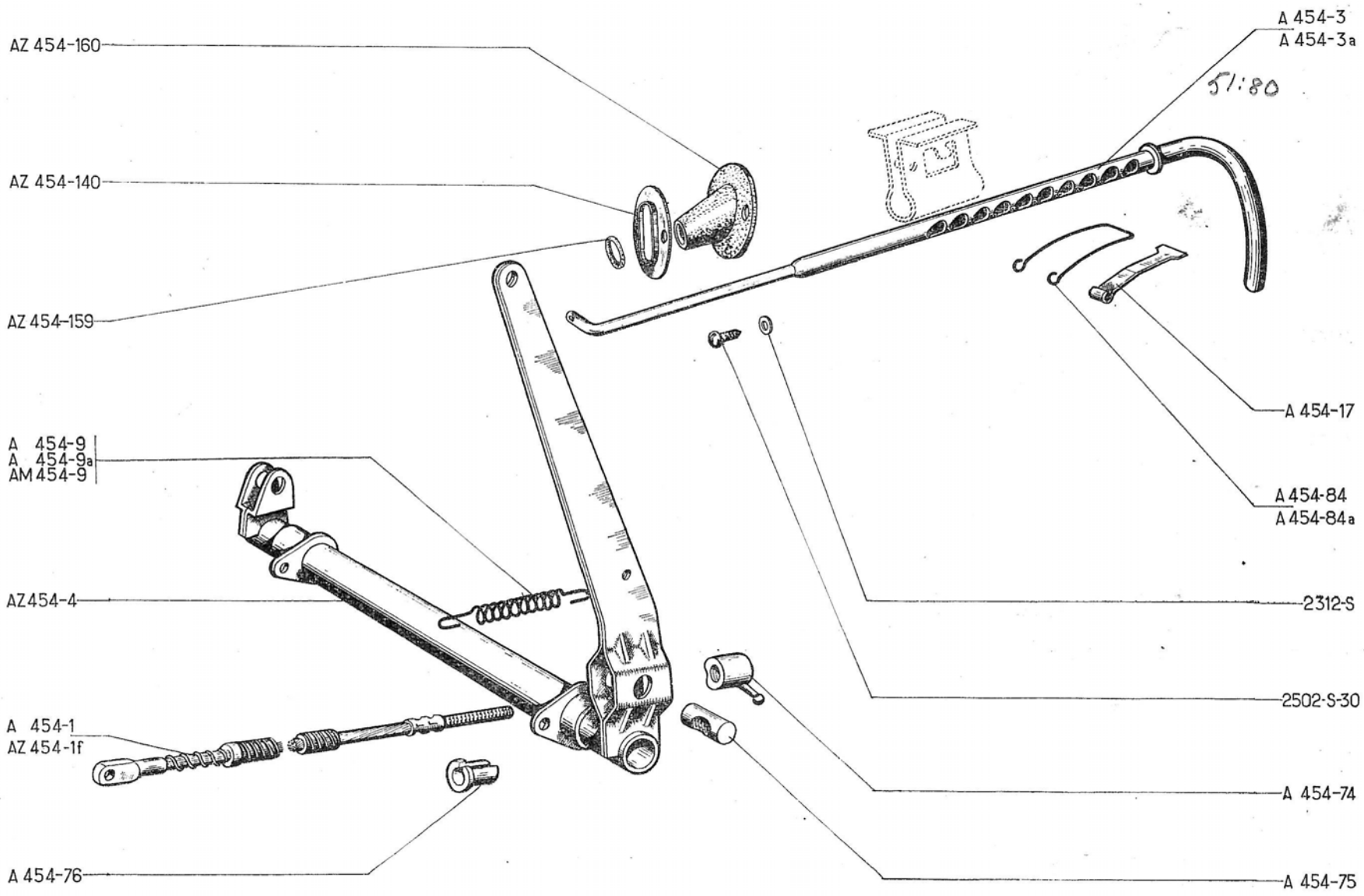
AZ 454-160
AZ 454-140
AZ 454-159
A 454-9
A 454-9a
AM 454-9
AZ454-4
A 454-1
AZ 454-1f
A 454-76
A 454-3
A 454-3a
A 454-17
A 454-84
A 454-84a
2312-S
2502-S-30
A 454-74
A 454-75

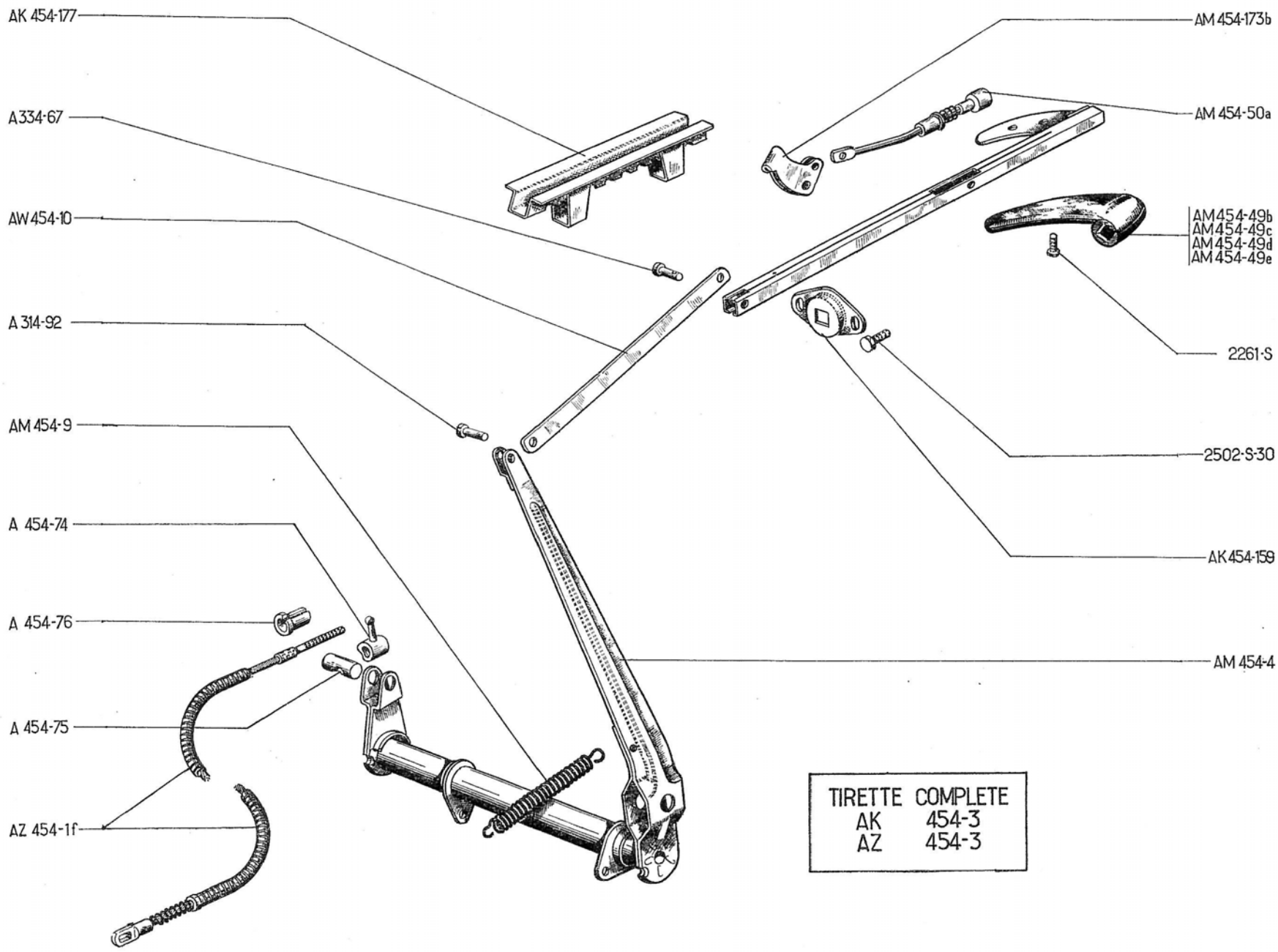

TIRETTE COMPLETE	
AK	454-3
AZ	454-3

NUMÉRO	DÉSIGNATION	COEFF.t
	Depuis Septembre 66	
A 314-92	Axe de 6×17 de fixat. de biellette sur levier intermédiaire.	1
A 334-67	Axe de 6×20 de fixat. de biellette sur tirette de frein.	1
AZ 454-1f	Câble de frein à main avec butée de gaine, long 406 mm (R. VI). Depuis Octobre 66. Remplace modèle précédent.	2
AK 454-3	Tirette de frein à main grise avec bouton-poussoir. T.T. Jusque Avril 67. AZ. Depuis Avril 67.	1
AZ 454-3	Tirette de frein à main noire, avec bouton-poussoir. AZAM. Depuis Avril 67.	1
AM 454-4	Levier intermédiaire de frein à main.	1
AM 454-9	Ressort de rappel de frein à main.	1
AW 454-10	Biellette de commande de frein à main.	1
AM 454-49b	Poignée de tirette de frein grise (partie gauche), 2 trous de 4,5 mm, avec logement de bouton-poussoir (R. VI). T.T. Jusque Avril 67. AZ. Depuis Avril 67.	1
AM 454-49c	Poignée de tirette de frein grise (partie droite), avec écrous et logement de bouton-poussoir (R. VI). T.T. Jusque Avril 67. AZ. Depuis Avril 67.	1
AM 454-49d	Poignée de tirette de frein noire (partie gauche) 2 trous de 4,5 mm (R. VI). AZAM. Depuis Avril 67.	1
AM 454-49e	Poignée de tirette de frein noire (partie droite) avec écrous (R. VI). AZAM. Depuis Avril 67.	1
AM 454-50a	Tige de commande de cliquet de frein à main (avec ressort de rappel et bouton-poussoir) (R. VI).	1
A 454-74	Écrou à oreilles de 7×100 de réglage du câble de frein à main (R. VI).	2
A 454-75	Barillet de 8,5×15×28 de câble de frein à main.	2
A 454-76	Butée de 8,5×12×17 de gaine de câble de frein. Jusque Octobre 66.	2
AK 454-159	Bague d'étanchéité de tirette de frein à main (R. VI).	1
AM 454-173b	Cliquet de frein à main, épais. 7,4 mm (R. VI).	1
AK 454-177	Crémaillère et guide de tirette.	1
2.261-S	Vis TR de 4×125 de fixat. de poignée de frein à main (R. VI).	2
2.502-S-30	Vis TR à pointe de 5×12,5 de fixat. de bague d'étanchéité de frein à main.	2

NUMÉRO	DÉSIGNATION	COEFFt
A 133-1a	Support élastique AR de boîte de vitesses (R. X) (sans repère peinture). Remplace modèle précédent ; d. e. o. : 1-A 133-64. 2-491-S	1
A 133-2f	Bloc élastique AV droit et gauche du moteur (R. X). Depuis Septembre 60 (sans repère peinture). Remplace modèle précédent.	2
A 133-64	Plaquette du support élastique AR, entr'axe 36 mm, épaisseur 2 mm.	1
AZ 133-86	Support AV moteur côté gauche. Depuis Octobre 63. Remplace modèle précédent.	1
AZ 133-86a	Support AV moteur côté droit. Depuis Octobre 63. Remplace modèle précédent.	1

NUMÉRO	DÉSIGNATION	COEFFt
A 133-87	Arrêtoir double de fixat. de boîte de vitesses sur support élastique, entr'axes 82 mm.	1
AM 133-96	Vis TH de 10×25 de fixation de support AV moteur sur carter.	4
AU 551-95	Rondelle plate de 7,5×25×2 de vis de fixat. de bloc élastique sur support AV et collecteur.	4
481-S	Vis TH de 7×10 de fixat. du support élastique sur support AR. Jusque Janvier 58.	2
491-S	Vis TH de 7×35 de fixat. du support élastique AR. Depuis Janvier 58.	2
838-S	Vis TH de 10×90 de fixat. de la boîte de vitesses sur support AR.	2
858-S	Vis TH de 10×60 de fixat. de bloc élastique sur plate-forme.	2

NUMÉRO	DÉSIGNATION	COEFFt
2.369-S	Écrou H de 6×100 de serrage de bloc élastique sur support AV et collecteur d'air.	4
2.385-S	Rondelle crantée de 6,3×11 de vis de fixat. de bloc élastique sur support AV et collecteur d'air (R. VI).	4
2.489-S	Écrou H de 7×100 de serrage de bloc élastique sur support AV et collecteur d'air.	4
2.514-S	Rondelle crantée de 7,3×12 (R. VI) de vis de fixat. :	
	— du support élastique AR.	2
	— du bloc élastique AV.	4
2.634-S	Rondelle crantée de 10,5×16,8 de vis de fixat. du support AV moteur sur carter (R. VI).	4
611.020	Arrêtoir simple de 11 mm de vis de fixat. de bloc élastique sur plate-forme.	2

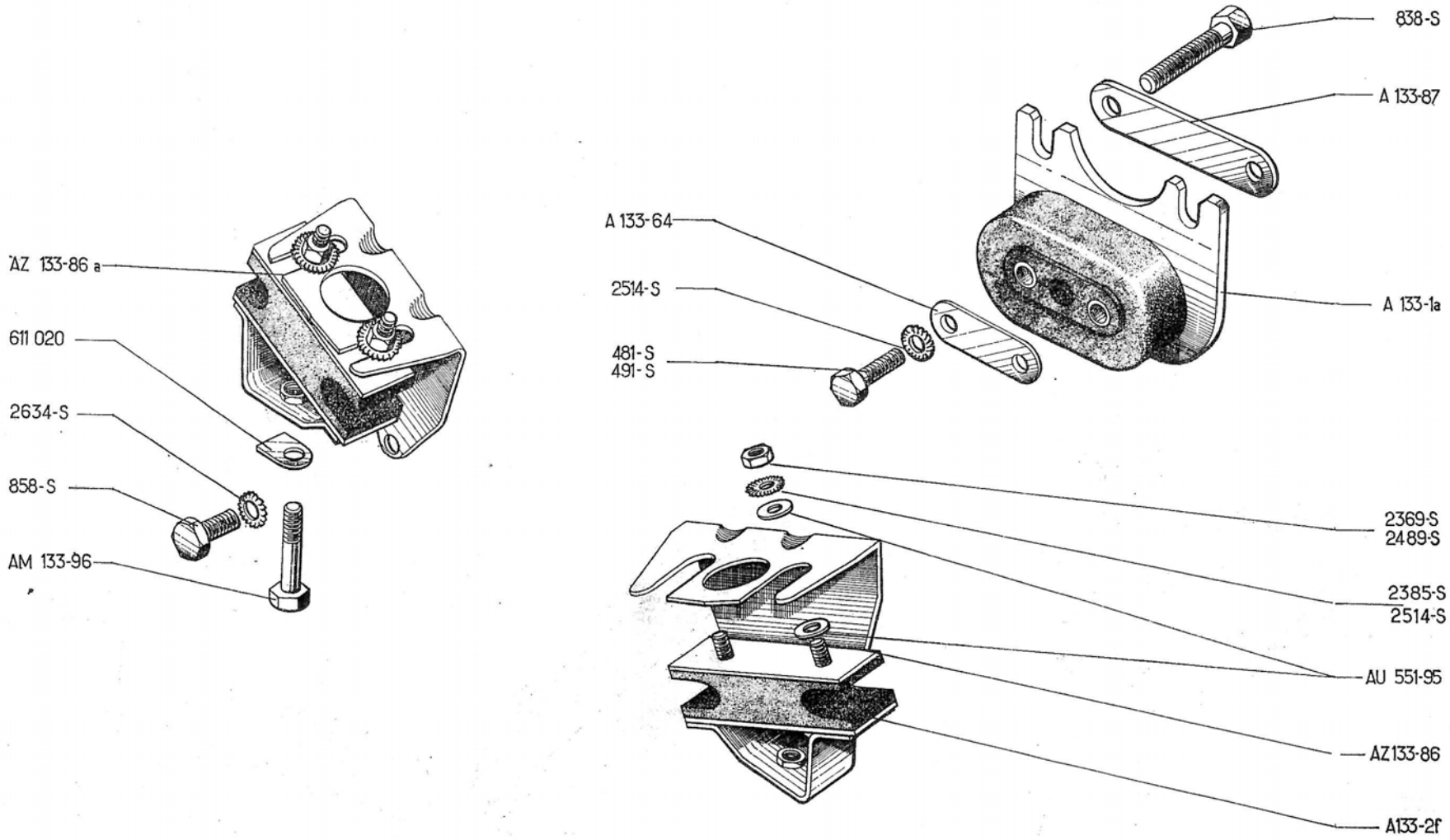
838-S
A 133-87
A 133-64
2514-S
481-S
491-S
A 133-1a
AZ 133-86 a
611 020
2634-S
858-S
AM 133-96
2369-S
2489-S
2385-S
2514-S
AU 551-95
AZ133-86
A133-2f

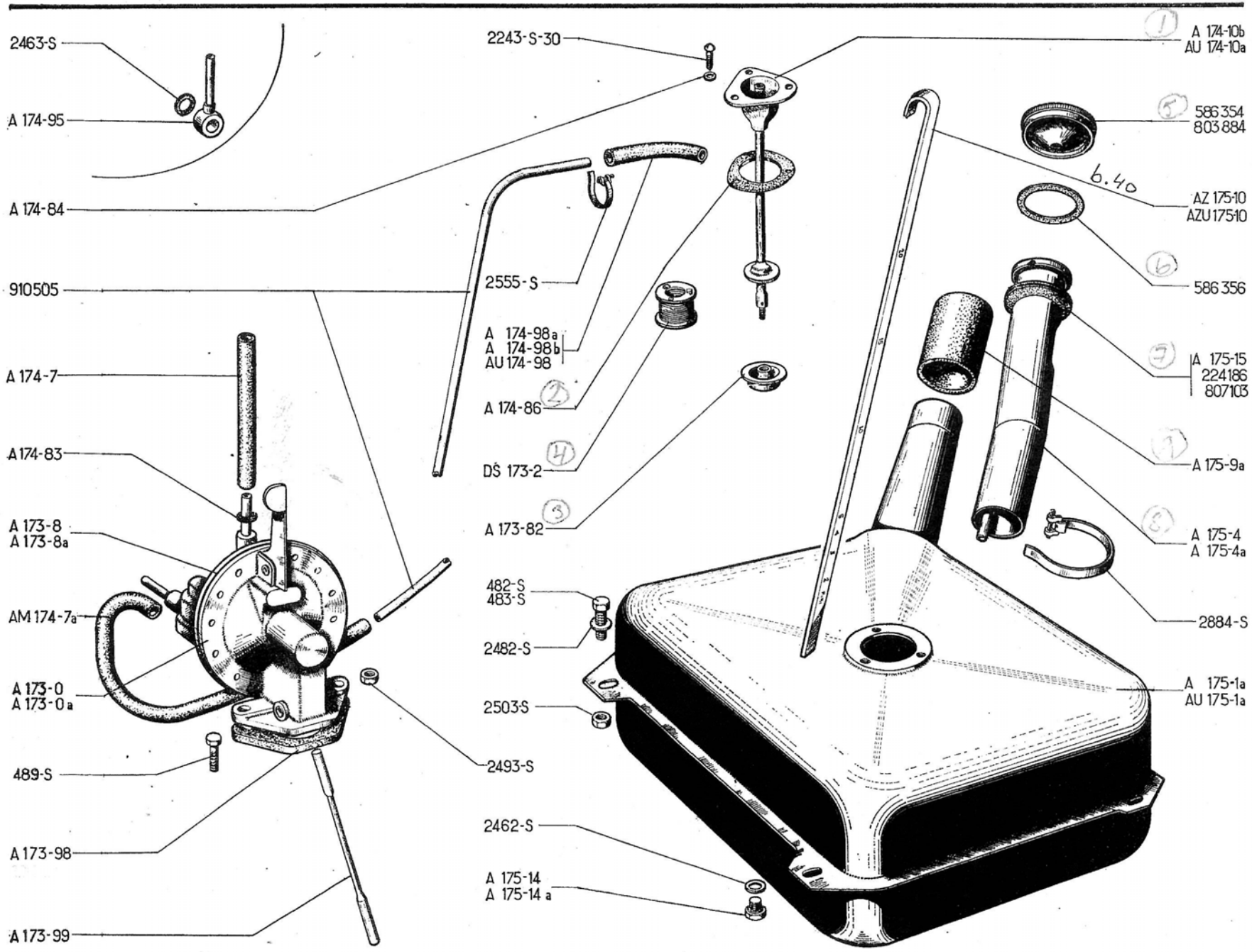
2463-S
A 174-95
A 174-84
910505
A 174-7
A174-83
A 173-8
A 173-8a
AM 174-7a
A 173-0
A 173-0a
489-S
A 173-98
A 173-99
2243-S-30
2555-S
A 174-98a
A 174-98b
AU 174-98
A 174-86
DS 173-2
A 173-82
482-S
483-S
2482-S
2503-S
2493-S
2462-S
A 175-14
A 175-14 a
1
A 174-10b
AU 174-10a
5
586 354
803 884
6.40
AZ 175-10
AZU 175-10
6
586 356
7
A 175-15
224186
807103
7
A 175-9a
8
A 175-4
A 175-4a
2884-S
A 175-1a
AU 175-1a

NUMÉRO	DÉSIGNATION	COEFFt
	Jusque Septembre 62	
A 173-0	Pompe à essence GUIOT (R. X).	1
A 173-0a	Pompe à essence SEV (R. X).	1
A 173-8	Membrane de pompe Guiot, diamètre 70 mm (jeu de 3) (R. X).	1
A 173-8a	Membrane de pompe SEV (R. X).	1
A 173-82	Écrou spécial de 5×75 de serrage du bloc filtrant sur plongeur.	1
A 173-98	Entretoise isolante de pompe sur carter, trou central de 28,5 mm, 2 trous de fixat. de 8,5 mm à 44,5 mm d'entr'axes, épais. 10 mm (R. X).	1
A 173-99	Tige de commande de pompe, long. 144,3 mm.	1
AZ 174-1b	Tube souple de canalisation d'essence (4,5×6×2920) (R. VI).	1
A 174-7	Durit de 5×12×250 entre pompe et carburateur.	1
AM 174-7a	Durit de 5×12×415 entre tuyau d'alimentation et pompe.	1
A 174-10b	Plongeur de prise d'essence, sans bloc filtrant, tube raccord vertical, long. entre collerettes 163 mm. **A, AZ.** Remplace modèle précédent, long. entre collerettes 174 mm; d.e.o. : 1 - DS 173 - 2 (R. X), 1-A 174-98b.	1
AU 174-10a	Plongeur de prise d'essence, sans bloc filtrant, long. entre collerettes 255 mm. **AU, AZU.** Remplace modèle précédent long. entre collerettes 266 mm; d.e.o. : 1 - DS 173-2 (R. X).	1
A 174-83	Rondelle de butée sur tube d'alimentation.	1
A 174-84	Joint fibre de 4,5 × 8 × 0,5 sous tête de vis du plongeur (R. VI).	3
A 174-86	Joint caoutchouc de 36×56×2 du plongeur, 3 trous de 4,5 mm à 39 mm d'entr'axes.	1
A 174-95	Raccord orientable de 10 mm avec tube de 4 × 6 soudé, long. de l'extrémité à l'axe du raccord 35 mm. Jusque Janvier 55.	2
A 174-98a	Durit de 5 × 12 × 110 entre réservoir et tuyau d'alimentation **A.** Jusque Novembre 53.	1
A 174-98b	Durit de 5 × 12 coudé entre réservoir et tuyauterie. **A, AZ.** Depuis Novembre 53.	1
AU 174-98	Durit de 5×12×950 entre réservoir et tuyau d'alimentation. **AU, AZU.**	1
AY 175-03a	Bouchon (inox) de remplissage (R. X) depuis Janvier 68.	1
A 175-1a	Réservoir d'essence de 20 litres, long. 400 mm, larg. 320 mm, haut. 200 mm, tubulure diam. 45 mm (R. VI). **A, AZ.** Depuis Avril 54. Remplace modèle précédent à tubulure diam. 55 mm; d. e. o. : 1-A 175-4a (R. VI), 1-A 175-9a, 1-A 175-15 (R. VI), 1-803.884 (R. X).	1
AU 175-1a	Réservoir d'essence de 20 litres, long. 475 mm, larg. 200 mm, haut. 284 mm, tubulure diam. 45 mm (R. VI). **AU, AZU.** Depuis Avril 54. Remplace modèle précédent à tubulure diam. 55 mm; d. e. o. : 1-A 175-15, 1-803.884 (R. X).	1
A 175-4	Tubulure de remplissage diam. 55 mm (R. VI). **A.** Jusque Avril 54.	1
A 175-4a	Tubulure de remplissage, diam. 45 mm (R. VI). **A, AZ.** Depuis Avril 54.	1
A 175-9a	Durit de 44×52×70 de liaison du réservoir à tubulure. **A, AZ.**	1
AZ 175-10	Jauge fibre graduée à 20 litres, long. 995 mm (R. VI). **A, AZ.**	1
AZU 175-10	Jauge fibre graduée à 20 litres, long. 355 mm (R. VI). **AU, AZU.**	1
A 175-14	Bouchon de vidange (filetage 8 × 100), long. sous tête 7 mm. (R. VI).	1
A 175-14a	Bouchon de vidange, filetage 8×125 (R. VI).	1
A 175-15	Collerette caoutchouc de tubulure de réservoir (spéciale pour remplacement du réservoir à tubulure, diam. 55 mm par diam. 45 mm (R. VI).	1
DS 173-2	Bloc filtrant Rellumix (R. X).	1
482-S	Vis TH de 7×12 de fixat. du réservoir sur plate-forme. **A, AZ.**	4
483-S	Vis TH de 7×16 de fixat. du réservoir sur caisse. **AU, AZU.**	1

Les numéros soulignés indiquent les pièces nouvelles ne figurant pas sur la planche.

NUMÉRO	DÉSIGNATION	COEFF[1]
489-S	Vis TH de 7×30 de serrage de la pompe sur carter. Depuis Février 59.	2
2.243-S-30	Vis TR de 4×12 à pointe de fixat. du plongeur.	3
2.462-S	Joint de 8,2×12×1 du bouchon de vidange (R. X).	1
2.463-S	Joint de 10,2 × 15 × 1 de raccord orientable (R. VI). Jusque Janvier 55.	4
2.482-S	Rondelle plate de 7,5 × 14 de vis de fixat. du réservoir. A, AZ.	4
2.493-S	Écrou H de 7 × 100 de serrage de la pompe sur carter. Jusque Février 59.	2
2.503-S	Écrou H de 7 × 100 de la vis de fixat. du réservoir. AU, AZU.	2
2.555-S	Collier de serrage, long. 130 mm, larg. 5 mm (R. X).	6
2.884-S	Collier de serrage de durit sur tubulure et réservoir (R. X). A, AZ.	2
224.186	Collerette caoutchouc de 50×95 ×10 de tubulure de remplissage Jusque Avril 54.	1
586.354	Bouchon de remplissage, diam. intérieur 65 mm, extérieur 67,5. (R. X). Jusque Avril 54.	1
586.356	Joint de 44 × 65 du bouchon de remplissage (R. X). Jusque Avril 54.	1
803.884	*Bouchon de remplissage, diam. intérieur* 55,5, *extérieur* 59,5 *(R. X). Depuis Avril* 54 - *Janvier* 68. *R. p. :* AY 175-03a.	1
807.103	Collerette caoutchouc de 34×84 ×15 de tubulure de remplissage (grise) (R. VI). Depuis Avril 54.	1
910.505	Tube de 4 × 6 au mètre (R. VI).	ALD

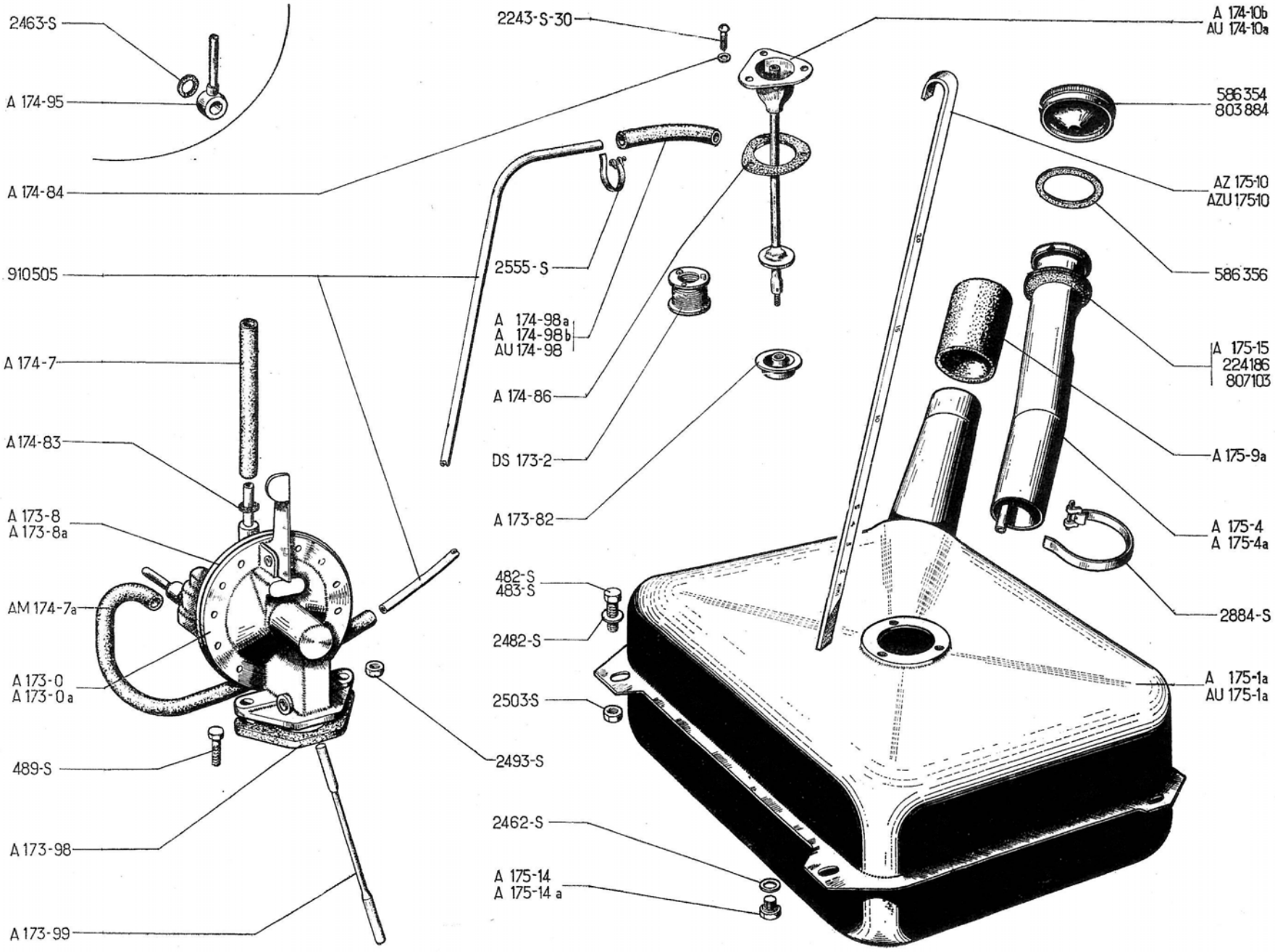
2463-S
A 174-95
A 174-84
910505
A 174-7
A 174-83
A 173-8
A 173-8a
AM 174-7a
A 173-0
A 173-0 a
489-S
A 173-98
A 173-99
2243-S-30
2555-S
A 174-98a
A 174-98b
AU 174-98
A 174-86
DS 173-2
A 173-82
482-S
483-S
2482-S
2503-S
2493-S
2462-S
A 175-14
A 175-14 a
A 174-10b
AU 174-10a
586354
803884
AZ 175-10
AZU 175-10
586356
A 175-15
224186
807103
A 175-9a
A 175-4
A 175-4a
2884-S
A 175-1a
AU 175-1a

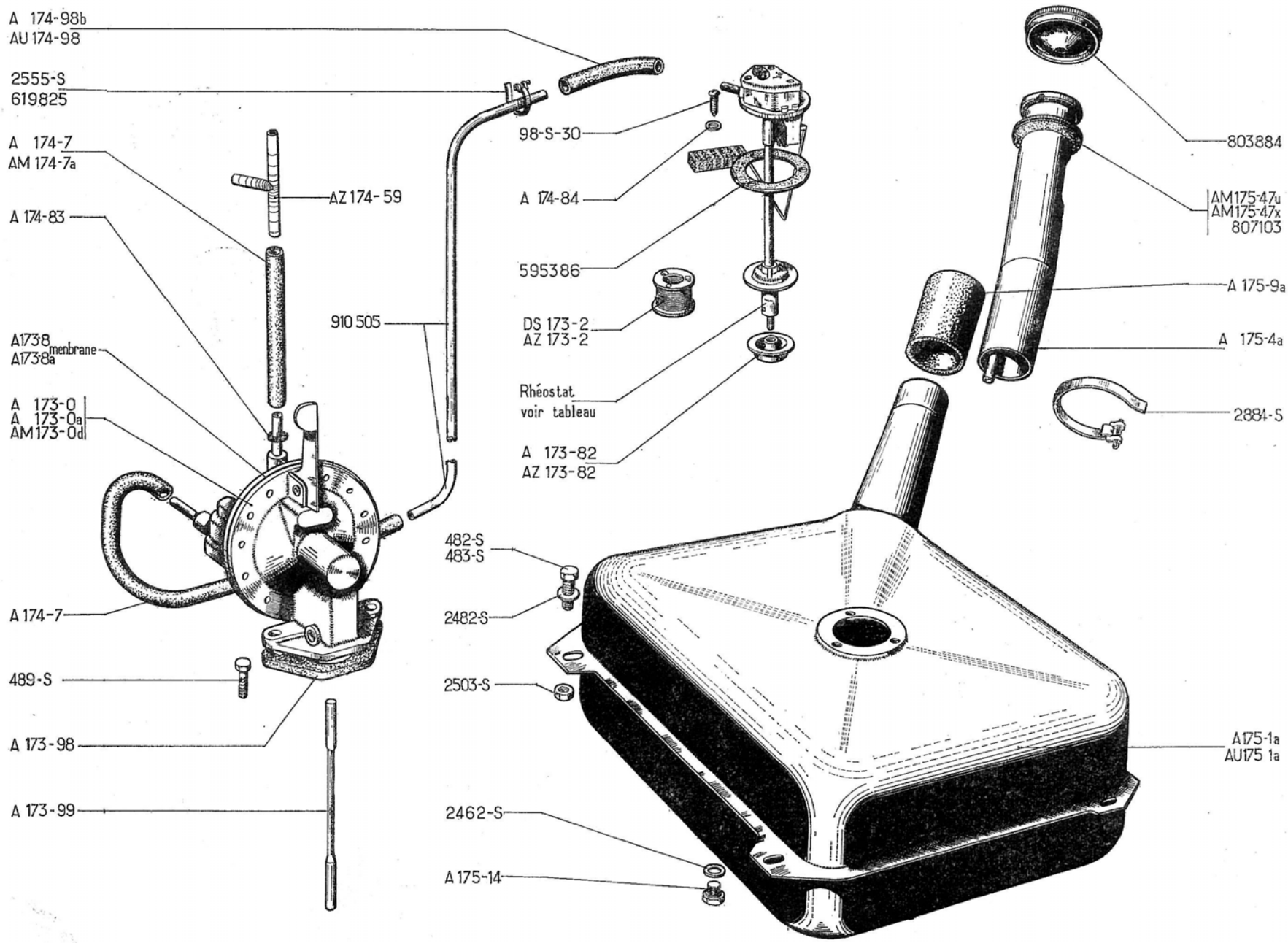
A 174-98b
AU 174-98
2555-S
619825
A 174-7
AM 174-7a
A 174-83
AZ 174-59
910 505
A173-8
A173-8a
membrane
A 173-0
A 173-0a
AM173-0d
A 174-7
489-S
A 173-98
A 173-99
98-S-30
A 174-84
595386
DS 173-2
AZ 173-2
Rhéostat
voir tableau
A 173-82
AZ 173-82
482-S
483-S
2482-S
2503-S
2462-S
A 175-14
803884
AM175-47u
AM175-47x
807103
A 175-9a
A 175-4a
2881-S
A175-1a
AU175 1a

NUMÉRO	DÉSIGNATION	COEFF[t]
	Depuis Septembre 62	
A 173-0	Pompe à essence GUIOT (R. X).	1
A 173-0a	Pompe à essence SEV (R. X).	1
AM 173-0d	Pompe à essence GUIOT (R. X). **Froid — 15°.**	1
AZ 173-2	Bloc filtrant sur plongeur (R. X). Depuis Novembre 67.	1
A 173-8	Membrane de pompe GUIOT (R. X).	1
A 173-8a	Membrane de pompe SEV (R. X).	1
A 173-98	Entretoise isolante de pompe sur carter, trou central de 28,5 mm, 2 trous de fixat. de 8,5 mm à 44,5 mm d'entr'axes, épais. 10 mm (R. X).	1
A 173-99	Tige de commande de pompe, long. 144,3 mm.	1
AZ 174-1b	Tube souple de canalisation d'essence (4,5×6×29,20) (R. VI).	1
A 174-7	Durit de 5×12×250 de liaison :	
	— de canalisation à la pompe.	1
	— de pompe à carburateur (6 volts).	1
	— de carburateur au raccord 3 voies. **Froid — 15°.**	1
AM 174-7a	Durit de 5×12×415 de liaison :	
	— de pompe à carburateur (12 volts).	1
	— du raccord 3 voies au groupe chauffage. **Froid — 15°.**	1
AZ 174-59	Raccord 3 voies de groupe chauffage (R. VI). **Froid — 15°.**	1
A 174-83	Rondelle de butée sur tube d'alimentation.	1

NUMÉRO	DÉSIGNATION	COEFF[t]
A 174-84	Joint fibre de 4,5×8×0,5 sous tête de vis du rhéostat (R. VI).	3
A 174-98b	Durit de 5×12 coudé entre réservoir et tuyauterie. **AZ.**	1
AU 174-98	Durit de 5×12×950 entre réservoir et tuyau d'alimentation. **AZU.**	1
AY 175-03a	Bouchon (inox) de remplissage (R. X). Depuis Janvier 68.	1
A 175-1a	Réservoir d'essence de 20 litres, long. 400 mm, larg. 320 mm, haut. 200 mm, tubulure diam. 45 mm (R. VI). **AZ.**	1
AU 175-1a	Réservoir d'essence de 20 litres, long. 475 mm, larg. 200 mm, haut. 284 mm, tubulure diam. 45 mm (R. VI). **AZU.**	1
A 175-4a	Tubulure de remplissage, diam. 45 mm (R. VI). **AZ.**	1
A 175-9a	Durit de 44×52×70 de liaison du réservoir à tubulure. **AZ.**	1
A 175-14	Bouchon de vidange (filetage 8×100) (R. VI).	1
AM 175-47u	Collerette caoutchouc d'étanchéité de tubulure de remplissage (R. VI). **(ROUGE CORSAIRE.)** Septembre 67-Septembre 68.	1
AM 175-47x	Collerette caoutchouc d'étanchéité de tubulure de remplissage (R. VI). **(BLEU CRISTAL.)** Septembre 67-Septembre 68.	1

NUMÉRO	DÉSIGNATION	COEFF[t]
DS 173-2	*Bloc filtrant Rellumix (R. X). Jusque Novembre 67. R. p.* AZ 173-2.	1
98-S-30	Vis TR de 4×30 à pointe de fixat. du rhéostat.	3
482-S	Vis TH de 7×12 de fixat. du réservoir sur plate-forme. **AZ.**	4
483-S	Vis TH de 7×16 de fixat. du réservoir sur caisse. **AZU.**	1
489-S	Vis TH de 7×30 de serrage de la pompe sur carter.	2
2.462-S	Joint de 8,2×12×1 du bouchon de vidange (R. X).	1
2.482-S	Rondelle plate de 7,5×14 de vis de fixat. du réservoir. **AZ.**	4
2.503-S	Écrou H de 7×100 de vis de fixat. du réservoir. **AZU.**	2
2.555-S	Collier de serrage, long. 130 mm, larg. 5 mm (R. X).	6
2.884-S	Collier de serrage de durit sur tubulure et réservoir (R. X). **AZ.**	2
595.386	Joint caoutchouc de 36×55×2 du rhéostat (R. VI).	1
619.825	Agrafe de fixat. de canalisation sur plateforme (R. VI).	6
803.884	*Bouchon de remplissage, diam. intér.* 55,5; *extér.* 59,5 *(R. X). Jusque Janvier* 68. *R. p. :* AY 175-03a.	1
807.103	Collerette caoutchouc de 34×84×15 de tubulure de remplissage (grise) (R. VI).	1
807.107	Collerette d'étanchéité de tubulure de remplissage (grise). Depuis Septembre 68.	1
910.505	Tube de 4×6 au mètre (R. VI.)	ALD

Les numéros soulignés indiquent les pièces nouvelles ne figurant pas sur la planche.

RHÉOSTAT AZ 6 volts Jusque Juin 66

NUMÉRO	DÉSIGNATION	COEFF[t]
AZ 175-5a	*Rhéostat de jauge* « **ED** ». *(R. X). R.p.* AZ 175-5h; *d.e.o. :* 1. AZ 173-82.	1
AZ 175-5b	*Rhéostat de jauge* « **JAEGER** » *(R. X). R.p.* AZ 175-5i; *d.e.o. :* 1. AZ 173-82.	1
AZ 175-5c	*Rhéostat de jauge* « **OS** ». (R. X). *R.p.* AZ 175-5j; *d.e.o. :* 1. AZ 173-82.	1
A 173-82	Écrou spécial de 5×75 de serrage du bloc filtrant sur plongeur.	1

Depuis Juin 66

NUMÉRO	DÉSIGNATION	COEFF[t]
AZ 175-5h	Rhéostat de jauge « **ED** ». (R. X).	1
AZ 175-5i	Rhéostat de jauge « **JAEGER** ». (R. X).	1
AZ 175-5j	Rhéostat de jauge « **OS** ». (R. X).	1
AZ 173-82	Écrou spécial de 5×80 de serrage du bloc filtrant sur plongeur.	1

RHÉOSTAT AZ 12 volts Jusque Juin 66

NUMÉRO	DÉSIGNATION	COEFF[t]
AZ 175-5a	*Rhéostat de jauge* « **ED** ». 6/12 *volts (R. X). R.p.* AM 175-5i; *d.e.o. :* 1. AZ 173-82.	1
AZ 175-5d	*Rhéostat de jauge* « **OS** ». *(R. X). R.p.* AZ 175-5k; *d.e.o. :* AZ 173-82.	1
A 173-82	Écrou spécial de 5×75 de serrage du bloc filtrant sur plongeur.	1

Depuis Juin 66

NUMÉRO	DÉSIGNATION	COEFF[t]
AM 175-5h	Rhéostat de jauge « **JAEGER** ». (R. X).	1
AM 175-5i	Rhéostat de jauge « **ED** ». (R. X).	1
AZ 175-5k	Rhéostat de jauge « **OS** ». (R. X).	1
AZ 173-82	Écrou spécial de 5×80 de serrage du bloc filtrant sur plongeur.	1

RHÉOSTAT AZU 6 volts Jusque Juin 66

NUMÉRO	DÉSIGNATION	COEFF[t]
AZU 175-5b	*Rhéostat de jauge* « **JAEGER** » *(R. X). R.p.* AZU 175-5e; *d.e.o. :* 1. AZ 173-82.	1
AZU 175-5f	*Rhéostat de jauge* « **OS** » *(R. X). R.p.* AZU 175-5g; *d.e.o. :* 1. AZ 173-82.	1
A 173-82	Écrou spécial de 5×75 de serrage du bloc filtrant sur plongeur.	1

Depuis Juin 66

NUMÉRO	DÉSIGNATION	COEFF[t]
AZU 175-5e	Rhéostat de jauge « **JAEGER** ». (R. X).	1
AZU 175-5g	Rhéostat de jauge « **OS** ». (R. X).	1
AZ 173-82	Écrou spécial de 5×80 de serrage du bloc filtrant sur plongeur.	1

RHÉOSTAT AZU 12 volts Jusque Juin 66

NUMÉRO	DÉSIGNATION	COEFF[t]
AK 175-5b	*Rhéostat de jauge* « **OS** ». *(R. X). R.p.* AK 175-5e; *d.e.o. :* 1. AZ 173-82.	1
A 173-82	Écrou spécial de 5×75 de serrage du bloc filtrant sur plongeur.	1

Depuis Juin 66

NUMÉRO	DÉSIGNATION	COEFF[t]
AK 175-5e	Rhéostat de jauge « **OS** ». (R. X).	1
AZ 173-82	Écrou spécial de 5×80 de serrage du bloc filtrant sur plongeur.	1

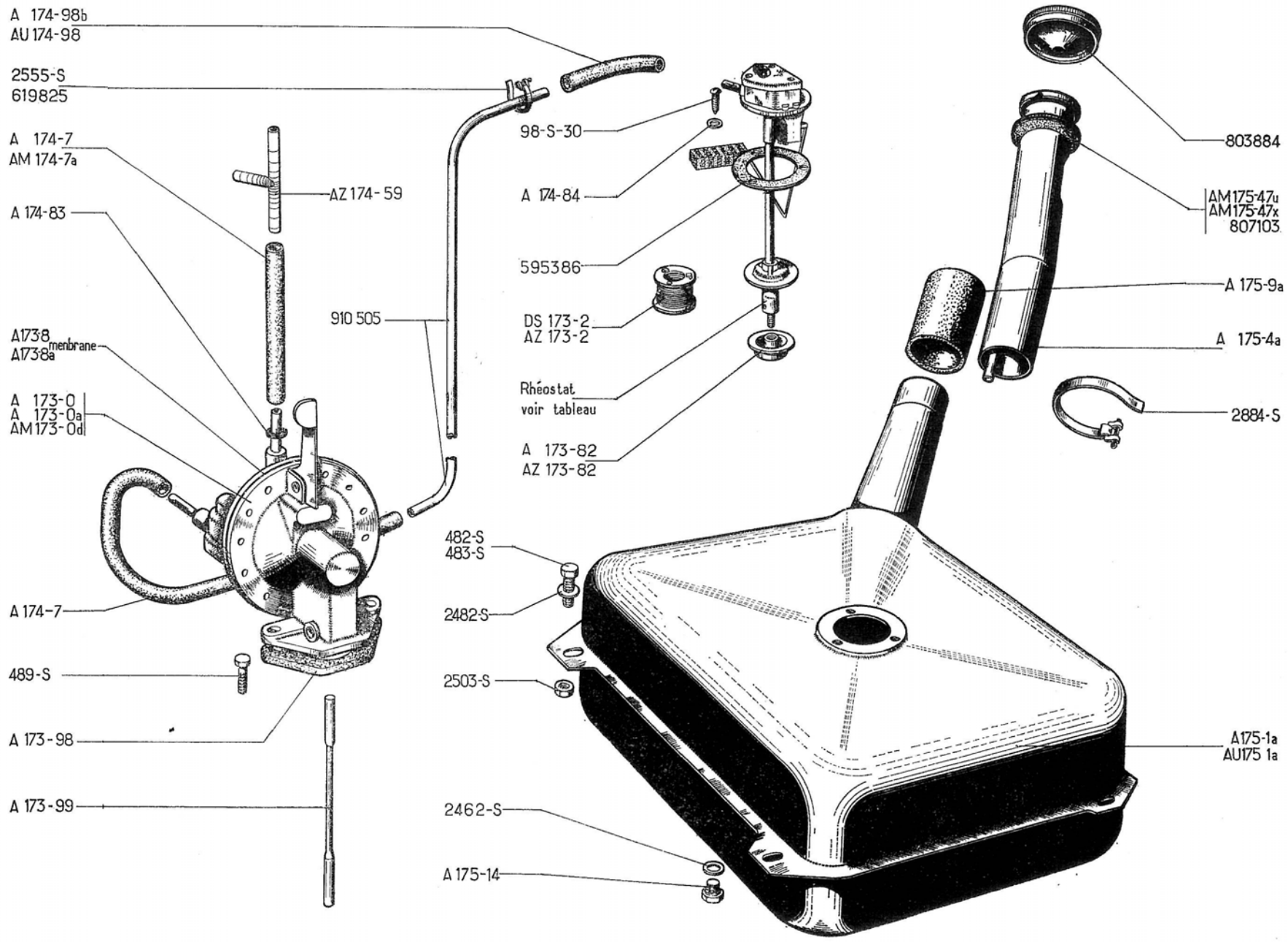
A 174-98b
AU 174-98
2555-S
619825
A 174-7
AM 174-7a
A 174-83
AZ 174-59
910 505
A173-8
A173-8a
membrane
A 173-0
A 173-0a
AM 173-0d
A 174-7
489-S
A 173-98
A 173-99
98-S-30
A 174-84
595386
DS 173-2
AZ 173-2
Rhéostat
voir tableau
A 173-82
AZ 173-82
482-S
483-S
2482-S
2503-S
2462-S
A 175-14
803884
AM175-47u
AM175-47x
807103
A 175-9a
A 175-4a
2884-S
A175-1a
AU175 1a

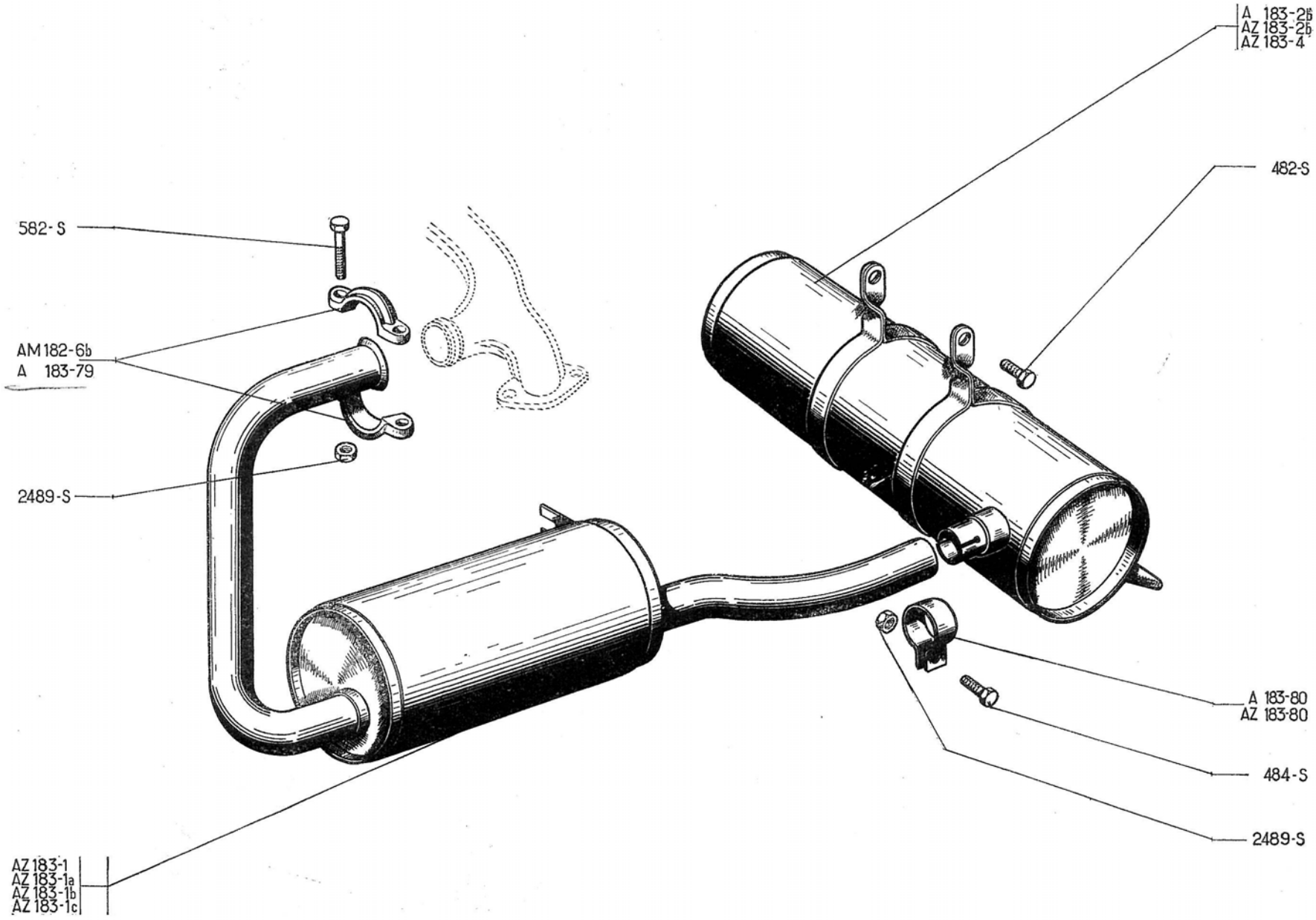
A 183-2b
AZ 183-2b
AZ 183-4
482-S
582-S
AM 182-6b
A 183-79
2489-S
A 183-80
AZ 183-80
484-S
2489-S
AZ 183-1
AZ 183-1a
AZ 183-1b
AZ 183-1c

NUMÉRO	DÉSIGNATION	COEFF.
AM 182-6b	Demi-collier de fixat. du tube d'entrée sur tubulure. **AZU.** Depuis Septembre 67.	2
AZ 183-1	Pot de détente. Jusque Mars 63.	1
AZ 183-1a	Pot de détente. **AZ.** Depuis Novembre 63. **AZU.** Novembre 63-Septembre 67.	1
AZ 183-1b	Pot de détente. Mars 63-Novembre 63.	1
AZ 183-1c	Pot de détente. **AZU.** Depuis Septembre 67.	1
A 183-2b	Silencieux d'échappement. Jusque Novembre 63. Remplace modèle précédent.	1
AZ 183-2b	Silencieux d'échappement. **Sauf Allemagne.** Depuis Novembre 63. Remplace modèle précédent.	1
AZ 183-4	Silencieux d'échappement. **Allemagne.** Jusque Septembre 66.	1
A 183-79	Demi-collier de serrage du pot sur tubulure, 2 trous de 7,5 mm à 52 mm d'entr'axes. **AZ.** **AZU.** Jusque Septembre 67.	2
A 183-80	Collier de serrage du pot sur le silencieux, diam. intér. 28,5 mm, long. de l'extrémité à l'axe du collier 37 mm. Jusque Nov. 63.	1
AZ 183-80	Collier de serrage du pot sur le silencieux, diam. intér. 31,5 mm, long. de l'extrémité à l'axe du collier 37 mm. Depuis Novembre 63.	1
482-S	Vis TH de 7 × 12,5 de fixat. du silencieux sur carter de boîte	2
484-S	Vis TH de 7 × 17,5 de serrage du collier du pot sur silencieux.	1
582-S	Vis TH de 7 × 37,5 de serrage des demi-colliers sur pot et tubulure.	2
2.489-S	Écrou H de 7×100 :	
	— de vis de serrage du pot sur le silencieux.	1
	— de vis de serrage des demi-colliers sur pot et tubulure.	2

NUMÉRO	DÉSIGNATION	COEFF.
	AZL-AZU **Depuis Septembre 66**	
	AZAM **Septembre 66-** **Septembre 67**	
A 141-4	Écrou H de 7×100 de serrage des demi-colliers :	
	— de tube d'entrée sur tubulure. **AZL. AZAM.**	2
	AZU. Jusque Avril 67.	
	— de pot.	2
AK 182-1a	Pot de détente. Remplace modèle précédent.	1
AK 182-2	Tube d'échappement du silencieux vers l'AR (R. VI). **AZU.**	1
AX 182-2	Tube d'échappement du silencieux vers l'AR (R. VI). **AZL, AZAM.**	1
AK 182-4	Tube entre pot de détente et silencieux (R. VI).	1
AM 182-6b	Demi-collier (tôle) de fixat. du tube d'entrée sur tubulure. **AZU.** Depuis Avril 67.	2
AZ 182-63	Support de silencieux sous caisse. **AZL, AZAM.**	2
	AZU.	1
AX 182-68	Support AR du tube de sortie d'échappement. **AZL, AZAM.**	1
AM 182-75	Bande élastique de fixat. AR du tube de sortie d'échappement (70×30×8). **AZL, AZAM.**	1
AK 182-80	*Collier de serrage du tube d'entrée sur pot de détente.* *R.p.* AZ 183-80.	1
AM 182-84	Plaquette de serrage de bande élastique de fixat. du tube de sortie **AZL, AZAM.**	2
AK 182-94	Pontet de fixat. du tube AR d'échappement. **AZU.**	1
AZ 182-99	Tube d'échappement (R. VI).	1
AX 182-100	Support AV du tube de sortie d'échappement. **AZL, AZAM.**	1
AM 182-101a	Collier de fixat. du tube de sortie d'échappement. **AZL, AZAM.**	2
AZ 182-102	Bride de fixat. d'anneau de suspension du silencieux sur patte intermédiaire. **AZL, AZAM.**	2
	AZU.	1
AK 182-107a	Support de tube AR sous caisse (R. VI). **AZU.**	1
AZ 182-108	Plaque renfort (sur plancher) de pontet de fixat. d'anneau de suspension. **AZL, AZAM.**	2
	AZU.	1
AZ 182-109	Patte intermédiaire de maintien d'anneau de suspension sur silencieux. **AZL, AZAM.**	2
	AZU.	1
AM 182-118	Écrou spécial de 7×100 de serrage des demi-colliers de tube d'entrée sur tubulure. **AZU.** Depuis Avril 67.	2
AZ 182-123	Pontet de fixat. d'anneau de suspension du silencieux. **AZL, AZAM.**	2
	AZU.	1
AM 183-2a	Silencieux d'échappement.	1
AM 183-48	Anneau de suspension du silencieux. **AZL, AZAM.**	2
	AZU.	3
A 183-79	Demi-collier de fixation :	
	— de tube d'entrée sur tubulure. **AZ.**	2
	AZU. Jusque Avril 67.	
	— de pot.	2
A 183-80	Collier de serrage des tubes intermédiaire et AR sur silencieux.	2
AM 183-88	Bride de fixat. d'anneau de suspension. **AZU.**	2
AK 183-91	Pontet de fixat. de l'anneau AR (R. VI). **AZU.**	1
A 615-84	Butée caoutchouc antibruit du support AV de tube de sortie. **AZL, AZAM.**	1
DS 182-80b	Bande élastique (nue) du support AV de tube de sortie (85×30×8). **AZL, AZAM.**	1
D 182-85	Entretoise (tôle) de bande élastique (R. VI). (8×10×7). **AZL, AZAM.**	4
N 832-63	Vis TR de 7×18 de fixat. de pontet d'anneau de suspension. **AZL, AZAM.**	8
	AZU.	4
283-S	Vis TH de 5×14 de bride de fixat. d'anneau. **AZL, AZAM.**	2
	AZU.	3

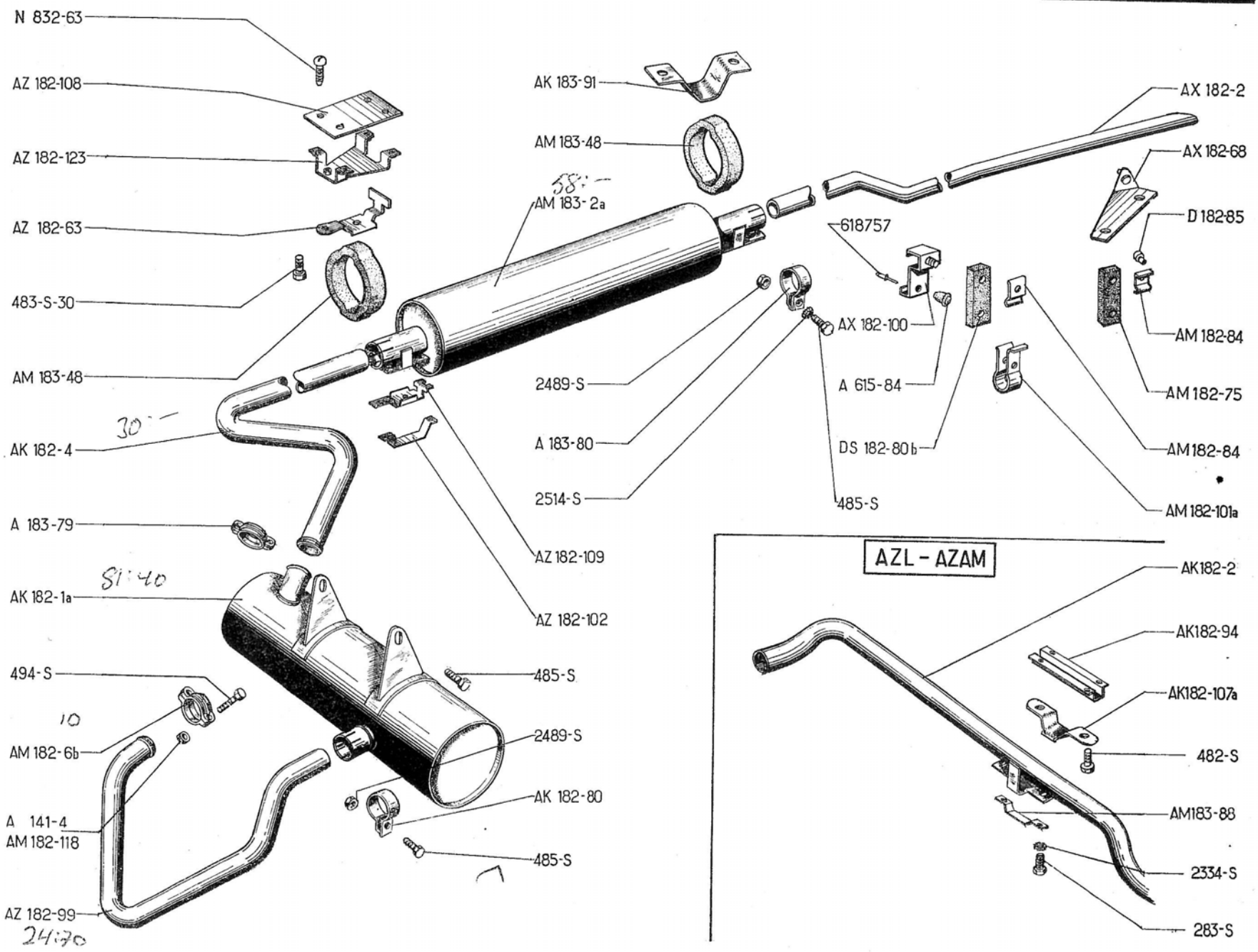
N 832-63
AZ 182-108
AZ 182-123
AZ 182-63
483-S-30
AM 183-48
AK 182-4
A 183-79
AK 182-1a
494-S
AM 182-6b
A 141-4
AM 182-118
AZ 182-99
AK 183-91
AM 183-48
AM 183-2a
2489-S
A 183-80
2514-S
AZ 182-109
AZ 182-102
485-S
2489-S
AK 182-80
485-S
618757
AX 182-100
A 615-84
DS 182-80b
485-S
AX 182-2
AX 182-68
D 182-85
AM 182-84
AM 182-75
AM 182-84
AM 182-101a
AZL - AZAM
AK182-2
AK182-94
AK182-107a
482-S
AM183-88
2334-S
283-S

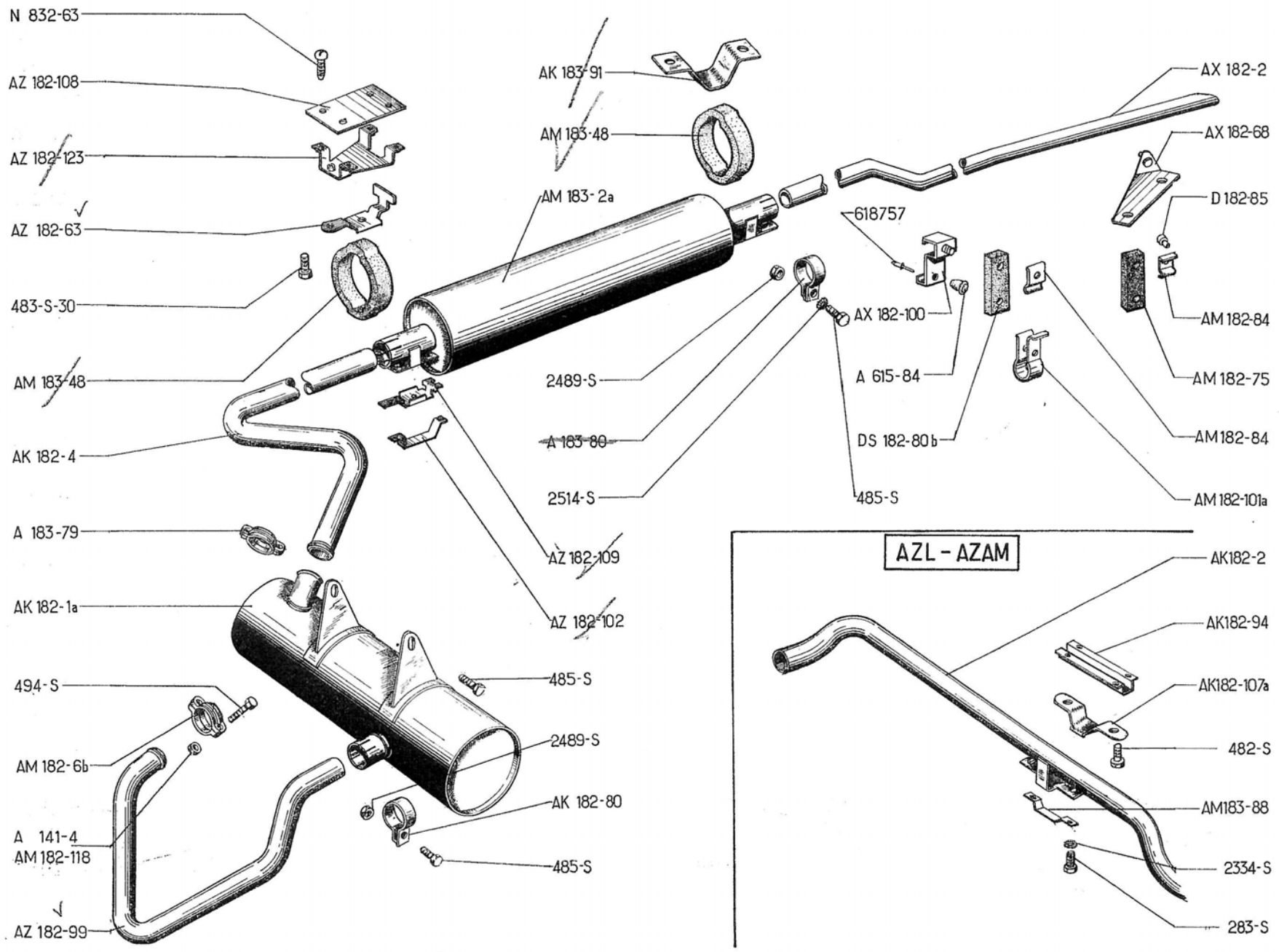
N 832-63
AZ 182-108
AZ 182-123
AZ 182-63
483-S-30
AM 183-48
AK 182-4
A 183-79
AK 182-1a
494-S
AM 182-6b
A 141-4
AM 182-118
AZ 182-99
AK 183-91
AM 183-48
AM 183-2a
2489-S
A 183-80
2514-S
AZ 182-109
AZ 182-102
485-S
2489-S
AK 182-80
485-S
618757
AX 182-100
A 615-84
DS 182-80b
485-S
AX 182-2
AX 182-68
D 182-85
AM 182-84
AM 182-75
AM 182-84
AM 182-101a
AZL - AZAM
AK182-2
AK182-94
AK182-107a
482-S
AM183-88
2334-S
283-S

NUMÉRO	DÉSIGNATION	COEFF^t
482-S	Vis TH de 7×12 de fixat. :	
	— pot détente sur carter T.T.	2
	— d'anneau sur support de tube AR. **AZU.**	2
483-S-30	Vis TH de 7×16 de fixat.	
	— de support de silencieux. **AZL, AZAM.**	2
	AZU.	1
	— de pontet d'anneau AR. **AZU.**	2
485-S	Vis TH de 7×20 de fixat :	
	— du collier de tube d'entrée sur pot;	1
	— des colliers du silencieux;	2
	— de bande élastique. **AZL, AZAM.**	4
494-S	Vis TH de 7×42 de fixat. :	
	— des demi-colliers de tube AV sur tubulure;	2
	— des demi-colliers de pot.	2
2.334-S	Rondelle crantée de 5,2×9,4 de vis de fixat. de bride d'anneau (R. VI). **AZL, AZAM.**	2
	AZU.	1
2.489-S	Écrou H de 7×100 de serrage :	
	— du collier de tube d'entrée sur pot;	1
	— des colliers du silencieux.	2
	— de bande élastique. **AZL, AZAM.**	4
2.514-S	Rondelle crantée de 7,3×12 de fixat. de colliers (R. VI).	ALD
618-757	Rivet « POP » de fixat. du support AV de tube d'échappement (R. VI). **AZL, AZAM.**	4

NUMÉRO	DÉSIGNATION	COEFF.
	A-AZ-AZL-AZAM	
	6 volts	
A 241-1	Ventilateur 8 pales. A. Jusque Juin 53.	1
A 241-1a	Ventilateur 4 pales. A. Juin 53-Septembre 54.	1
AZ 241-1b	Ventilateur 6 pales. **Tous Types.** Depuis Septembre 54.	1
A 241-95	Vis TH de 10×70 (tête 14 mm sur plats) de fixat. du ventilateur.	1
AZ 242-1c	Collecteur d'air (montage chauffage). **AZL.** Mai 59-Mars 63.	1
AZ 242-1e	*Collecteur d'air.* **Tous Types.** *Mars 63-Septembre 67.* *R.p.* AZU 242-1b.	1
AZU 242-1b	Collecteur d'air. **Tous Types.** Depuis Septembre 67.	1
A 242-80	Patte côté gauche de fixat. du collecteur sur culasse. Depuis Juin 51.	1
A 242-80a	Patte côté droit de fixat. du collecteur sur culasse. Depuis Juin 51.	1
A 251-1a	Manivelle de mise en marche et de changement de roue (R. VI).	1
A 251-87a	Grille de protection avec support de manivelle soudé. Jusque Mars 63.	1
AZ 251-87	Grille de protection avec support de manivelle soudé. Depuis Mars 63.	1
482-S	Vis TH de 7×12 de fixat. :	
	— du collecteur d'air sur carter.	6
	— de grille de protection.	3
	— de patte sur conduit.	2

NUMÉRO	DÉSIGNATION	COEFF.
	AU-AZU	
	6 volts	
A 241-1	Ventilateur 8 pales. AU. Jusque Juin 53.	1
A 241-1a	Ventilateur 4 pales. AU. Juin 53-Septembre 54.	1
AZ 241-1b	Ventilateur 6 pales. **Tous Types.** Septembre 54-Septembre 67.	1
AM 241-1b	Ventilateur 8 pales (R. VI). Depuis Septembre 67.	1
AY 241-2	Poulie avec flasque support de ventilateur. Depuis Septembre 67.	1
AM 241-93	Vis TH de 7×22 (tête 10 mm sur plats) de fixat. du ventilateur sur flasque (R. VI). Depuis Septembre 67.	4
A 241-95	Vis TH de 10×70 (tête 14 mm sur plats) de fixat. de moyeu de ventilateur sur vilebrequin.	1
AZU 242-1	Collecteur d'air. Jusque Mars 63.	1
AZ 242-1e	Collecteur d'air. Mars 63-Septembre 67.	1
AZU 242-1b	Collecteur d'air. Depuis Septembre 67.	1
A 242-80	Patte côté gauche de fixat. du collecteur sur culasse. Depuis Juin 51.	1
A 242-80a	Patte côté droit de fixat. du collecteur sur culasse. Depuis Juin 51.	1
A 251-1a	Manivelle de mise en marche et de changement de roue (R. VI).	1
A 251-87a	Grille de protection avec support de manivelle soudé. Jusque Mars 63.	1
AZ 251-87	Grille de protection avec support de manivelle soudé. Depuis Mars 63.	1

NUMÉRO	DÉSIGNATION	COEFF.
482-S	Vis TH de 7×12 de fixat. :	
	— de collecteur d'air sur carter.	6
	— de grille de protection.	3
	— de patte sur conduit.	2
	Tous Types	
	12 volts et Froid —15°	
AZ 241-1c	Ventilateur 8 pales (R. VI). **AZL.** **AZU.** Jusque Septembre 67.	1
AM 241-1b	Ventilateur 8 pales (R. VI). **AZU.** Depuis Septembre 67.	1
AM 241-3b	Poulie support de ventilateur (sans bossage sur flasque support de ventilateur.) **AZL.** **AZU.** Jusque Septembre 67.	1
AM 241-3c	Poulie support de ventilateur. **AZU.** Depuis Septembre 67.	1
AM 241-93	Vis TH de 7×22 de fixat. du ventilateur.	4
AM 241-95a	Vis TH de 10×35 (tête 14 mm sur plats) de fixat. de poulie de ventilateur sur vilebrequin.	1
AZ 242-1g	*Collecteur d'air.* **AZL.** **AZU.** *Jusque Septembre 67.* *R.p.* AZU 242-1c.	1
AZU 242-1c	Collecteur d'air. **AZU.** Depuis Septembre 67.	1
A 242-80	Patte côté gauche de fixat. du collecteur sur culasse.	1
A 242-80a	Patte côté droit de fixat. du collecteur sur culasse.	1
AZ 251-1a	Manivelle de mise en marche et de changement de roue (R. VI).	1
AZ 251-87	Grille de protection avec support de manivelle soudé.	1
482-S	Vis TH de 7×12 de fixat. :	
	— du collecteur d'air sur carter.	6
	— de grille de protection.	3
	— de patte sur conduit.	2

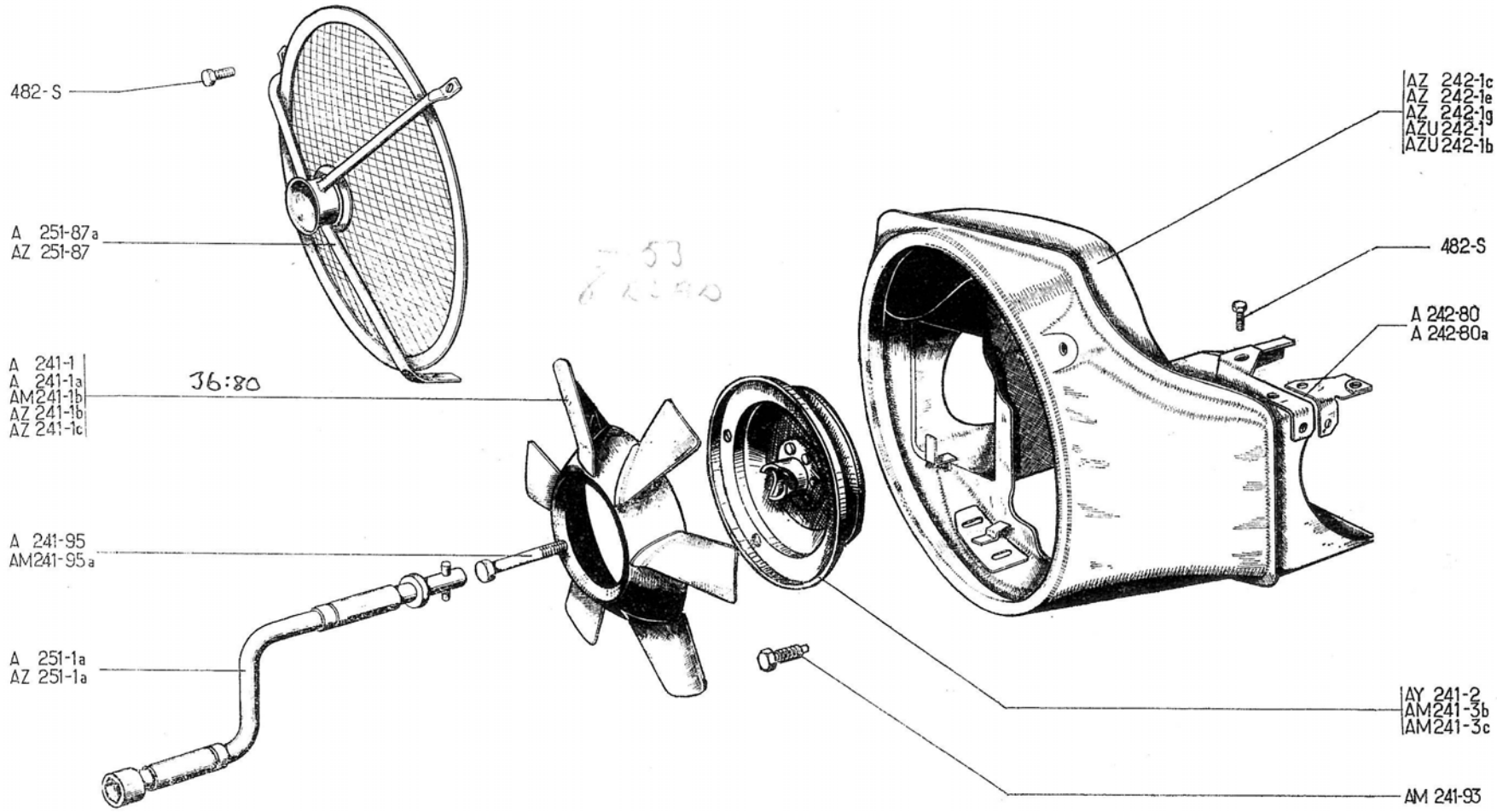
482-S
A 251-87a
AZ 251-87
A 241-1
A 241-1a
AM241-1b
AZ 241-1b
AZ 241-1c
36:80
A 241-95
AM241-95a
A 251-1a
AZ 251-1a
AZ 242-1c
AZ 242-1e
AZ 242-1g
AZU 242-1
AZU 242-1b
482-S
A 242-80
A 242-80a
AY 241-2
AM241-3b
AM241-3c
AM 241-93

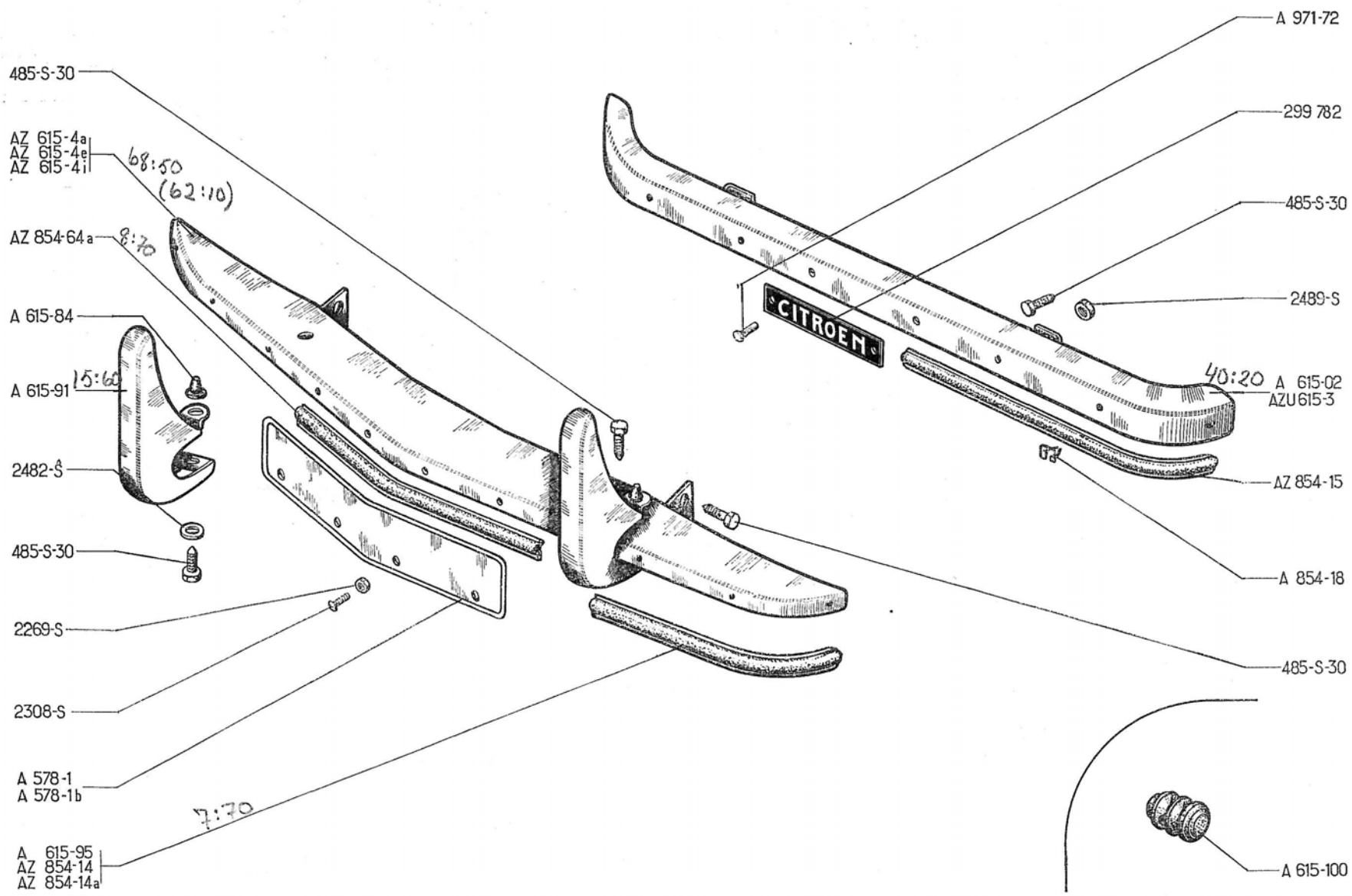
485-S-30
AZ 615-4a
AZ 615-4e
AZ 615-4i
68:50
(62:10)
AZ 854-64a
8:70
A 615-84
A 615-91
15:60
2482-S
485-S-30
2269-S
2308-S
A 578-1
A 578-1b
7:70
A 615-95
AZ 854-14
AZ 854-14a
A 971-72
299 782
485-S-30
2489-S
CITROEN
40:20
A 615-02
AZU 615-3
AZ 854-15
A 854-18
485-S-30
A 615-100

NUMÉRO	DÉSIGNATION	COEFF^t
	70 n **Jusque Mars 63**	
A 578-1	Plaque de police AV, long. 420 mm, larg. 90 mm. **AZ.** Jusque Décembre 60.	1
A 578-1b	Plaque de police AV, long. 460 mm, larg. 100 mm, trou de fixat. à 34 mm du bord infér. **AZ. PO.** Octobre 55-Décembre 60.	1
A 615-02	Pare-chocs AR non peint, sans joncs.	1
AZU 615-3	Traverse pare-chocs AR, forme droite, long. 1,400 m, larg. 50 mm. **AZU. P.T.T.** Depuis Mars 62.	1
AZ 615-4a	*Pare-chocs AV non peint (sans tampons, ni joncs).* *Depuis Juillet* 61. *R.p.* AZ 615-4h; *d.e.o.:* 1-AZ 854-64i *(R. VI) pour* **AZAM** *ou* 1-AZ 854-64k *(R. VI) pour* **AZ-AZU.**	1
AZ 615-4e	Pare-chocs AV non peint (sans tampons, ni joncs, ni plaque de police). Jusque Juillet 61. 70 n	1
AZ 615-4i	Pare-chocs AV avec tampons, sans plaque de police (non peint). **PO.** Remplace modèle précédent.	1
A 615-84	Butée de capot sur tampons de pare-chocs.	2
A 615-91	Tampon de pare-chocs AV.	2
A 615-95	Jonc (alu poli) de pare-chocs AV (R. VI). Sauf **AZL.**	2
A 615-100	Embout caoutchouc de pare-chocs AV long. totale 40 mm (R. VI) **PO.** Depuis Mai 56.	2
AZ 854-14	Jonc de pare-chocs AV avec garniture caoutchouc et agrafes, long. 345 mm (R. VI). **AZL.** Jusque Décembre 60.	2
AZ 854-14a	Jonc de pare-chocs AV, avec garniture caoutchouc et agrafes, long. 325 mm (R. VI). **AZL.** Depuis Décembre 60.	2
AZ 854-15	Jonc de pare-chocs AR avec garniture caoutchouc et agrafes, long. 550 mm (R. VI). **AZL.**	2
A 854-18	Agrafes de joncs de pare-chocs AR (R. VI). **AZL.** Depuis Mai 58.	6
AZ 854-64a	Jonc central de pare-chocs AV avec caoutchouc et agrafes, long. 460 mm (R. VI). **AZL.** Depuis Décembre 60.	1
A 971-72	Rivet tubulaire simple de 3,5×9 de fixat. de la plaque « Citroën » sur pare-chocs AR (R. VI).	2
485-S-30	Vis TH à pointe de 7×20 de fixat. :	
	— du pare-chocs AV sur plate-forme;	
	— de tampon sur pare-chocs AV;	4
	— du pare-chocs AR.	2
2.269-S	Écrou H de 4×75 des vis de fixat. de plaque de police.	4
2.308-S	Vis TR de 4×20 de fixat. de la plaque de police sur pare-chocs AV (R. VI). Jusque Décembre 60.	4
2.482-S	Rondelle de 7,5×16 de vis de fixat. de tampon.	4
2.489-S	Écrou H de 7×100 de vis de fixat. du pare-chocs AR.	2
299.782	Plaque gravée « Citroën » sur pare-chocs AR (R. VI).	1

NUMÉRO	DÉSIGNATION	COEFF[t]
	AZL-AZU **Depuis Mars 63**	
	AZAM. **Mars 63-Septembre 67**	
AZ 615-1	Support de pare-chocs AV, côté gauche.	1
AZ 615-1a	Support de pare-chocs AV, côté droit.	1
AZ 615-4h	Pare-chocs AV non peint (sans tampons ni joncs.) Depuis Septembre 65. Remplace modèle précédent.	1
AZ 615-19	Tampon de pare-chocs AV. **AZL. AZU.** Jusque Septembre 65.	2
AZ 615-19a	Tampon de pare-chocs AV. **AZL. AZU.** Depuis Septembre 65.	2
AZ 615-46	Barre formant butoir de pare-chocs AV, côté gauche (R. VI). **AZAM.**	1
AZ 615-46a	Barre formant butoir de pare-chocs AV, côté droit (R. VI). **AZAM.**	1
A 615-84	Butée de capot sur pare-chocs.	2
AZ 615-95	Butoir caoutchouc de tampon de pare-chocs AV (R. VI). **AZL. AZU.** Depuis Septembre 65.	2
AZ 615-123	Rondelle (plastique d'appui de barre de protection (R. VI). **AZAM.**	2

NUMÉRO	DÉSIGNATION	COEFF[t]
AZ 615-129	Renfort de liaison de barre formant butoir à support de pare-chocs AV. **AZAM.**	2
A 854-19	Vis avec plaquette soudée de fixat. de jonc (R. VI). Jusque Septembre 65.	7
AZ 854-19	Vis avec plaquette soudée de fixat. de jonc (R. VI). Depuis Septembre 65.	7
AZ 854-64c	Jonc de pare-chocs AV (R. VI). **AZAM.** Jusque Septembre 65.	1
AZ 854-64e	Jonc de pare-chocs AV (R. VI). **AZL. AZU.** Jusque Septembre 65.	1
AZ 854-64k	Jonc de pare-chocs AV (R. VI). **AZL. AZU.** Depuis Septembre 65.	1
AZ 854-64i	Jonc de pare-chocs AV (R. VI). **AZAM.** Septembre 65. Avril 67.	1
AZ 854-64n	Jonc de pare-chocs AV (R. VI). **AZAM.** Depuis Avril 67.	1
485-S-30	Vis TH de 7 × 20 à pointe de fixat. : — de pare-chocs sur support. — de tampon. **AZL. AZU.** — de support sur longeron. — de barre butoir. **AZAM.**	 4 2 4 6
2.269-S	Écrou H de 4 × 75 des vis de fixat. de jonc. Jusque Septembre 65.	7
2.319-S	Écrou H de 5 × 75 des vis de fixat. de jonc. Depuis Septembre 65.	7

NUMÉRO	DÉSIGNATION	COEFF[t]
2.482-S	Rondelle de 7,5 × 14 de vis de fixat. : — de tampon. **AZL. AZU.** — de support sur longeron. — de barre butoir. **AZAM.** — de renfort de liaison. **AZAM.**	 4 4 6 2
2.489-S	Écrou H de 7 × 100 de serrage des vis de fixat. : — de pare-chocs sur support. — de tampon. **AZL. AZU.** — de barre butoir. **AZAM.** — de renfort de liaison. **AZAM.**	 4 2 4 2
2.509-S-30	Vis TFB de 5 × 25 de fixat. extrême droite et gauche de jonc (R. VI). Depuis septembre 65.	2
6.278	Rondelle de 7,5 × 20 × 2 de vis de fixat. de barre butoir sur support. **AZAM.**	4
88.616	Rondelle plate de 4,2 × 12 × 0,8 sous écrou de fixat. de jonc. Jusque Septembre 65.	7
615.703	Écrou avec cage de fixat. inférieure de support pare-chocs sur longeron (R. VI). — Jusque Septembre 66. — Depuis Septembre 66.	2 2 4
615.765	Écrou avec cage de fixat. supérieure de support pare-chocs sur longeron (R. VI). Jusque Septembre 66.	2
619.133	Rondelle plate de 5,25 × 15 × 1,5 sous écrou de fixat. de jonc. Depuis Septembre 65.	7
622.536	Vis tête ronde (chromée) de fixat. de barre formant butoir sur renfort pare-chocs AV (R. VI). **AZAM.**	2

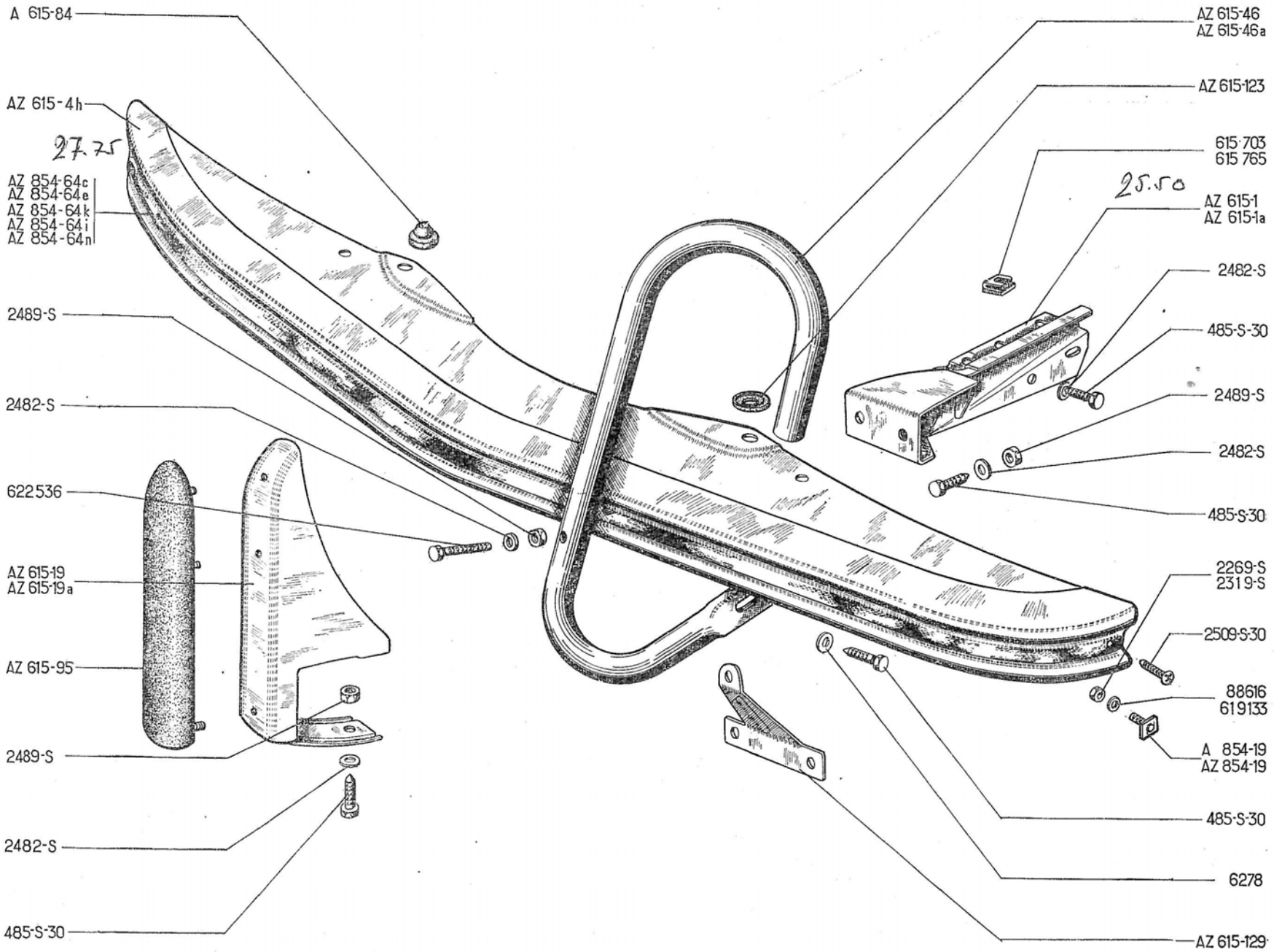
A 615-84
AZ 615-4h
27.75
AZ 854-64c
AZ 854-64e
AZ 854-64k
AZ 854-64i
AZ 854-64n
2489-S
2482-S
622536
AZ 615-19
AZ 615-19a
AZ 615-95
2489-S
2482-S
485-S-30
AZ 615-46
AZ 615-46a
AZ 615-123
615 703
615 765
25.50
AZ 615-1
AZ 615-1a
2482-S
485-S-30
2489-S
2482-S
485-S-30
2269-S
2319-S
2509-S-30
88616
619133
A 854-19
AZ 854-19
485-S-30
6278
AZ 615-129

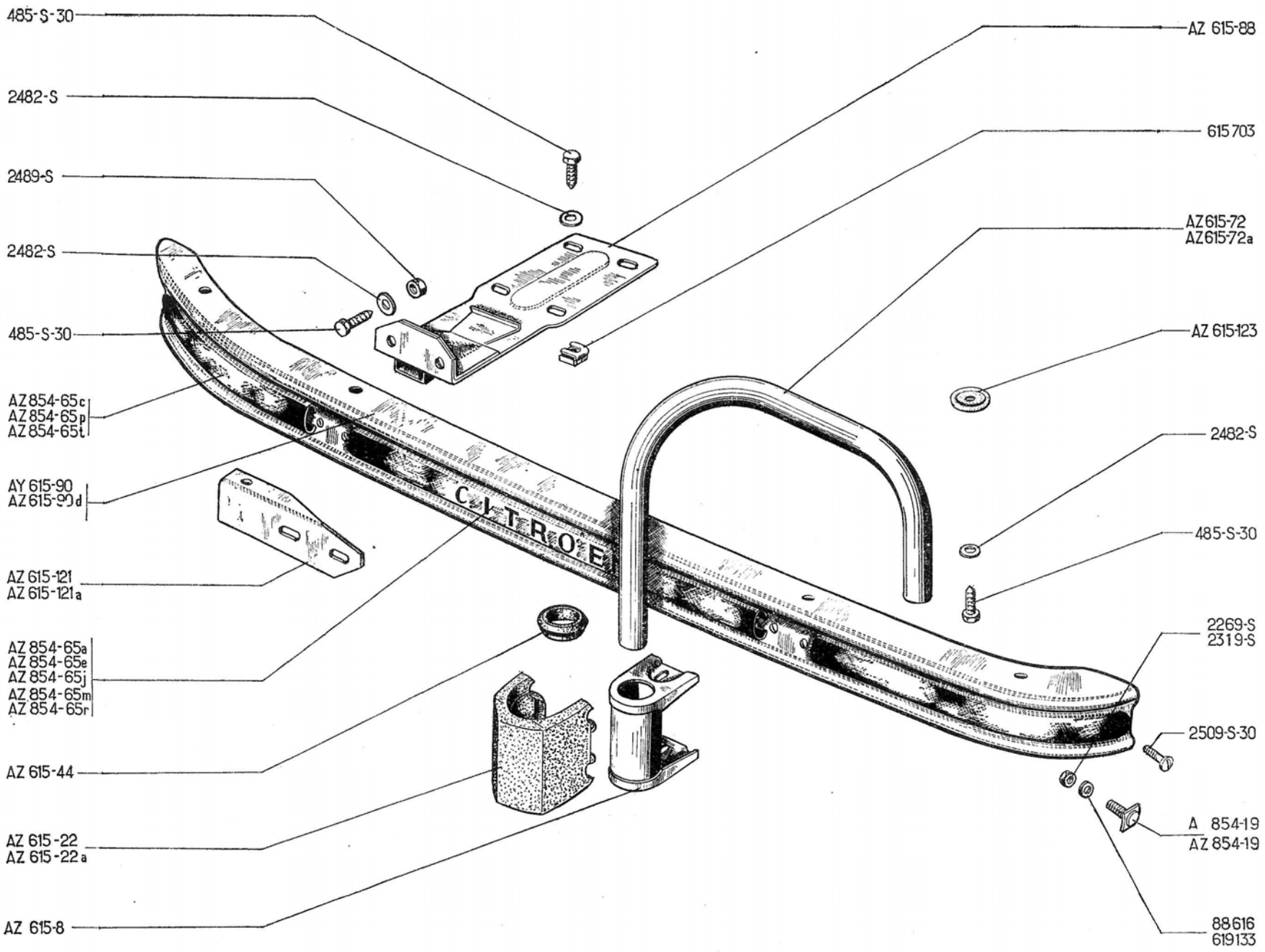
485-S-30
2482-S
2489-S
2482-S
485-S-30
AZ 854-65c
AZ 854-65p
AZ 854-65t
AY 615-90
AZ 615-90d
AZ 615-121
AZ 615-121a
AZ 854-65a
AZ 854-65e
AZ 854-65j
AZ 854-65m
AZ 854-65r
AZ 615-44
AZ 615-22
AZ 615-22a
AZ 615-8
AZ 615-88
615703
AZ 615-72
AZ 615-72a
AZ 615-123
2482-S
485-S-30
2269-S
2319-S
2509-S-30
A 854-19
AZ 854-19
88616
619133
CITROËN

NUMÉRO	DÉSIGNATION	COEFF^t
	AZL. **Depuis Mars 63**	
	AZAM. **Mars 63-Septembre 67**	
AZ 615-8	Support de barre de protection de lanterne AR. **AZAM.**	2
AZ 615-22	Butoir caoutchouc de pare-chocs AR (R. VI). **AZAM.** Jusque Septembre 65.	2
AZ 615-22a	Butoir caoutchouc de pare-chocs AR (R. VI). **AZAM.** Depuis Septembre 65.	2
AZ 615-44	Coupelle caoutchouc d'étanchéité sur barre de protection (R. VI). **AZAM.**	2
AZ 615-72	Barre de protection de lanterne AR, côté gauche (R. VI). **AZAM.**	1
AZ 615-72a	Barre de protection de lanterne AR, côté droit (R. VI). **AZAM.**	1
AZ 615-88	Support de pare-chocs AR.	2
AY 615-90	Pare-chocs AR. non peint, sans jonc. **ALZ.** Depuis Septembre 67. Remplace modèle précédent.	1
AZ 615-90d	*Pare-chocs AR non peint, sans barres de protection, ni butoirs, ni joncs.* **AZAM.** *R.p.* AZ 615-90e.	1
AZ 615-90e	Pare-chocs AR non peint, sans barres de protection, ni butoirs, ni joncs. **AZAM.**	1

NUMÉRO	DÉSIGNATION	COEFF^t
AZ 615-121	Renfort de fixat. de barre de protection de lanterne, côté gauche. **AZAM.**	1
AZ 615-121a	Renfort de fixat. de barre de protection de lanterne, côté droit. **AZAM.**	1
AZ 615-123	Rondelle (plastique) d'appui de barre de protection (R. VI). **AZAM.**	2
A 854-19	Vis avec plaquette soudée de fixat. de jonc (R. VI). Jusque Septembre 65.	6
AZ 854-19	Vis avec plaquette soudée de fixat. de jonc (R. VI). Depuis Septembre 65.	6
AZ 854-65a	Jonc de pare-chocs AR (R. VI) **AZL.** Jusque Septembre 65.	1
AZ 854-65c	Jonc de pare-chocs AR, parties latérales droite et gauche (R. VI). **AZAM.** Jusque Septembre 65.	2
AZ 854-65e	Jonc de pare-chocs AR, partie centrale. (R. VI). **AZAM.** Jusque Septembre 65.	1
AZ 854-65j	Jonc de pare-choc AR (R. VI). **AZL.** Depuis Septembre 65.	1
AZ 854-65m	Jonc de pare-chocs AR, partie centrale (R. VI). **AZAM.** Septembre 65-Avril 67.	1
AZ 854-65p	Jonc de pare-chocs AR, parties latérales droite et gauche (R. VI). **AZAM.** Septembre 65-Avril 67.	2
AZ 854-65r	Jonc de pare-chocs AR, partie centrale (R. VI). **AZAM.** Depuis Avril 67.	1

NUMÉRO	DÉSIGNATION	COEFF^t
AZ 854-65t	Jonc de pare-chocs AR, parties latérales droite et gauche (R.VI). **AZAM.** Depuis Avril 67.	2
485-S-30	Vis TH de 7 × 20 à pointe de fixat. : — de pare-chocs sur support. — de support sur longeron. — de barre de protection. **AZAM.**	 4 8 4
2.269-S	Écrou H de 4 × 75 des vis de fixat. de jonc. Jusque Septembre 65.	6
2.319-S	Écrou H de 5 × 75 des vis de fixat. de jonc. Depuis Septembre 65.	6
2.482-S	Rondelle de 7,5 × 14 de vis de fixat. : — de pare-chocs sur support. — de support sur longeron. — de barre de protection. **AZAM.**	 4 8 4
2.489-S	Écrou H de 7 × 100 de serrage de pare-chocs sur support.	4
2.509-S-30	Vis TFB de 5 × 25 de fixat. extrême droite et gauche de jonc (R. VI). Depuis Septembre 65.	2
88.616	Rondelle plate de 4,2 × 12 × 0,8 sous écrou de fixat. de jonc. Jusque Septembre 65.	6
615.703	Écrou avec cage de fixat. de support pare-chocs sur longeron (R. VI).	8
619.133	Rondelle plate de 5,25 × 15 × 1,5 sous écrou de fixat. de jonc. Depuis Septembre 65.	6

Les numéros soulignés indiquent les pièces nouvelles ne figurant pas sur la planche.

NUMÉRO	DÉSIGNATION	COEFF^t
	CLASSEMENT ALPHABÉTIQUE	
	Ceinture de sécurité 2 brins (R. X). Depuis Janvier 68.	2
	Remplacent modèles précédents:	
AZ 616-1c	— (bleue).	
AZ 616-1e	— (rouge).	
AZ 616-1g	— (grise).	
AZ 616-1i	— (beige).	
650.146	**Clé à tube coudée 21 mm sur plats (R. VI).**	1
650.147	**Clé plate de 8 × 10 (R. VI).**	1
621.951	**Clé à œil de 12×14 (R. VI).**	1

NUMÉRO	DÉSIGNATION	COEFF^t
A 623.0a	**Cric à vis (R. X).** Remplace modèle précédent.	1
615.734	**Écrou en cage de vis de fixat. d'enjoliveur (R. VI). AZAM.** Mars 63-Septembre 67.	4
AM 854-1b	**Enjoliveur de roue (R. VI). AZAM** Septembre 66-Septembre 67. Remplace modèle précédent.	4
AZ 854-142	**Flanc blanc** d'enjoliveur de roue (R. X). **AZAM.** Avril 67-Septembre 67.	4
A 251-1a	**Manivelle de mise en marche et de changement de roue (R. VI). Sauf Froid —15°.**	4

NUMÉRO	DÉSIGNATION	COEFF^t
AZ 251-1a	**Manivelle de mise en marche et de changement de roue (R. VI). Froid —15°.**	1 1
AZ 416-84	**Obturateur** (plastique) de trou de fixat. d'enjoliveur (R. VI). **AZL. AZU.** Depuis Mars 63.	4
AZU 625-1	**Support de bidon d'huile AZU. P.T.T.** Depuis Mars 62.	1
650.137	**Tournevis** (R. VI).	1
AM 854-98a	**Vis TH** avec frein (nylon) de fixat. d'enjoliveur de roue (R. VI). **AZAM.** Septembre 66-Septembre 67. Remplace modèle précédent.	4

Les numéros soulignés indiquent les pièces nouvelles.

NUMÉRO	CARACTÉRISTIQUES	TYPE	OBSERVATIONS
	RAD KOPPL. 746 KR + MOMS = 870 KR		
	BERLINE		
	NOTA. — Pour modèles montés : BYTES 1971 — FJÄDERTUB — Jusque Mai 55, d. e. o. 2-A 434-0b, 1-AZ 922-48. — Mai 55-Juillet 60, d. e. o. 1-AZ 922-48. — Juillet 60-Septembre 65, d. e. o. 2-AZ 434-88.		
			AZ. DEPUIS SEPTEMBRE 65. **AZAM. Septembre 65-Septembre 67.**
AZ 721-2b	Plate-forme assemblée avec dispositif pour ceintures de sécurité.	AZ-AZAM	Montage pour amortisseurs hydrauliques. Remplace modèles précédents (voir NOTA).
AZ 721-2c AZ 721-2m	Plate-forme assemblée avec dispositif pour ceintures de sécurité. 746:-	AZ-AZAM (PO)	Montage pour amortisseurs hydrauliques. Remplace modèles précédents (voir NOTA).
	FOURGONNETTE		
	NOTA. — Pour modèles montés : — Jusque Mai 55, d. e. o. 2-AU 434-0b, 1-AZ 922-48. — Mai 55-Juillet 60, d. e. o. 1-AZ 922-48. — Juillet 60-Septembre 65, d. e. o. 2-AZ 434-88.		
			DEPUIS SEPTEMBRE 65
AZU 721-1u	Plate-forme assemblée.	AZU	Montage pour amortisseurs hydrauliques. Remplace modèles précédents (voir NOTA).
AZU 721-1x	Plate-forme assemblée.	AZU (PO)	Montage pour amortisseurs hydrauliques. Remplace modèles précédents (voir NOTA).
			FROID — 15°.
AZU 721-2	Plate-forme assemblée.	AZU (PO)	Depuis Septembre 66.
AZU 721-2a	Plate-forme assemblée.	AZU	Depuis Septembre 66.

NUMÉRO	DÉSIGNATION	COEFF.
AZ 615-76	Équerre de fixat. de support pare-chocs AR sur longeron, côté gauche. AZ. Depuis Mars 63. AZAM. Mars 63-Septembre 67.	1
AZ 615-76a	Équerre de fixat. de support pare-chocs AR sur longeron, côté droit. AZ. Depuis Mars 63. AZAM. Mars 63-Septembre 67.	1
A 615-84	Butée antibruit de joue d'aile. AZ, AZU.	4
AM 616-52	Plaque de fermeture d'anneaux de fixat. de ceinture de sécurité. Depuis Janvier 64.	1
AM 616-87	Anneau d'accrochage de ceinture de sécurité (R. VI). AZ. Depuis Janvier 64. AZAM. Janvier 64-Septembre 67.	4
AZ 616-99	Patte de fixation latérale de ceinture de sécurité (R. VI). AZ, AZAM. Janvier 64-Septembre 67.	2
AZ 643-167	Prise d'échappement sur plate-forme (pour montage chauffage) (R. VI). Froid — 15° AZ. AZAM. Jusque Septembre 67.	1
A 721-54	Pontet de fixat. de pare-chocs AV, côté gauche.	1
A 721-54a	Pontet de fixat. de pare-chocs AV, côté droit.	1
A 721-61	Tôle protection moteur avec collerette.	1
A 721-61a	Tôle de protection moteur avec collerette (AZ, AZU, PO). Depuis Septembre 55.	1
A 721-65c	Support AR de plancher latéral, sans découpe côté longeron, long. 340 mm. A, AU. Jusque Décembre 54. AZ, AZU. Depuis Mai 55.	2
A 721-67c	Support AV de plancher latéral, sans découpe côté longeron, long. 302 mm. A, AU. Jusque Décembre 54. AZ, AZU. Depuis Mai 55.	2
A 721-84c	Traverse AV de plate-forme (2 boutonnières de 20 mm, 2 trous de 7,5 mm à 68 mm d'entr'axes pour fixat. de gâche). AZ, PO. Jusque Décembre 60. AZU, PO. Jusque Juillet 61.	1
AZ 721-84	Traverse AV de plate-forme, 2 trous à 48 mm, 2 trous à 78 mm d'entr'axe de fixat. de serrure de capot. Remplace modèle précédent. AZ. Depuis Décembre 60. AZU. Depuis Juillet 61.	1
A 721-104	Tôle d'étanchéité AV entre plate-forme et aile AV gauche.	1
A 721-104a	Tôle d'étanchéité AV entre plate-forme et aile AV droite.	1
A 851-65	Support AR de joue d'aile. Depuis Décembre 58.	2
A 851-70	Support de butée antibruit. AZ, AZU.	
	— Jusque Décembre 58.	4
	— Depuis Décembre 58.	2
A 982-92	Caoutchouc de calage de caisse (586 × 25 × 10) (R. VI).	1
A 982-94	Feutre de calage de caisse (585 × 25 × 4).	
	— longitudinal AR.	2
	— de support de plancher AV et AR (à couper à longueur 230 mm).	4
A 982-95	Caoutchouc de calage de caisse (1387 × 25 × 10), longitudinal AV (R. VI).	2
A 982-96	Feutre de calage de caisse (60 × 25 × 4).	
	— de support de plancher AV.	2
	— de support de plancher AR.	2
A 982-99	Caoutchouc de calage de caisse (536 × 25 × 10) (R. VI).	3
481-S	Vis TH de 7 × 10 de fixat. de support de butée.	6
538-S-30	Vis TH de 9 × 25 de fixat. de patte latérale de ceinture de sécurité. AZ. Depuis Janvier 64. AZAM. Janvier 64-Septembre 67.	4
2.493-S	Écrou H de 7 × 100 de blocage de vis de fixat. support.	6
613.018	Bouchon obturateur d'écrou d'anneau d'accrochage de ceinture (R. VI). AZ, AZAM. Jusque Septembre 67.	2
615.703	Écrou avec cage de fixat. de caisse sur plate-forme (R. VI).	16
615.728	Écrou avec cage de fixat. de plancher latéral sur support (R. VI). Depuis Décembre 57.	4

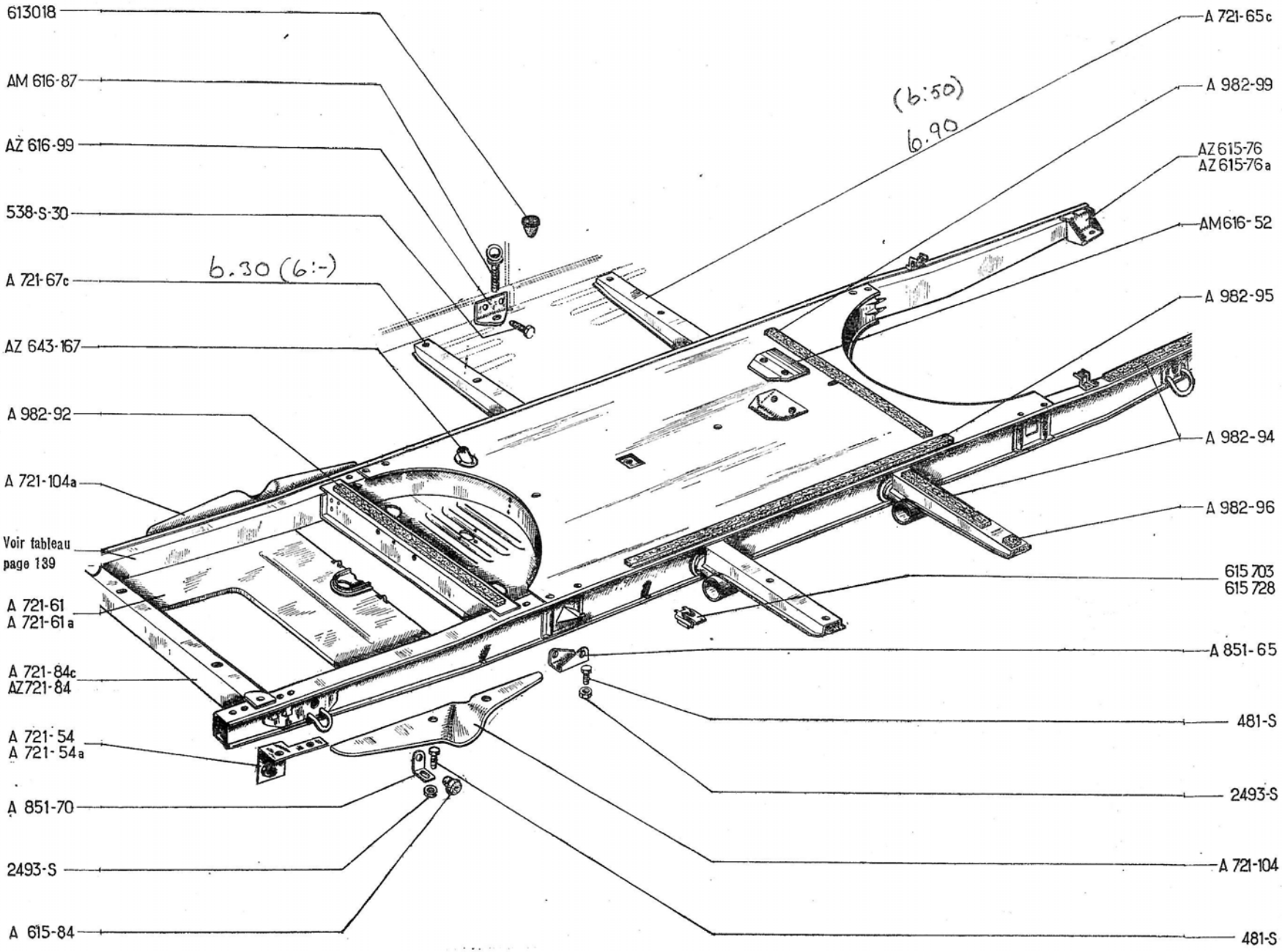
613018
AM 616-87
AZ 616-99
538-S-30
A 721-67c
AZ 643-167
A 982-92
A 721-104a
Voir tableau page 139
A 721-61
A 721-61a
A 721-84c
AZ721-84
A 721-54
A 721-54a
A 851-70
2493-S
A 615-84
6.30 (6:-)
(6:50)
6.90
A 721-65c
A 982-99
AZ615-76
AZ615-76a
AM616-52
A 982-95
A 982-94
A 982-96
615 703
615 728
A 851-65
481-S
2493-S
A 721-104
481-S

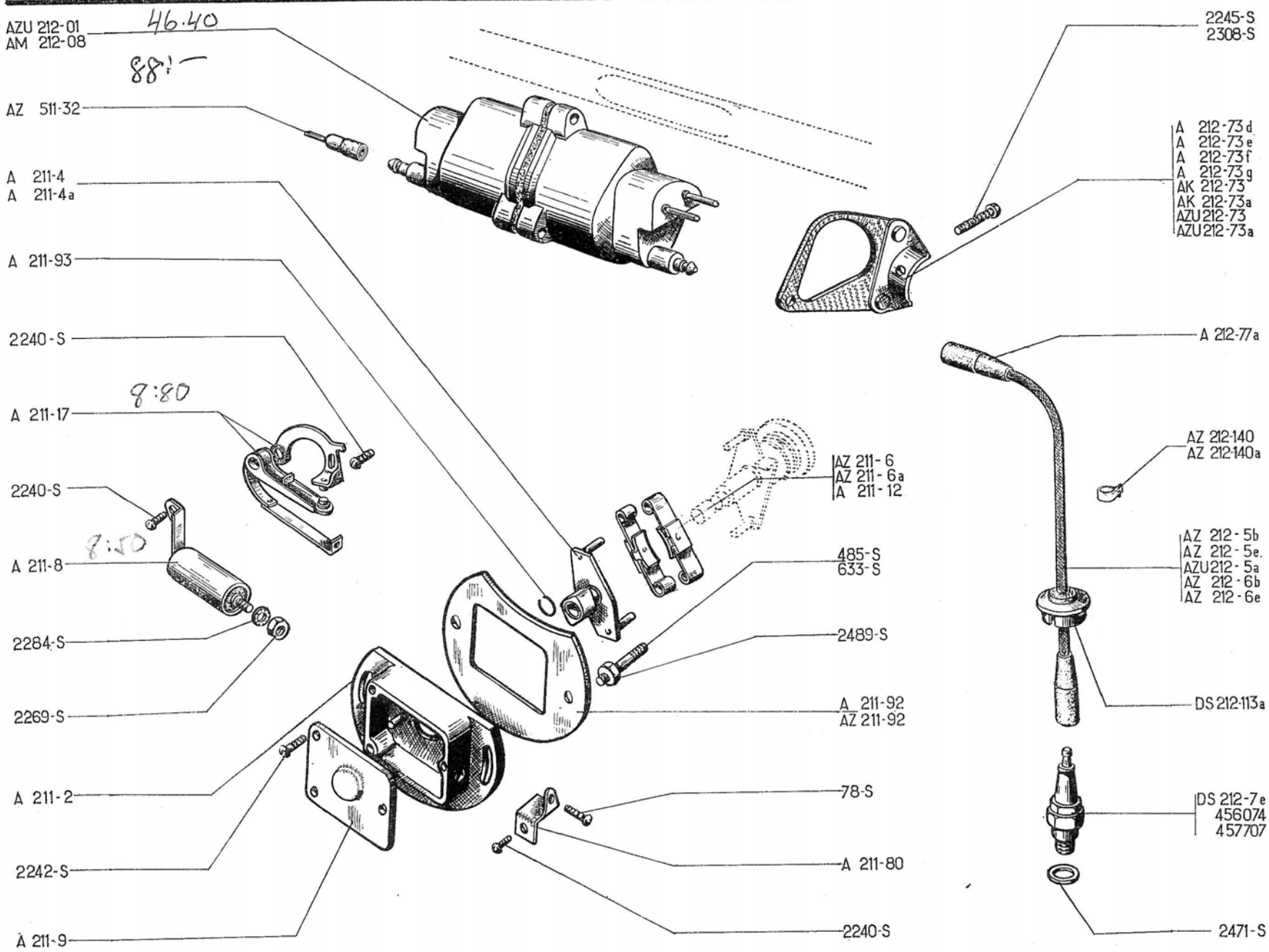
AZU 212-01
AM 212-08
46.40
88:—
AZ 511-32
A 211-4
A 211-4a
A 211-93
2240-S
A 211-17
9:80
2240-S
A 211-8
9:50
2284-S
2269-S
A 211-2
2242-S
A 211-9
2245-S
2308-S
A 212-73d
A 212-73e
A 212-73f
A 212-73g
AK 212-73
AK 212-73a
AZU 212-73
AZU 212-73a
A 212-77a
AZ 212-140
AZ 212-140a
AZ 211-6
AZ 211-6a
A 211-12
485-S
633-S
2489-S
A 211-92
AZ 211-92
AZ 212-5b
AZ 212-5e.
AZU 212-5a
AZ 212-6b
AZ 212-6e
DS 212-113a
78-S
A 211-80
2240-S
DS 212-7e
456074
457707
2471-S

NUMÉRO	DÉSIGNATION	COEFFt
AZ 211-05	Allumeur avec condensateur et rupteur sans masse d'avance ni caisse (R. X). Depuis Octobre 68.	1
A 211-2	Carter nu d'allumeur (R. X). Jusque Octobre '68.	1
AZ 211-2	Carter nu (R. X). Depuis Octobre 68.	1
A 211-4	**Came avec entraîneur (R. X). Jusque Janvier 59.**	1
A 211-4a	**Came avec entraîneur, bague en retrait sur 1 mm côté plateau (R. X). Depuis Janvier 59.**	1
AYA 211-6	Masse d'avance automatique, plaquette inférieure, long. 31 mm (R. X). **AZU.** Depuis Décembre 67.	2
AZ 211-6	Masse d'avance automatique, plaquette inférieure, long. 26 mm (R. X). **AZ.** Jusque Octobre 55. **AZU.** Décembre 55-Décembre 67.	2
AZ 211-6a	**Masse d'avance automatique, plaquette inférieure long. 20 mm (moteur taux de 7) (R. X). AZ. Depuis Octobre 55. AZU. Depuis Décembre 55.**	2
A 211-8	Condensateur (R. X). Jusque Octobre 68.	1
AZ 211-8	Condensateur (R. X). Depuis Octobre 68.	1
A 211-9	Couvercle de carter (R. X). Jusque Octobre 68.	1
AZ 211-9	Couvercle de carter avec joint (R. X). Depuis Octobre 68.	1

NUMÉRO	DÉSIGNATION	COEFFt
A 211-12	Masse d'avance automatique (jeu de 2) (R. X). **A, AU.**	1
A 211-17	Rupteur complet (R. X). Jusque Octobre 68.	1
AZ 211-17	Rupteur complet (R. X). Depuis Octobre 68.	1
A 211-80	Borne de l'allumeur (R. X). Jusque Octobre 68.	1
A 211-92	Tôle de protection de l'allumeur (R. X). Jusque Octobre 68.	1
AZ 211-92	Tôle de protection d'allumeur (R. VI). **12 VOLTS.** Jusque Octobre 68.	1
AZ 211-92a	Tôle de protection d'allumeur (R. X). **6 VOLTS.** Depuis Octobre 68.	1
AZ 211-92b	Tôle de protection d'allumeur (R. X). **12 VOLTS.** Depuis Octobre 68.	1
A 211-93	Jonc, diam. 8 mm, d'arrêt de la came (R. X).	1
AZ 211-116	Joint caoutchouc d'étanchéité sur couvercle. Depuis Octobre 68.	1
AZU 212-01	Bobine d'allumage 6 volts (bakélite) (R. X). Depuis Novembre 60. Remplace bobine caoutchouc montée. Jusque Novembre 60. d.e.o. : 1-AZU 212-73; 1-AZU 212-73a; 2-AZ 511-32 (R. X).	1
AM 212-08	*Bobine d'allumage 12 volts (R. X). R.p.* AM 212-08a.	1

NUMÉRO	DÉSIGNATION	COEFFt
AM 212-08a	Bobine d'allumage 12 volts (4009 C) (R. X).	1
AZ 212-5b	**Fil de bougie, côté borne primaire, long. 460 mm (antiparasitage). (R. VI). AZ-AZU.** Jusque Septembre 62.	1
AZ 212-5e	Fil de bougie, côté gauche, long. 510 mm (R. VI). **AZL.** Depuis Avril 62. **AZU.** Septembre 62-Septembre 67.	1
AZU 212-5a	Fil de bougie, côté droit et gauche, long. 0,510 m (R. VI). **AZU.** Depuis Septembre 67.	2
AZ 212-6b	Fil de bougie, côté droit, long. 410 mm, antiparasitage (R. VI). **AZ-AZU.** Jusque Septembre 62.	1
AZ 212-6e	Fil de bougie, côté droit, long. 460 mm (R. VI). **AZL.** Depuis Avril 62. **AZU.** Septembre 62-Septembre 67.	1
A 212-73d	Support gauche de bobine. Juillet 54-Novembre 60.	1
A 212-73e	Support droit de bobine. Juillet 54-Novembre 60. Droit et gauche. — **AZL.** Depuis Mars 63. — **AZU.** Mars 63-Septembre 67.	1
A 212-73f	Support gauche de bobine, patte plate (spéciale pour montage bobine à isolant souple sur barre de phare aplatie). **A, AU.**	1
A 212-73g	Support droit de bobine, patte plate (spécial pour montage bobine à isolant souple sur barre de phare aplatie). **A, AU.**	1

Les numéros soulignés indiquent les pièces nouvelles ne figurant pas sur la planche.

NUMÉRO	DÉSIGNATION	COEFF[4]
AK 212-73	Support de bobine, 12 volts, côté gauche. **AZL, AZU.** **AZU :** 6 volts. Depuis Septembre 67.	1
AK 212-73a	Support de bobine, 12 volts, côté droit. **AZL, AZU.** **AZU :** 6 volts. Depuis Septembre 67.	1
AZU 212-73	Support de bobine côté gauche. Novembre 60-Mars 63.	1
AZU 212-73a	Support de bobine, côté droit. Novembre 60-Mars 63.	1
A 212-77a	Protecteur caoutchouc de 6,5×15 ×60, côté bougie (R. VI). Jusque Juillet 54.	2
	Côté bobine et bougie. Juillet 54-Avril 62.	4
AZ 212-140	Support de fil de bougie, sur support de phare, côté gauche (R. VI). Depuis Février 67.	1
AZ 212-140a	Support de fil de bougie, sur support de phare, côté droit. (R. VI). Depuis Février 67.	1

NUMÉRO	DÉSIGNATION	COEFF[4]
AZ 511-32	Intermédiaire de bobine (pour remplacement de la bobine caoutchouc par la bobine bakélite) (R. X).	2
DS 212-7e	Bougie AC de 14 mm (43 F) (R. X).	2
DS 212-113a	Bouchon puits de bougie (R. X). **AZL.** Depuis Avril 62. **AZU.** Depuis Septembre 62.	2
78-S	*Vis TR de 4×10 de fixat. de borne sur carter. R.p.* 88-.S	1
485-S	Vis TH de 7×20 de fixation de l'allumeur sur carter. Depuis Février 59.	2
633-S	Goujon de 7 × 25,5 (filetages 10,5 et 12,5) de fixat. de l'allumeur sur carter. Jusque Février 59.	2
2.240-S	Vis TR de 4×5 de fixat. : (R. VI)	
	— du support de contact.	1
	— du condensateur sur carter.	2
	— de la borne de l'allumeur.	1

NUMÉRO	DÉSIGNATION	COEFF[4]
2.242-S	Vis TR de 4×10 de fixat. du couvercle sur carter (R. VI).	3
2.245-S	Vis TR de 4×30 de fixat. de la bobine à isolant souple sur barre de phare (R. VI). Depuis Juillet 54.	2
2.269-S	Écrou H de 4 × 75 de fixat. du condensateur sur borne.	1
2.284-S	Rondelle crantée de 4,2 × 8 (R. VI) :	
	— de vis d'allumeur.	8
	— de borne de la bobine.	2
2.308-S	Vis TR de 4×20 de fixat. de la bobine à isolant souple sur barre de phare aplatie (R. VI).	2
2.471-S	Joint de 14,3 × 19 × 2 de bougie (R. X).	2
2.489-S	Écrou H de 7×100 de goujon de fixat. de l'allumeur sur carter. Jusque Février 59.	2
456.074	Bougie Marchal de 14 mm (CR. 35) (R. X).	2
457.707	Bougie Marchal de 14 mm (34 S) (R. X). PO.	2

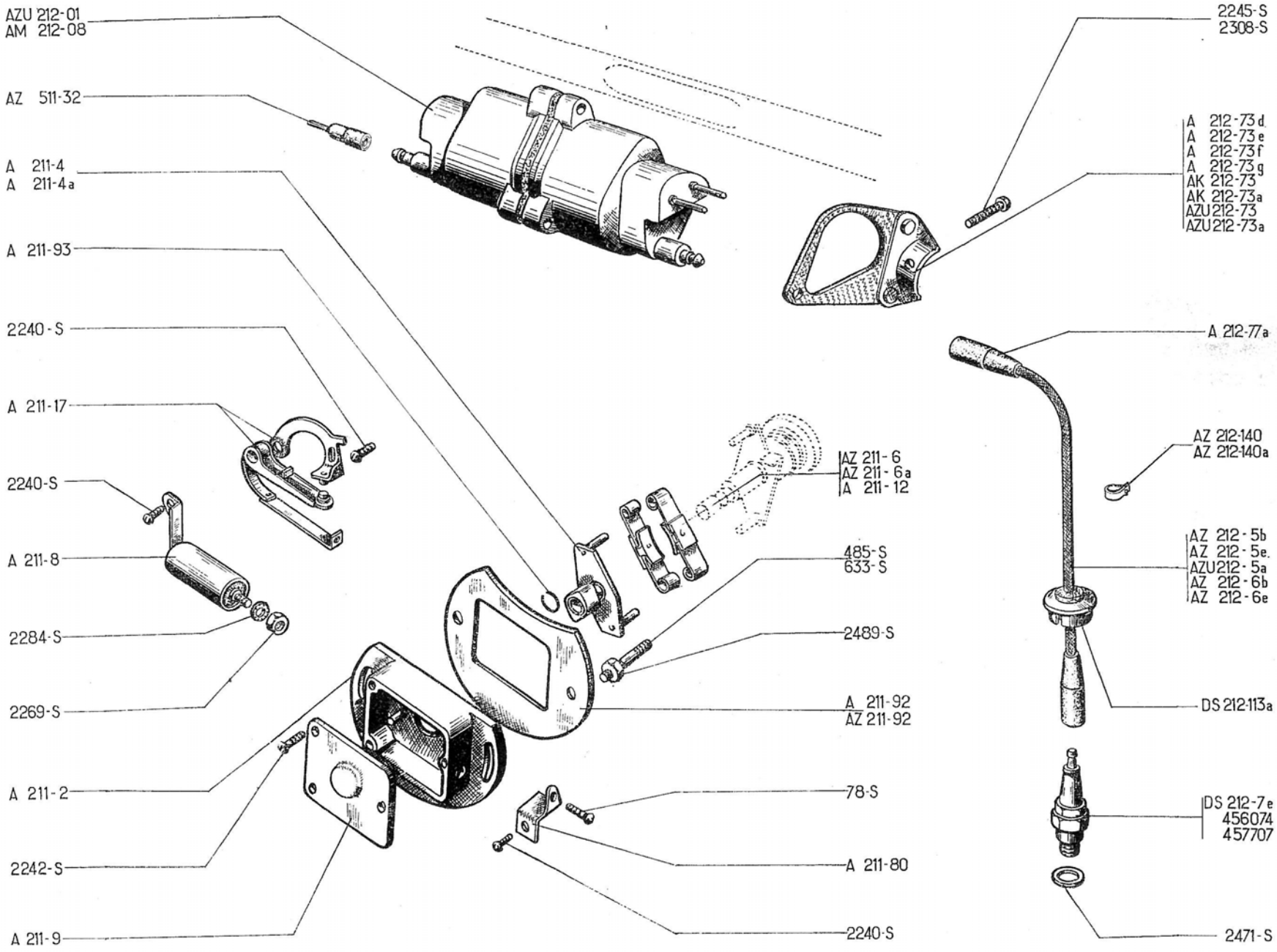
AZU 212-01
AM 212-08
AZ 511-32
A 211-4
A 211-4a
A 211-93
2240-S
A 211-17
2240-S
A 211-8
2284-S
2269-S
A 211-2
2242-S
A 211-9
2245-S
2308-S
A 212-73d
A 212-73e
A 212-73f
A 212-73g
AK 212-73
AK 212-73a
AZU 212-73
AZU 212-73a
A 212-77a
AZ 212-140
AZ 212-140a
AZ 211-6
AZ 211-6a
A 211-12
485-S
633-S
2489-S
A 211-92
AZ 211-92
AZ 212-5b
AZ 212-5e
AZU 212-5a
AZ 212-6b
AZ 212-6e
DS 212-113a
78-S
A 211-80
2240-S
DS 212-7e
456074
457707
2471-S

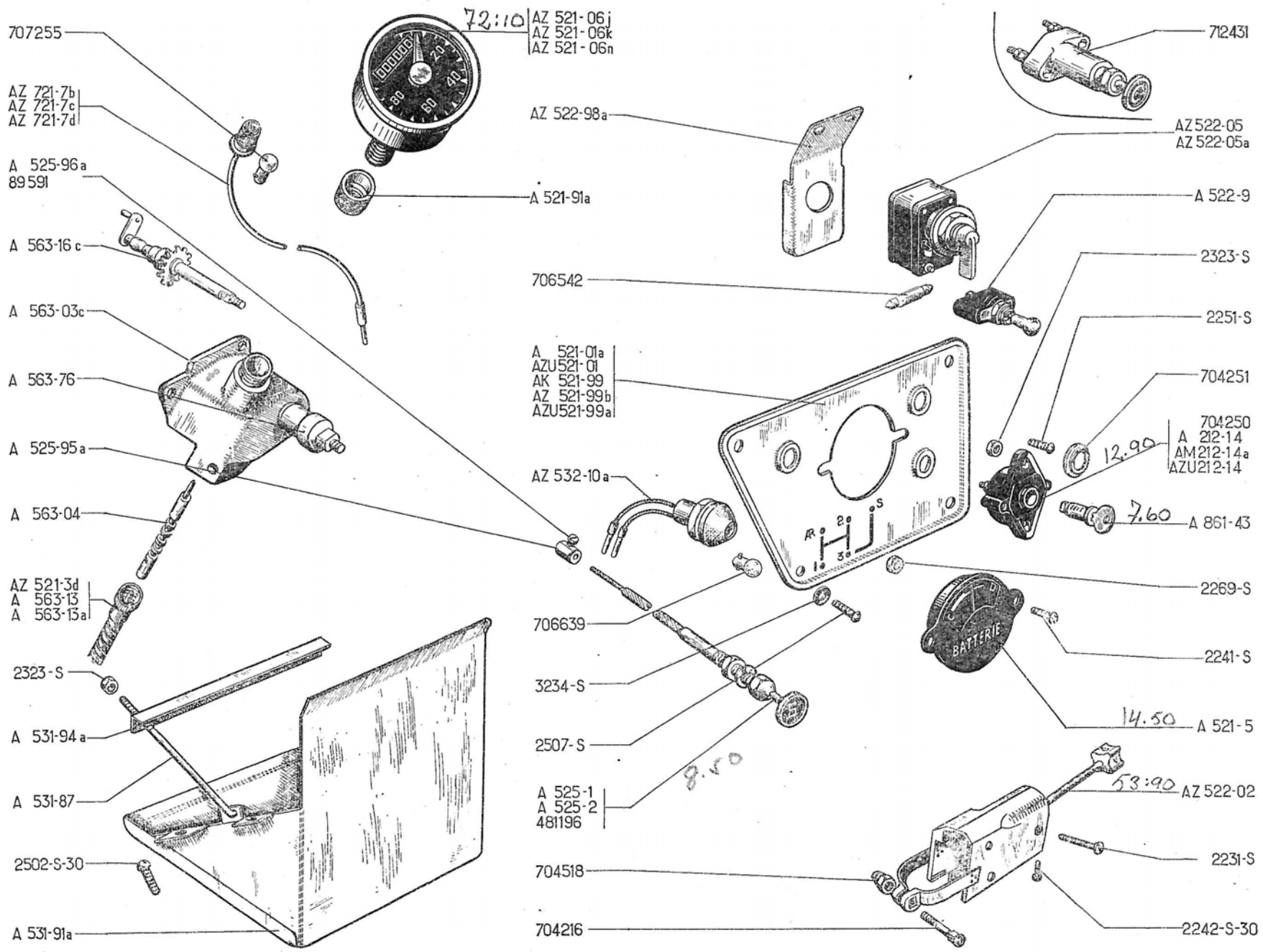
707255
AZ 721-7b
AZ 721-7c
AZ 721-7d
A 525-96a
89591
A 563-16c
A 563-03c
A 563-76
A 525-95a
A 563-04
AZ 521-3d
A 563-13
A 563-13a
2323-S
A 531-94a
A 531-87
2502-S-30
A 531-91a
72:10
AZ 521-06j
AZ 521-06k
AZ 521-06n
A 521-91a
AZ 522-98a
706542
A 521-01a
AZU521-01
AK 521-99
AZ 521-99b
AZU521-99a
AZ 532-10a
706639
3234-S
2507-S
8.50
A 525-1
A 525-2
481196
704518
704216
712431
AZ 522-05
AZ 522-05a
A 522-9
2323-S
2251-S
704251
704250
A 212-14
AM 212-14a
AZU 212-14
12.90
7.60
A 861-43
2269-S
BATTERIE
2241-S
14.50
A 521-5
53:90
AZ 522-02
2231-S
2242-S-30

NUMÉRO	DÉSIGNATION	COEFF^t
	T.O.M. **Jusque Septembre 62**	
	BATTERIES D'ACCUS	
	S'adresser directement aux maisons **TUDOR, TEM, FULMEN, DININ** ou à leurs représentants officiels.	
A 212-14	Commutateur d'allumage, sans barillet, sur planche de bord, trous taraudés à 5×75 (R. X). Juillet 55-Juillet 62. AZU. Jusque Novembre 61.	1
AM 212-14a	Commutateur d'allumage sans barillet sur planche de bord (R. X). AZU. Novembre 61-Juillet 62.	2
AZU 212-14	Commutateur d'allumage sans barillet fixat. par collerette filetée (R. X). Depuis Juillet 62.	1
A 521-01a	Tableau de bord nu, peint (montage de l'interrupteur de feux de position), entr'axe de fixat. supérieure 124 mm, inférieure 98 mm. AZU. Jusque Novembre 61. AZ, AZL. Jusque Juillet 62.	1
AZU 521-01	Tableau de bord nu, peint, trou central pour voyant témoin de charge, entr'axe de fixat. supérieure 124 mm, inférieure 98 mm. AZU. Novembre 61-Juillet 62.	1
AZ 521-06j	HAST. DATARE Compteur E.D. (Véglia) éclairé, gradué à 100 km avec douille (sans lampe) (R. X). Remplace compteur non éclairé.	1
AZ 521-06k	Compteur Jaeger éclairé gradué à 100 km avec douille (sans lampe) (R. X). Remplace compteur non éclairé.	1
AZ 521-06n	Compteur O.S. éclairé, gradué à 100 km avec douille (sans lampe) (R. X).	1
AZ 521-3d	Flexible de compteur, long. 0,725 m (R. VI). AZU. EDF.	1
A 521-5	Indicateur de charge et de décharge (R. X). AZU. Jusque Novembre 61.	1
AZ 521-7b	Douille avec fil et fiche de 4 mm, du compteur Jaeger (R. X). Depuis Avril 55.	1
AZ 521-7c	Douille avec fil et fiche de 4 mm du compteur E.D. (R. X). Depuis Avril 55.	1
AZ 521-7d	Douille avec fil et fiche de 4 mm du compteur O.S. (R. X). Depuis Juillet 56.	1
A 521-91a	Écrou moleté de blocage du compteur sur carter, filetage 16×150 (R. VI).	1
AK 521-99	Tableau de bord nu. AZU. EDF.	1
AZ 521-99b	Tableau de bord nu, entr'axe de fixat. supérieure 132 mm, inférieure 102 mm. AZL. Depuis Juillet 62.	1
AZU 521-99a	Tableau de bord nu, entr'axe de fixat. supérieure 132 mm, inférieure 102 mm. AZU. Depuis Juillet 62.	1
AZ 522-02	Commutateur d'éclairage et d'avertisseur (R. X).	1
AZ 522-05	Commutateur à minuterie « Scintex » (CTXMC2) des feux indicateurs de direction (R. X). A, AZ, AZU.	1
AZ 522-05a	Commutateur « CARTIER » des feux indicateurs de direction (R. X). AZL. AZU. Depuis Mai 57.	1
A 522-9	Interrupteur de feu de position (R. VI).	1
AZ 522-98a	Support du commutateur des feux de direction au centre de la planche de bord. AZ, AZL. Depuis Novembre 56. Remplace modèle précédent.	1
A 525-1	Tirette de démarreur, long. 930 mm (R. X).	1
A 525-2	Tirette de starter, long. 1,080 m, diamètre du fil 1 mm (R. X). Depuis Décembre 54.	1
A 525-95a	Barillet serre-câble de tirette de démarreur (R. X).	1
A 525-96a	Vis tête cylindrique du barillet serre-câble (R. X). Depuis Mai 57.	1
A 531-87	Tirant de serrage de la batterie, filetage 5×75, long. 200 mm. (R. VI).	2
A 531-91a	Support de la batterie, sans tirant. Depuis Septembre 54. Remplace modèle précédent.	1
A 531-94a	Barrette nue de serrage de la batterie, long. totale 195 mm.	1
AZ 532-10a	Voyant témoin de charge sur tableau de bord (sans lampe) (R. X). AZU. Depuis Novembre 61.	1
A 563-03c	Carter complet de commande de compteur et d'essuie-glace, à débrayage et écrou central pour fixation de compteur (R. VI). Depuis Mars 52.	1

NUMÉRO	DÉSIGNATION	COEFF.
A 563-04	Vis de commande avec lame d'entraînement du compteur fixé par un écrou central sur carter (R. VI). Depuis Mars 52.	1
A 563-13	Flexible de commande de compteur et d'essuie-glace, 2 embouts rectangulaires avec encoches pour clavetage, entr'axe 870 mm (R. X). Jusque Mars 52.	1
A 563-13a	Flexible de commande de compteur, longueur 890 mm, un embout rectangulaire et une encoche pour clavetage côté boîte, un embout carré avec écrou côté carter (R. X). Depuis Mars 52.	1
A 563-16c	Arbre avec roue de commande d'essuie-glace, du carter avec compteur fixé par un écrou central (R. VI). Depuis Mars 52.	1
A 563-76	Manchon entre bouton et carter d'essuie-glace (R. VI).	1
A 861-43	Barillet du commutateur (R. X).	1
2.231-S	Vis TF de 4×40 d'assemblage du commutateur (R. VI).	4
2.241-S	Vis TR de 4×7,5 de fixat. de l'indicateur (R. VI).	2
2.242-S-30	Vis TR à pointe de 4×10 de connexion des fils de commutateur (R. VI).	7
2.251-S	Vis TR de 5×20 de fixat. du commutateur à barillet (R. VI)	2
2.269-S	Écrou H de 4×75 de fixat. de l'indicateur sur tableau.	2

NUMÉRO	DÉSIGNATION	COEFF.
2.323-S	Écrou H de 5×75 de fixat. : — du commutateur à barillet sur planche de bord, — de serrage de barrette.	 2 2
2.502-S-30	Vis TR de 5×10 de fixat. du support de batterie sur tablier (R. VI).	4
2507-S	Vis TFB de 5 × 10 de fixat. du tableau (R. VI).	4
3.234-S	Rondelle cuvette de 6 mm de vis de fixat. de tableau (R. VI).	4
89.591	Vis TC de 4 × 8 du barillet serre-câble. Jusque Mai 57.	1
481.196	Tirette de starter, long. 1,080 m diam. du fil 1,3 (R. X). Jusque Décembre 54.	1
704.216	Vis TR de 5×30 de fixat. du commutateur sur tube de direction (R. X).	1
704.250	Commutateur d'allumage, sans barillet, sur planche de bord (R. X). Décembre 50-Juillet 55.	1
704.251	Jonc de commutateur (R. VI). Depuis Décembre 50.	1
704.518	Écrou de 5×90 de la vis de serrage du commutateur sur tube de direction (R. X).	1
706.542	Lampe 6 volts 2,7 watts, 2 pointes du commutateur Scintex (R. X) A, AZ, AZU.	1

NUMÉRO	DÉSIGNATION	COEFF.
706.639	Lampe 12 volts, 1,5 watt de voyant de charge (R. X). AZU. Novembre 61-Mai 62.	1
707.255	Lampe 6 volts, 1,5 watt, ballon de 11 mm du compteur éclairé (R. X). A, AZ, AZU. — de voyant de charge AZU. Depuis Mai 62.	1 1
712.431	Commutateur d'allumage sur tableau (R. X). A, AU. Jusque Décembre 50.	1

CLASSEMENT ALPHABÉTIQUE

AZU P.T.T.

Mars 62-Septembre 62

NUMÉRO	DÉSIGNATION	COEFF.
AZU 531-10	**Coupe-circuit** de batterie (R. X)	
AZU 531-81	**Pontet** de fixat. de coupe-circuit.	1
AZU 526-40	**Support** de compteur, avec écrou soudé.	1
AZU 525-4	**Tirette** coupe-circuit de batterie, long. 900 mm (bouton marqué B) (R. X).	1
483-S	Vis TH de 7×15 de fixat. supér. du support de compteur.	2
2.252-S	Vis TR de 5×20 de fixat. infér. du support de compteur (R. VI).	2

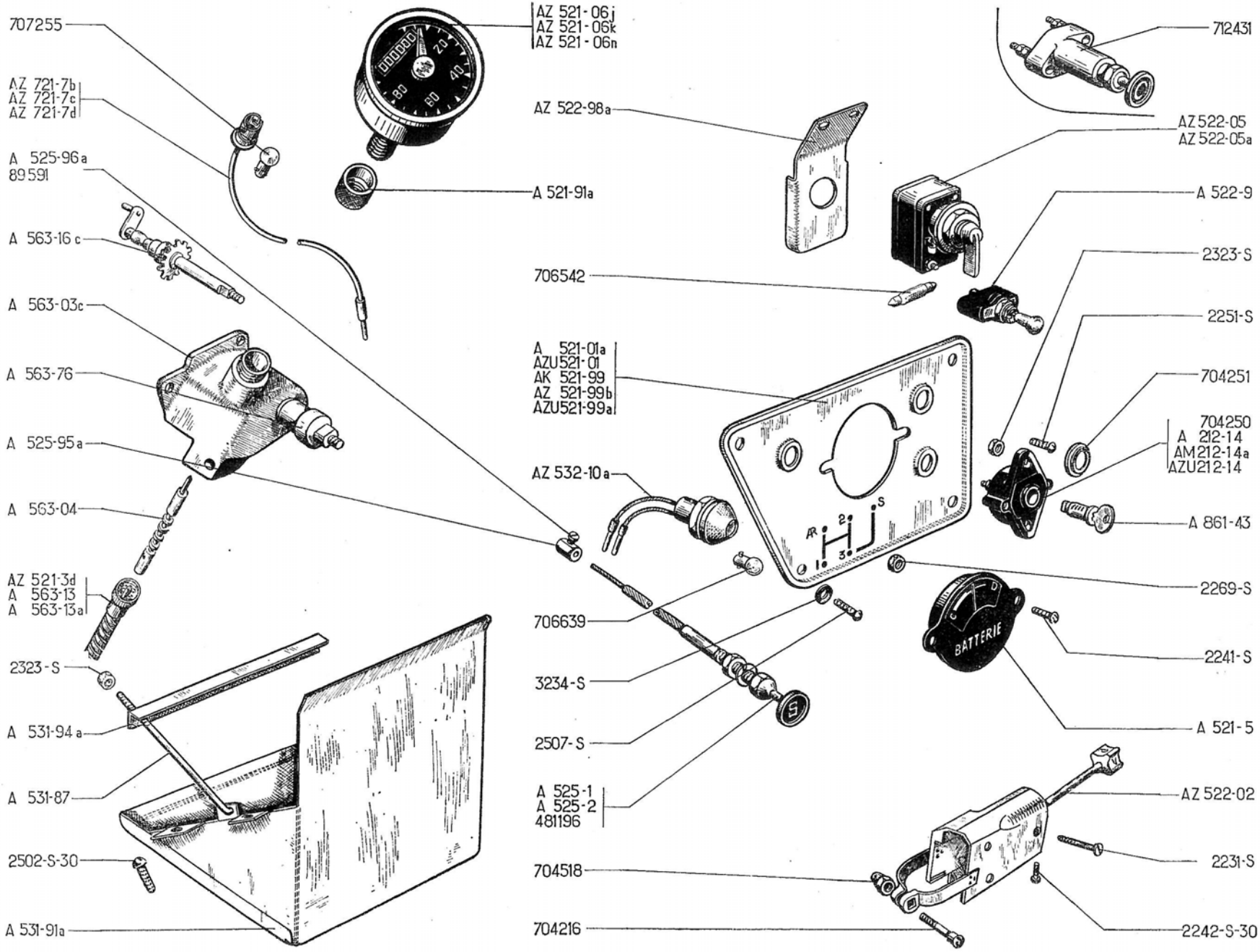
707255
AZ 721-7b
AZ 721-7c
AZ 721-7d
A 525-96a
89591
A 563-16 c
A 563-03c
A 563-76
A 525-95a
A 563-04
AZ 521-3d
A 563-13
A 563-13a
2323-S
A 531-94 a
A 531-87
2502-S-30
A 531-91a
AZ 521-06j
AZ 521-06k
AZ 521-06n
A 521-91a
AZ 522-98a
706542
A 521-01a
AZU521-01
AK 521-99
AZ 521-99b
AZU521-99a
AZ 532-10a
706639
3234-S
2507-S
A 525-1
A 525-2
481196
704518
704216
712431
AZ 522-05
AZ 522-05a
A 522-9
2323-S
2251-S
704251
704250
A 212-14
AM 212-14a
AZU212-14
A 861-43
2269-S
BATTERIE
2241-S
A 521-5
AZ 522-02
2231-S
2242-S-30

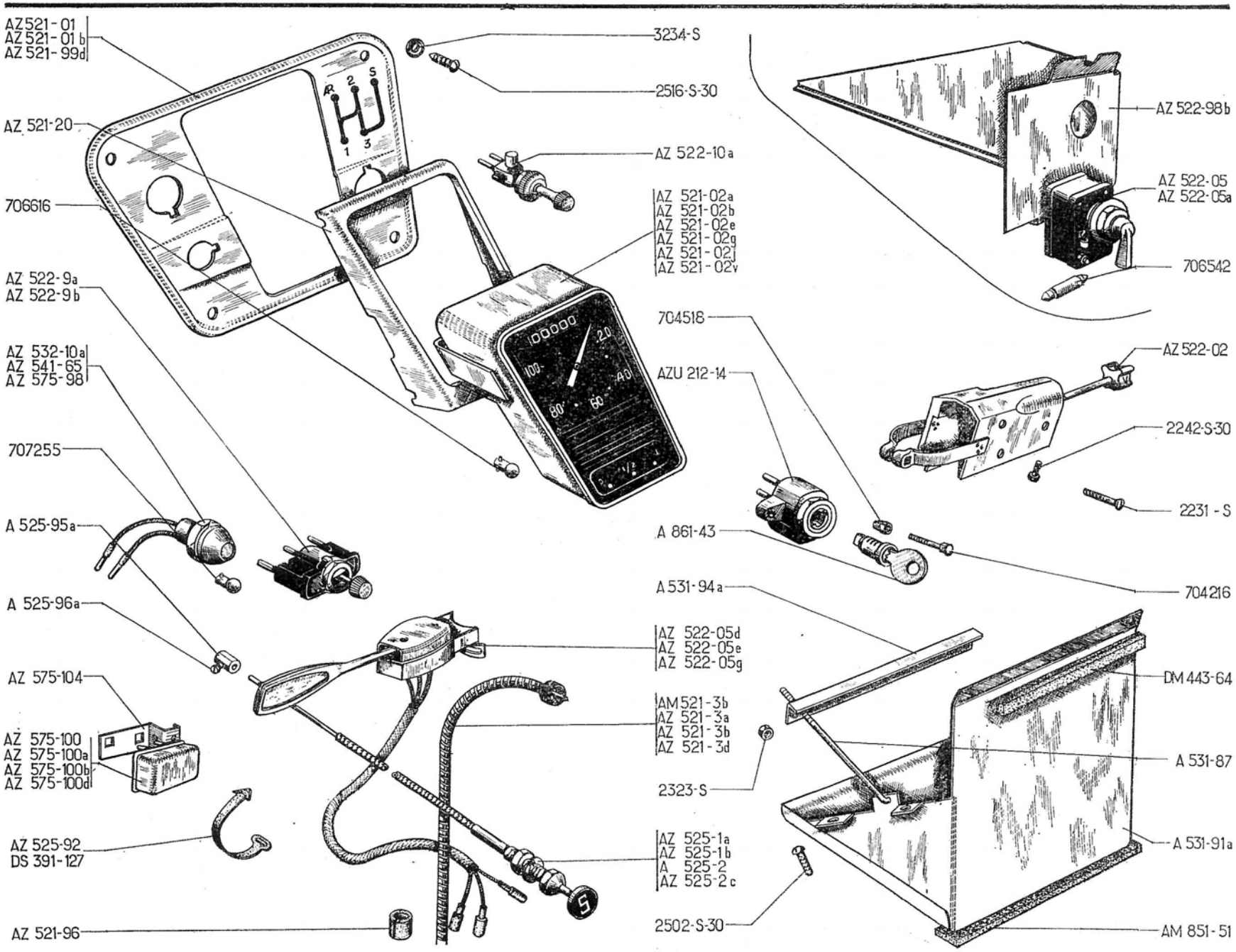
AZ521-01
AZ 521-01 b
AZ 521-99d
AZ 521-20
706616
AZ 522-9a
AZ 522-9 b
AZ 532-10a
AZ 541-65
AZ 575-98
707255
A 525-95a
A 525-96a
AZ 575-104
AZ 575-100
AZ 575-100a
AZ 575-100b
AZ 575-100d
AZ 525-92
DS 391-127
AZ 521-96
3234-S
2516-S-30
AZ 522-10a
AZ 521-02a
AZ 521-02b
AZ 521-02e
AZ 521-02g
AZ 521-02j
AZ 521-02v
704518
AZU 212-14
A 861-43
A 531-94a
AZ 522-05d
AZ 522-05e
AZ 522-05g
AM 521-3b
AZ 521-3a
AZ 521-3b
AZ 521-3d
2323-S
AZ 525-1a
AZ 525-1b
A 525-2
AZ 525-2c
2502-S-30
AZ 522-98b
AZ 522-05
AZ 522-05a
706542
AZ 522-02
2242-S-30
2231 - S
704216
DM 443-64
A 531-87
A 531-91a
AM 851-51

NUMÉRO	DÉSIGNATION	COEFF^{s}
	AZAM **Septembre 62-Avril 67** **AZL - AZU** **Depuis Septembre 62**	
	BATTERIE D'ACCUS	
	S'adresser directement aux maisons : Tudor, Tem, Fulmen, Dinin, Steco ou à leurs représentants officiels.	
AZU 212-14	Commutateur d'allumage, sans barillet (R. X).	1
AZ 511-82	Fil de masse de tableau de bord, long. 0,380 m. Depuis Janvier 68.	1
AZ 521-01	Support de tableau. Jusque Juin 65.	1
AZ 521-01b	Support de tableau. Depuis Juin 65.	1
AZ 521-02a	Tableau de bord E.D. (Véglia) gradué en km (R. X). D à G. Sauf AZU. — Jusque Mars 63. — Novembre 64-Janvier 65.	1
AZ 521-02b	*Tableau de bord Jaeger gradué en km (R. X).* D. à G. *Novembre 64-Janvier 68.* *R.p.* AZ 521-07a; *d.e.o. :* 1-AZ 511-82.	1
AZ 521-02e	Tableau de bord Jaeger gradué en miles (R. X). D à D. — Jusque Mars 63. — Depuis Novembre 64.	1
AZ 521-02g	*Tableau de bord E.D. (Véglia) gradué en km (R. X).* D. à G. Sauf AZU. *Mars 63-Novembre 64,* *R.p.* AZ 521-02a.	1
AZ 521-02j	Tableau de bord E.D. gradué en miles (R. X). D à D. Jusque Novembre 64.	1
AZ 521-02v	*Tableau de bord OS gradué à 100 km (R. X).* D. à G. *Mars 66-Janvier 68.* *R.p.* AZ 521-07b; *d.e.o :* 1-AZ 511-82.	1
AZ 521-07a	Tableau de bord Jaeger, gradué en km, avec prise de masse (R. X). Depuis Janvier 68.	1
AZ 521-07b	Tableau de bord OS gradué en km avec prise de masse (R. X). Depuis Janvier 68.	1
AM 521-3b	Flexible de compteur Jaeger, long 0,790 m (R. X). D à D.	1
AZ 521-3a	Flexible de compteur E.D. (Véglia), long. 0,750 m (R. X). D à G. Jusque Janvier 65.	1
AZ 521-3b	Flexible de compteur Jaeger, long. 0,750 m (R. X). D à G.	1
AZ 521.3d	Flexible de compteur OS, long. 0,750 m (R. X). D à G. Depuis Juillet 63.	1
AZ 521-20	Semelle de fixat. de tableau sur support (R. VI).	1
AZ 521-96	Bague caoutchouc de 9 × 21 × 30 fendue de protection de flexible de compteur.	1
AZ 522-02	Commutateur d'éclairage et d'avertisseur (R. X). Jusque Décembre 68.	1
AZ 522-02b	Commutateur d'éclairage et d'avertisseur (R. X). Depuis Décembre 68.	1
AZ 522-05	Commutateur Scintex (CTXMC 2) des feux indicateurs de direction (R. X). AZU. Jusque Octobre 63. AZL. Jusque Février 64.	1
AZ 522-05a	Commutateur Cartier des feux indicateurs de direction (R. X). AZU. Jusque Octobre 63. AZL. Jusque Février 64.	1
AZ 522-05d	Commutateur Gelbon des feux indicateurs de direction, sur tube de direction (R. X). AZAM. Depuis Mars 63. AZU. Depuis Octobre 63. AZL. Depuis Février 64.	1
AZ 522-05e	Commutateur Gelbon des feux indicateurs de direction (R. X). ALLEMAGNE. Janvier 64-Avril 65.	1
AZ 522-9a	Commutateur de feu de stationnement (R. X). Jusque Juin 65.	1
AZ 522-9b	Commutateur des feux de position dans les phares et feux AR (R. X). Depuis Juin 65.	1
AZ 522-10a	Commutateur d'essuie-glace (R. X).	1
AZ 522-98b	Support de commutateur de feu de direction. AZU. Jusque Octobre 63. AZL. Jusque Février 64.	1
AZ 525-1a	Tirette de démarreur, long. 0,800 m (R. X). D à G.	1
AZ 525-1b	Tirette de démarreur (bouton marqué S), long. 0,810 m (R. X). D à D.	1
A 525-2	Tirette de starter, long. 1,080 m (R. X). D à G. AZU. P.T.T. Jusque Mars 67.	1
AZ 525-2c	Tirette de starter (bouton marqué C), long. 0,890 m (R. X). D à D.	1
AZ 525-92	Collier caoutchouc de maintien de tirette de starter sur câblerie.	1
A 525-95a	Barillet serre-câble de tirette de démarreur (R. X).	1
A 525-96a	Vis tête cylindrique du barillet serre-câble (R. X).	1
A 531-87	Tirant de serrage de la batterie, filetage 5 × 75, long. 200 mm. (R. VI).	2
A 531-91a	Support de batterie, sans tirant.	1

Les numéros soulignés indiquent les pièces nouvelles ne figurant pas sur la planche.

NUMÉRO	DÉSIGNATION	COEFF[t]
A 531-94a	Barrette nue de serrage de la batterie, long. totale 195 mm.	1
AZ 532-10a	Voyant témoin de charge sur support de tableau (sans lampe) (R. X).	1
AZ 575-100a	Boîtier clignoteur 6 volts Cartier (sans patte) des feux indicateurs (R. X). **AZAM, AZU.** Depuis Octobre 63. **AZL.** Depuis Février 64.	1
AZ 575-100b	Boîtier clignoteur 6 volts Cartier, des feux indicateurs, (R. X). **ALLEMAGNE.** Janvier 64-Avril 65.	1
AM 851-51	Garniture inférieure d'étanchéité du support de batterie. Depuis Mars 63.	1
A 861-43	Barillet du commutateur d'allumage (R. X).	1
DS 391-127	Collier caoutchouc de fixat. de boîtier clignoteur, long. 0,272 m. **AZAM, AZU.** Depuis Octobre 63. **AZL.** Depuis Février 64.	1
DM 443-64	Profilé d'étanchéité latérale et supérieure de support de batterie (R. VI). Depuis Mars 63.	3
2.231-S	Vis TF de 4×40 d'assemblage du commutateur (R. VI).	4
2.242-S-30	Vis TR à pointe de 4×9 de connexion des fils de commutateur (R. VI).	7
2.323-S	Écrou H de 5 × 75 de serrage de barrette.	2
2.502-S-30	Vis TR de 5×10 de fixat. du support de batterie sur tablier (R. VI).	4
2.516-S-30	Vis TFB à pointe de 5×15 de fixat. du support de tableau (R. VI).	4
3.234-S	Rondelle cuvette de 6 mm de vis de fixat. de support de tableau (R. VI).	4

NUMÉRO	DÉSIGNATION	COEFF[t]
704.216	Vis TR de 5×30 de fixat. du commutateur sur tube de direction (R. X).	1
704.518	Écrou de 5×90 de la vis de serrage du commutateur sur tube de direction (R. X).	1
706.542	Lampe 6 volts, 2,7 watts, 2 pointes du commutateur Scintex (R. X). **AZU.** Jusque Octobre 63. **AZL.** Jusque Février 64.	1
706.616	Lampe 6 volts, 1,5 watt d'éclairage du tableau (R. X).	1
707.255	Lampe 6 volts, 1,5 watt de voyant de charge (R. X).	1

PIÈCES SPÉCIALES
AZL - AZAM
ALLEMAGNE
Depuis Avril 65

HOLLANDE - SUISSE
Depuis Juin 65

NUMÉRO	DÉSIGNATION	COEFF[t]
AZ 521-99d	Support de tableau. **ALLEMAGNE.**	1
AZ 522-05e	Commutateur Gelbon des feux indicateurs de direction (R. X). **ALLEMAGNE. HOLLANDE.**	1
AZ 522-05g	*Commutateur Gelbon des feux indicateurs de direction (R. X).* **SUISSE.** *N.F.P.*	1
AZ 541-65	*Voyant Seima (bleu) des phares, sans lampe (R. X). N.F.P.*	1
AZ 575-98	Voyant Seima (vert) des feux indicateurs de direction, sans lampe (R. X).	1
AZ 575-100	*Boîtier clignoteur 6 volts Hella, des feux indicateurs de direction (R. VI).* **SUISSE.** *N.F.P.*	1

NUMÉRO	DÉSIGNATION	COEFF[t]
AZ 575-100d	Boîtier clignoteur Cartier, 6 volts, des feux indicateurs de direction (R. X). **ALLEMAGNE. HOLLANDE.**	1
AZ 575-104	Support du boîtier clignoteur (R. VI). **SUISSE.**	1
707.255	Lampe 6 volts, 1,5 watt des voyants (R. X).	2

CLASSEMENT ALPHABÉTIQUE

AZU P.T.T.
Depuis Septembre 62

NUMÉRO	DÉSIGNATION	COEFF[t]
AZU 531-10	**Coupe-circuit** de batterie (R. X).	1
AZU 521-1	**Indicateur** d'essence Jaeger 6 volts, sur tableau (R. X). Depuis Mars 63.	1
AZU 531-81	**Pontet** de fixat. de coupe-circuit.	1
AZU 526-40a	**Support** de compteur avec écrou soudé.	1
AZU 521-01b	**Tableau** de bord nu peint, entr'axe de fixat. supérieur 132 mm, inférieur 102 mm. Jusque Mars 63.	1
AZU 521-01c	**Tableau** de bord nu peint percé pour montage d'un indicateur d'essence. Mars 63-Juin 65.	1
AZU 521-01d	**Tableau** de bord nu peint, indicateur d'essence central. Depuis Juin 65.	1
AZU 525-2	**Tirette** de starter, long. 1,110 m (R. X). Depuis Mars 67.	1
AZU 525-4	**Tirette** coupe-circuit de batterie, long. 0,900 m, bouton marqué « B » (R. X).	1
483-S	**Vis** TH de 7×15 de fixat. supér. du support de compteur.	2
2.252-S	**Vis** TR de 5 × 30 de fixat. inférieure du support de compteur. (R. VI).	2

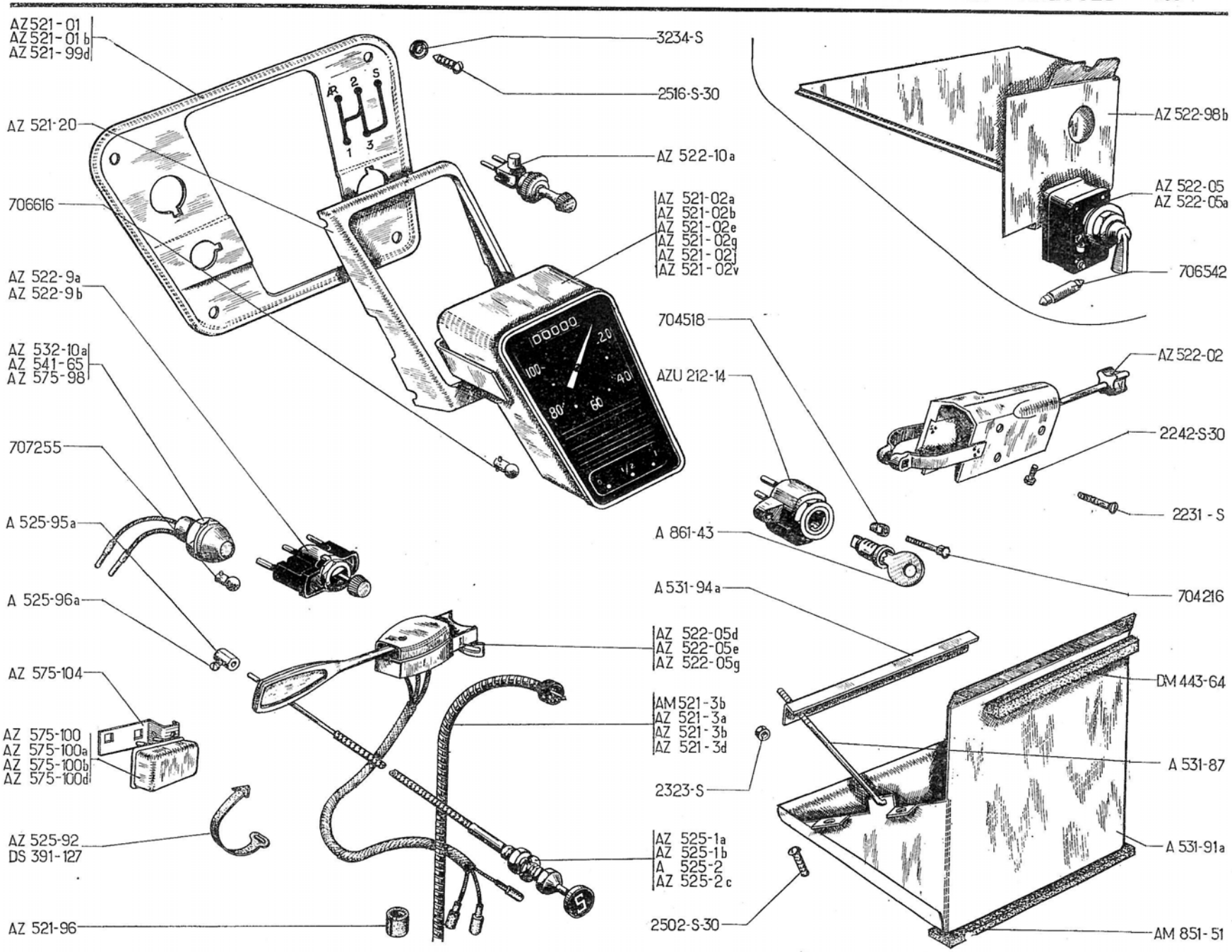
AZ 521-01
AZ 521-01 b
AZ 521-99d
AZ 521-20
706616
AZ 522-9a
AZ 522-9b
AZ 532-10a
AZ 541-65
AZ 575-98
707255
A 525-95a
A 525-96a
AZ 575-104
AZ 575-100
AZ 575-100a
AZ 575-100b
AZ 575-100d
AZ 525-92
DS 391-127
AZ 521-96
3234-S
2516-S-30
AZ 522-10a
AZ 521-02a
AZ 521-02b
AZ 521-02e
AZ 521-02g
AZ 521-02j
AZ 521-02v
704518
AZU 212-14
A 861-43
A 531-94a
AZ 522-05d
AZ 522-05e
AZ 522-05g
AM 521-3b
AZ 521-3a
AZ 521-3b
AZ 521-3d
2323-S
AZ 525-1a
AZ 525-1b
A 525-2
AZ 525-2c
2502-S-30
AZ 522-98b
AZ 522-05
AZ 522-05a
706542
AZ 522-02
2242-S-30
2231 - S
704216
DM 443-64
A 531-87
A 531-91a
AM 851-51

NUMÉRO	DÉSIGNATION	COEFF	NUMÉRO	DÉSIGNATION	COEFF	NUMÉRO	DÉSIGNATION	COEFF
	AZL - AZU **AZAM. Jusque Avril 67** **BATTERIE D'ACCUS** S'adresser directement aux maisons : Tudor, Tem, Fulmen, Dinin, Steco ou à leurs représentants officiels.		AZ 525-1a	Tirette de démarreur, long. 0,800 m (R. X).	1	2.323-S	Écrou H de 5×75 de serrage de barrette.	2
AZU 212-14	Commutateur d'allumage, sans barillet (R. X).	1	AZ 525-1e	Tirette de démarreur, long. 0,800, gaine long. 0,650 (R. X). **Chauffage —15°.**	1	2.502-S-30	Vis TR de 5×10 de fixat. du support de batterie sur tablier (R. VI).	4
AZ 511-82	Fil de masse de tableau de bord, long. 0,380 m. Depuis Janvier 68.	1	AZ 525-1f	Tirette de démarreur, bouton marqué S, long. 0,800 (R. X). **CANADA.**	1	2.516-S-30	Vis TFB à pointe de 5×16 de fixat. du support de tableau (R. VI).	4
AZ 521-01b	Support de tableau.	1	A 525-2	Tirette de starter, long. 1,080 m (R. X).	1	3.234-S	Rondelle cuvette de 6 mm de vis de fixat. de support de tableau (R. VI).	4
AZ 521-02z	Tableau de bord OS 12 volts, gradué en miles (R. X). **CANADA.** Jusque Janvier 68.	1	AZ 525-92	Collier caoutchouc de maintien de tirette de starter sur câblerie.	1	704.216	Vis TR de 5×30 de fixat. du commutateur sur tube de direction (R. X).	1
AZ 521-06u	Tableau de bord OS 12 volts, gradué en km (R. X). Jusque Janvier 68.	1	A 525-95a	Barillet serre-câble de tirette de démarreur (R. X).	1	704.518	Écrou de 5×90 de la vis de serrage du commutateur sur tube de direction (R. X).	1
AZ 521-07g	Tableau de bord Jaeger gradué en miles, avec prise de masse (R. X). **CANADA.** Depuis Janvier 68.	1	A 525-96a	Vis tête cylindrique du barillet serre-câble (R. X).	1	706.639	Lampe 12 volts 1,5 watt de voyant de charge (R. X).	1
AZ 521-07k	Tableau de bord Jaeger gradué en km avec prise de masse (R. X). Depuis Janvier 68.	1	AZ 531-55	Bride de maintien de batterie avec équerres soudées (R. VI).	1	706.722	Lampe 12 volts 3 watts d'éclairage du tableau (R. X).	1
AZ 521-3d	Flexible de compteur OS, long. 0,750 m (R. X).	1	AZ 531-87a	Tirant de serrage de la batterie, long. 260 mm, filetage 5×75. (R. VI)	2		**AZU P.T.T.**	
AZ 521-20	Semelle de fixat. de tableau sur support (R. VI).	1	AZ 531-91b	Support de batterie, sans tirant.	1		CLASSEMENT ALPHABÉTIQUE	
AZ 521-96	Bague caoutchouc de 9×21×30 fendue de protection de flexible de compteur.	1	AZ 532-10a	Voyant témoin de charge sur support de tableau (sans lampe) (R. X).	1	AZU 531-10	**Coupe-circuit** de batterie (R. X).	1
AZ 522-02	Commutateur d'éclairage et d'avertisseur (R. X).	1	AZ 575-100c	Boîtier clignoteur 12 volts Cartier des feux indicateurs (R. X).	1	AK 521-1	**Indicateur** d'essence 12 volts sur tableau (R. X).	1
AZ 522-05f	Commutateur 12 volts Gelbon des feux indicateurs de direction (R. X).	1	AM 851-51	Garniture inférieure d'étanchéité du support de batterie. Depuis Mars 63.	1	AZU 531-81	**Pontet** de fixat. de coupe-circuit.	1
AZ 522-9b	Commutateur des feux de position dans les phares et feux AR (R. X).	1	A 861-43	Barillet du commutateur d'allumage (R. X).	1	AZU 526-40a	**Support** de compteur avec écrou soudé.	1
AZ 522-10a	Commutateur d'essuie-glace (R. X).	1	DS 391-127	Collier caoutchouc de fixat. de boîtier clignoteur, long. 0,272 m.	1	AZU 521-01d	**Tableau** de bord nu (peint).	1
			DM 443-64	Profilé d'étanchéité latérale et supérieure de support de batterie (R. VI).	3	AZU 525-4	**Tirette** coupe-circuit de batterie, long. 0,900 m, bouton marqué B (R. X).	1
			2.231-S	Vis TF de 4×40 d'assemblage du commutateur (R. VI).	4	483-S	**Vis** TH de 7×15 de fixat. supérieur du support de compteur.	2
			2242-S-30	Vis TR à pointe de 4 × 9 de connexion des fils de commutateur (R VI).	7	2.252-S	**Vis** TR de 5×30 de fixat. inférieure du support de compteur (R. VI).	2

Les numéros soulignés indiquent les pièces nouvelles

NUMÉRO	DÉSIGNATION	COEFF[4]
	AZAM	
	Depuis Avril 67	
	BATTERIE D'ACCUS	
	S'adresser directement aux maisons : Tudor, Tem, Fulmen, Dinin, Steco ou à leurs représentants officiels.	
AZU 212-14b	Commutateur d'allumage sans barillet (R. X).	1
AZ 521-03p	Tableau de bord Jaeger 6 volts (R. X).	1
AZ 521-03r	Tableau de bord Jaeger 12 Volts (R. X).	1
AZ 521-1	Indicateur d'essence 6 Volts (R. X).	1
AM 521-3b	Flexible de compteur Jaeger, long. 0,790 m (R. X).	1
AZ 521-96	Bague caoutchouc fendue de protection de flexible de compteur 9 × 21 × 30.	1
AZ 521-102	Verre du tableau (R. X).	1
AZ 522-02a	Commutateur d'éclairage et d'avertisseur (R. X).	1
AZ 522-05j	Commutateur Gelbon 6 volts des feux indicateurs de direction (R. X).	1
AZ 522-9b	Commutateur des feux de position dans les phares et feux AR (R. X).	1
AZ 522-10a	Commutateur d'essuie-glace (R. X.)	1
AZ 525-1a	Tirette de démarreur, long. 0,800 m (R. X).	1
AZ 525-1e	Tirette de démarreur, 12 volts, long. 0,800 m, gaine long. 0,650 m (R. X). **Chauffage —15°.**	1
A 525-2	Tirette de starter, long. 1,080 m (R. X).	1
AZ 525-92	Collier caoutchouc de maintien de tirette de starter sur câblerie.	1
A 525-95a	Barillet serre-câble de tirette de démarreur (R. X).	1
A 525-96a	Vis tête cylindrique du barillet serre-câble (R. X).	1
AZ 531-55	Bride de maintien de batterie, 12 volts, avec équerre soudée.	1
A 531-87	Tirant de serrage de la batterie, 6 volts, filetage 5×75, long. 200 mm (R. VI).	2
AZ 531-87a	Tirant de serrage de la batterie, 12 volts, filetage 5×75, long. 260 mm (R. VI).	2
A 531-91a	Support de batterie, 6 volts sans tirant.	1
AZ 531-91b	Support de batterie, 12 volts, sans tirant.	1
A 531-94a	Barrette nue de serrage de la batterie, 6 volts, long. totale 195 mm.	1
AZ 575-100b	Boîtier clignoteur 6 volts Cartier des feux indicateurs de direction (R. X).	1
AM 851-51	Garniture inférieure d'étanchéité du support de batterie.	1
A 861-43	Barillet du commutateur d'allumage (R. X).	1
DS 391-127	Collier caoutchouc de fixat. du boîtier clignoteur, long. 0,272 mm.	1
DM 443-64	Profilé d'étanchéité latérale et supérieure de support de batterie (R. VI).	3
HY 522-05a	Commutateur Gelbon 12 volts des feux indicateurs de direction (R. X).	1
HY 575-100	Boîtier clignoteur 12 volts des feux indicateurs de direction (R. X).	1
2.231-S	Vis TF de 4×10 d'assemblage du commutateur (R. VI).	4
2242-S 30	Vis TR à pointe de 4 × 10 de connexion des fils de commutateur (R. VI).	7
2323-S	Écrou H de 5 × 75 de serrage de la batterie.	2
2.502-S-30	Vis TR de 5×10 de fixat. du support de batterie, 12 volts, sur tablier (R. VI).	4
704.216	Vis TR de 5 × 30 de fixat. du commutateur sur tube de direction (R. X).	1
704.518	Écrou H de 5 × 90 de la vis de serrage du commutateur sur tube de direction (R. X).	1
706.616	Lampe 6 volts 1,5 watt d'éclairage du tableau (R. X).	1
706.639	Lampe 12 volts 1,5 Watt de voyant de charge (R. X) **6 volts.**	1
706.715	Lampe 24 volts, 1,5 Watt de voyant de charge (R. X), **12 volts.**	1
706.722	Lampe 12 volts, 3 Watts d'éclairage du tableau (R. X).	1
	PIÈCES SPÉCIALES AZAM ALLEMAGNE	
	Depuis Avril 67	
AZ 541-65	*Voyant Seima (bleu) des phares, sans lampe (R. X). N.F.P.*	1
AZ 575-98	Voyant Seima (vert) des feux indicateurs de direction (R. X).	1
AZ 575-100d	Boîtier clignoteur Cartier 6 volts des feux indicateurs de direction (R. X).	1
707.255	Lampe 6 volts, 1,5 watt des voyants (R. X).	2

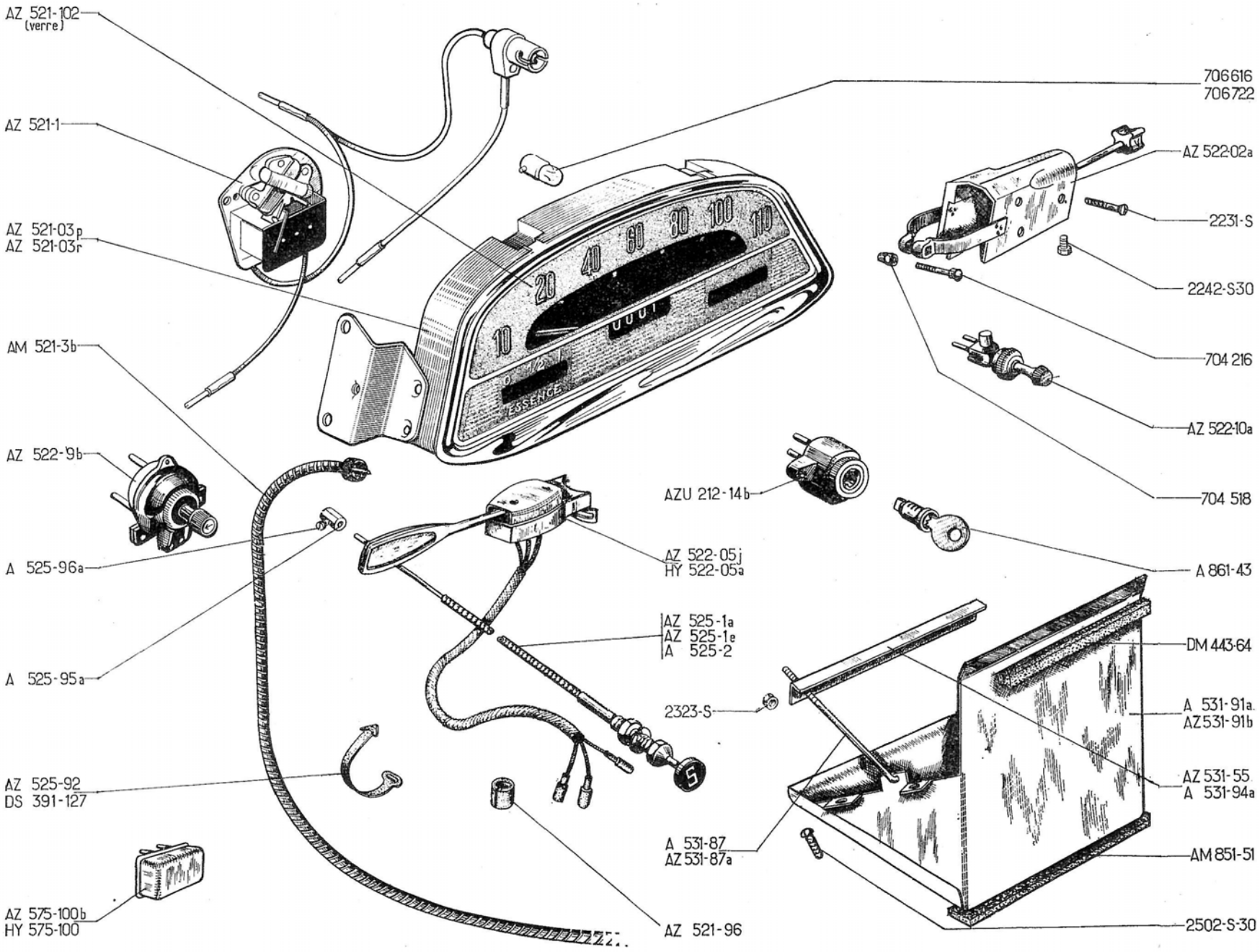
AZ 521-102 (verre)
AZ 521-1
AZ 521-03p
AZ 521-03r
AM 521-3b
AZ 522-9b
A 525-96a
A 525-95a
AZ 525-92
DS 391-127
AZ 575-100b
HY 575-100
706616
706722
AZ 522-02a
2231-S
2242-S30
704 216
AZ 522-10a
704 518
AZU 212-14b
AZ 522-05j
HY 522-05a
A 861-43
AZ 525-1a
AZ 525-1e
A 525-2
DM 443-64
2323-S
A 531-91a
AZ 531-91b
AZ 531-55
A 531-94a
A 531-87
AZ 531-87a
AM 851-51
AZ 521-96
2502-S-30
ESSENCE

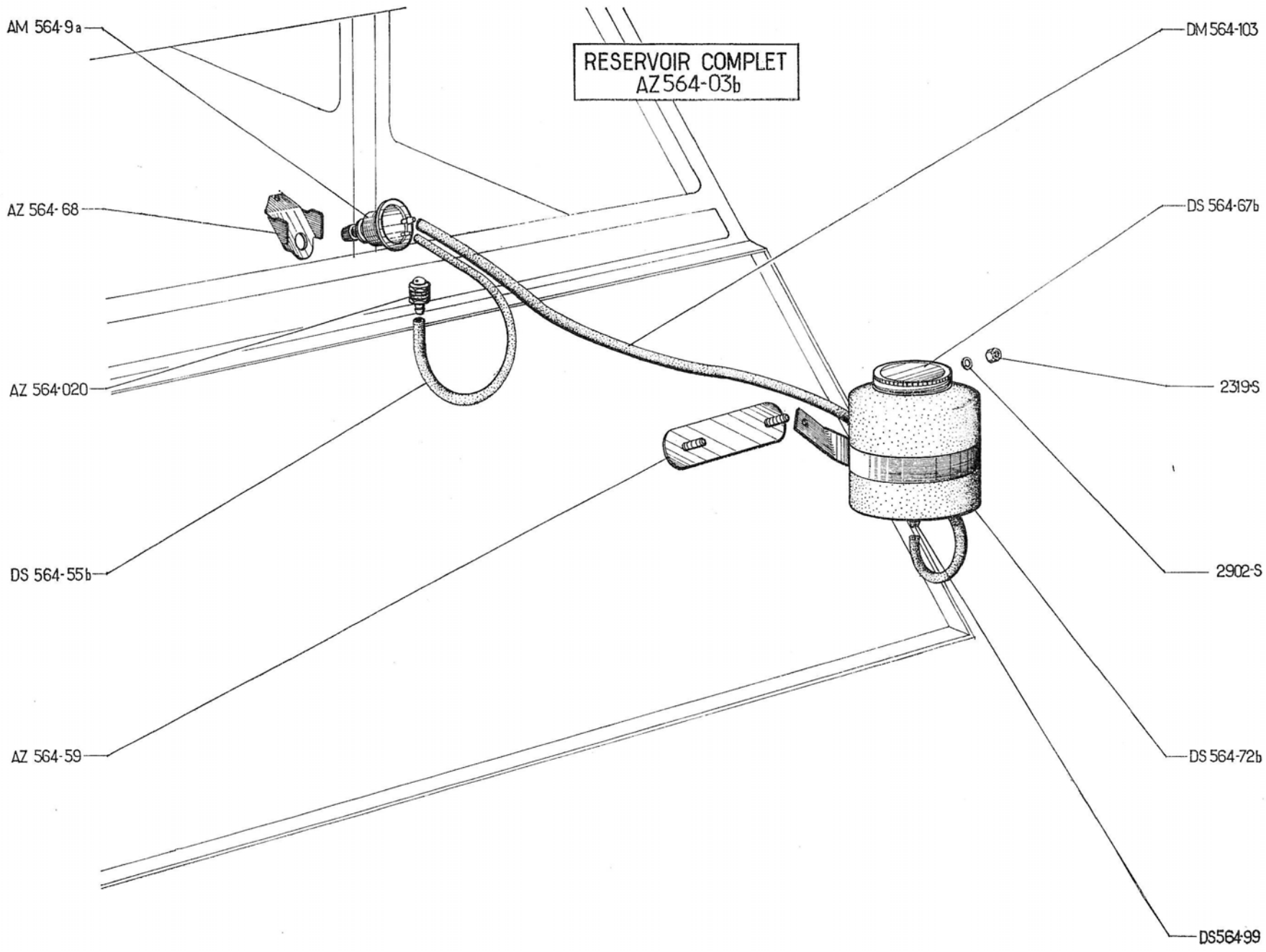
RESERVOIR COMPLET
AZ 564-03b
AM 564-9a
AZ 564-68
AZ 564-020
DS 564-55b
AZ 564-59
DM 564-103
DS 564-67b
2319-S
2902-S
DS 564-72b
DS564-99

NUMÉRO	DÉSIGNATION	COEFF^t
	Depuis Avril 67	
AZ 564-03b	Réservoir complet (R. X).	1
AZ 564-020	Gicleur complet (R. X).	1
AM 564-9a	Pompe (R. X).	1
AZ 564-59	Renfort avec vis soudées de fixat. du réservoir sur tablier (R. VI).	1
AZ 564-68	Support de pompe sur planche de bord (R. VI).	1
DS 564-55b	Tube, diam. 4 mm, de la pompe au gicleur, long. 1 m (R. X).	1
DS 564-67b	Couvercle (R. X).	1
DS 564-72b	Réservoir sans collier ni couvercle (R. X).	1
DS 564-99	Soupape de réservoir (R. X).	1
DM 564-103	Tube d'aspiration de 6 mm de la pompe au réservoir, long. 1 m (R. X).	1
2.319-S	Écrou H de 5×75 de serrage du réservoir sur tablier.	2
2.902-S	Rondelle contact de 5,1×12,2 sous écrous de serrage du réservoir sur tablier (R. VI).	2

NUMÉRO	DÉSIGNATION	COEFF^t
	NOTA. Les pièces ne figurant pas dans le texte ci-dessous ne sont plus fournies.	
	Jusque Janvier 54.	
A 241-1	Ventilateur 8 pales. Jusque Juin 53.	1
A 241-1a	Ventilateur 4 pales. Juin 53-Septembre 54.	1
A 241-95	Vis TH de 10×70 (14 mm sur plats) de fixat. de ventilateur.	1
A 532-0e	Dynamo complète, fixat. sur carter par 2 vis (R. X). Depuis Novembre 52. Remplace modèle précédent. Voir MR 4040/40.	1
A 532-11a	Porte-balai de la dynamo fixée par 2 vis; tube de maintien du ressort dans l'axe des trous de fixat. sur couvercle. Depuis Novembre 52.	2
A 532-15	Ressort de porte-balai de la dynamo fixée par 3 vis, longueur 12 mm. Jusque Novembre 52.	2
A 532-15a	Ressort de porte-balai de la dynamo fixée par 2 vis, longueur 17 mm. (R. VI). Depuis Novembre 52.	2
A 532-16a	Couvercle avec porte-balais montés et balais, 2 trous pour passage des vis de fixation sur carter. Depuis Novembre 52.	1
A 532-19	Balai, épaisseur 7 mm (R. VI).	2
A 532-94	Vis TH de 7 × 100 avec isolant, long. sous tête 120 mm, de fixat. de la dynamo sur carter moteur. Jusque Novembre 52.	3
A 532-94a	Vis TH de 7 × 100 partie lisse, diamètre 6 mm avec isolant, de fixation de la dynamo A 532-0a, longueur sous tête 90 mm. Depuis Novembre 52.	2
A 532-99	Cheminée filetée à 10 × 100 extér. et 7 × 100 intér., long. 19 mm, de fixat. de la dynamo sur carter moteur.	
	— jusque Novembre 52.	3
	— depuis Novembre 52.	2
A 535-1	Régulateur Ducellier (SP 39 ou 1283) (R. X).	1
2.262-S	Rondelle plate de 4,25 × 10 × 1 sous écrous de serrage de borne d'excitation.	2
2.265-S	Vis TF de 5×17,5 de fixat. de masse polaire (R. VI). Jusque Novembre 50.	6
2.269-S	Écrou H de 4 × 75 (haut. 4 mm) de borne d'excitation.	2
2.284-S	Rondelle crantée de 4,2 × 8 sous écrous de borne d'excitation (R. VI).	2
2.308-S	Vis TR de 4×20 d'excitation de la dynamo fixée par 2 vis (R. VI).	1
2.312-S	Rondelle de 5,5 × 12 × 1 sous écrous de serrage de borne positive.	2
2.320-S	Écrou H de 5 × 75 (haut. 3,5 mm) de borne positive.	2
2.334-S	Rondelle crantée de 5,2×9,4 sous écrous de borne positive (R. VI).	2
2.502-S-30	Vis TR à pointe de 5×10 :	
	— de fixat. du régulateur.	2
	— de connexion de balai.	2

NUMÉRO	DÉSIGNATION	COEFF.
	NOTA. Les pièces ne figurant pas dans le texte ci-dessous ne sont plus fournies.	
	Janvier 54 - Juillet 62	
A 241-1a	Ventilateur 4 pales. A, AU. Juin 53-Septembre 54.	1
AZ 241-1b	Ventilateur 6 pales, AZ, AZU. Remplace modèle précédent.	1
A 241-95	Vis TH de 10×70 (14 mm sur plat) de fixat. du ventilateur.	1
A 532-0e	Dynamo complète, fixat. sur carter par deux vis (G. 11 R. 76). (R. X).	1
A 532-5d	Vis TP de 4×18 d'excitation (R. VI). Depuis Septembre 55.	1
A 532-11c	Porte-balai avec ressort (R. X).	2
A 532-16e	Couvercle avec porte-balais, ressorts sans balais (R. X). Depuis Septembre 55.	1
A 532-19b	Balai ave cosse (R. X).	2
A 532-27e	Bobines inductrices (jeu de 4) (R. X). Depuis Septembre 55.	1
A 532-28b	Induit (R. X). Jusque Septembre 55.	1
A 532-28d	Induit (R. X). Depuis Septembre 55.	1
A 532-31b	Vis TR de 5×18 (pas de 90) de borne masse (R. X).	1
A 532-31d	Vis TP de 5×25 (pas de 90) de borne dynamo (R. X). Depuis Septembre 55.	1
A 532-91	Vis TF de fixat. des masses polaires (R. X).	4
A 532-94e	Vis TH de 7×95 de fixat. de la dynamo (R. X). Depuis Septembre 55.	2
A 532-99	Cheminée filetée à 10×100 extér. et 7×100 intér., long. 19 mm de fixat. de la dynamo sur carter moteur.	2
A 533-96	Écrou H de 5×90 de borne (R. X).	4
A 535-1	Régulateur Ducellier, 6 volts (1283) (R. X). Jusque Septembre 55.	1
A 535-1c	Régulateur Ducellier, 6 volts (1283 B) (R. X). Depuis Septembre 55.	1
A 535-1e	Régulateur Cibié, 6 volts (R 61) (R. X). Depuis Novembre 55.	1
2.269-S	Écrou H de 4×75 de la vis d'excitation.	2
2.284-S	Rondelle crantée de 4,2×8 sous écrous de vis d'excitation (R. VI).	2
2.334-S	Rondelle crantée de 5,2×9,4 sous écrous de bornes dynamo et masse (R. VI).	4
2.502-S-30	Vis TR de 5×10 de fixat. du régulateur (R. VI).	2
702.295	Ressort de porte-balai (R. X).	2

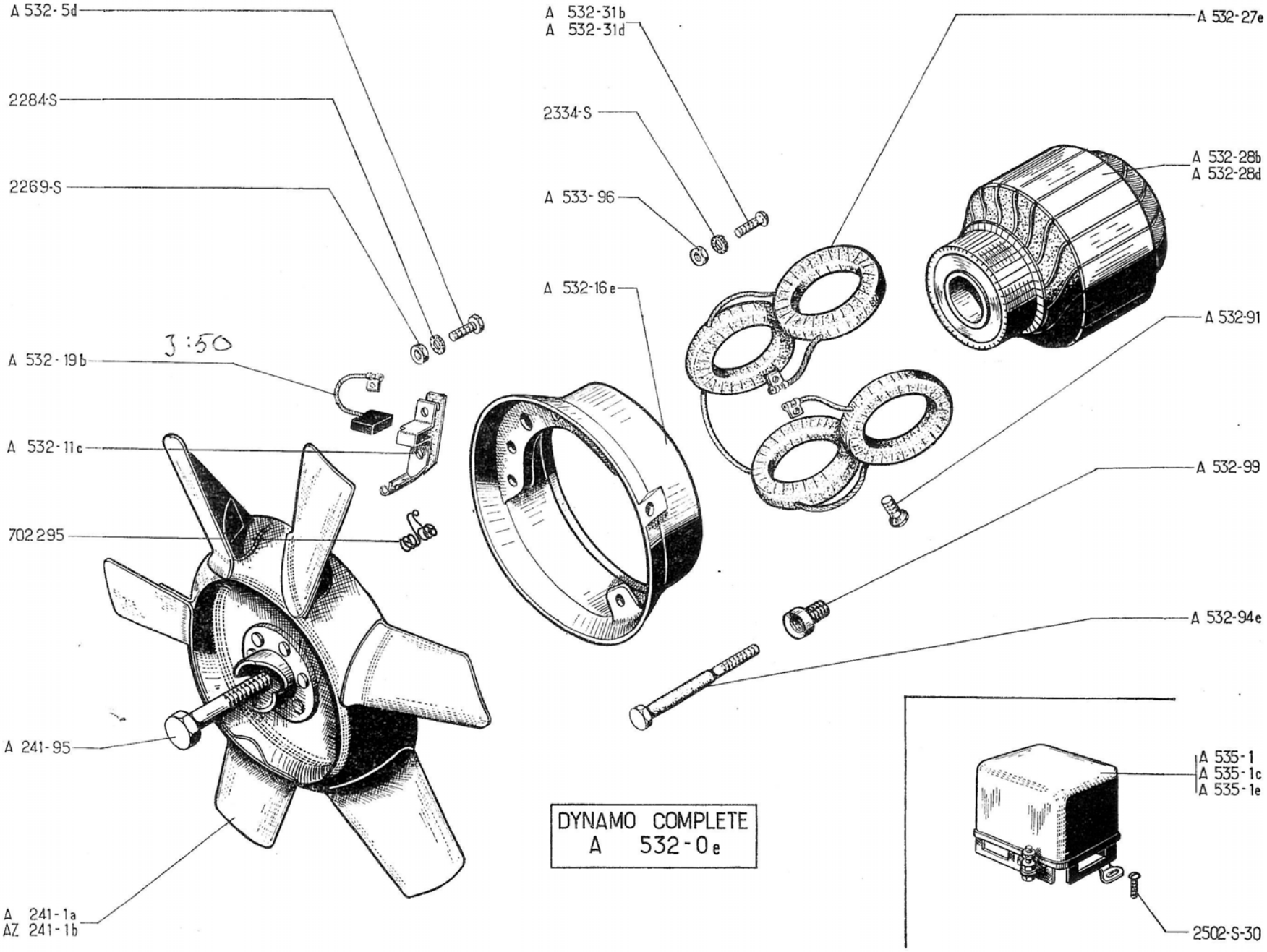
A 532-5d
2284-S
2269-S
A 532-19b
3:50
A 532-11c
702295
A 241-95
A 241-1a
AZ 241-1b
A 532-31b
A 532-31d
2334-S
A 533-96
A 532-16e
A 532-27e
A 532-28b
A 532-28d
A 532-91
A 532-99
A 532-94e
A 535-1
A 535-1c
A 535-1e
2502-S-30
DYNAMO COMPLETE
A 532-0e

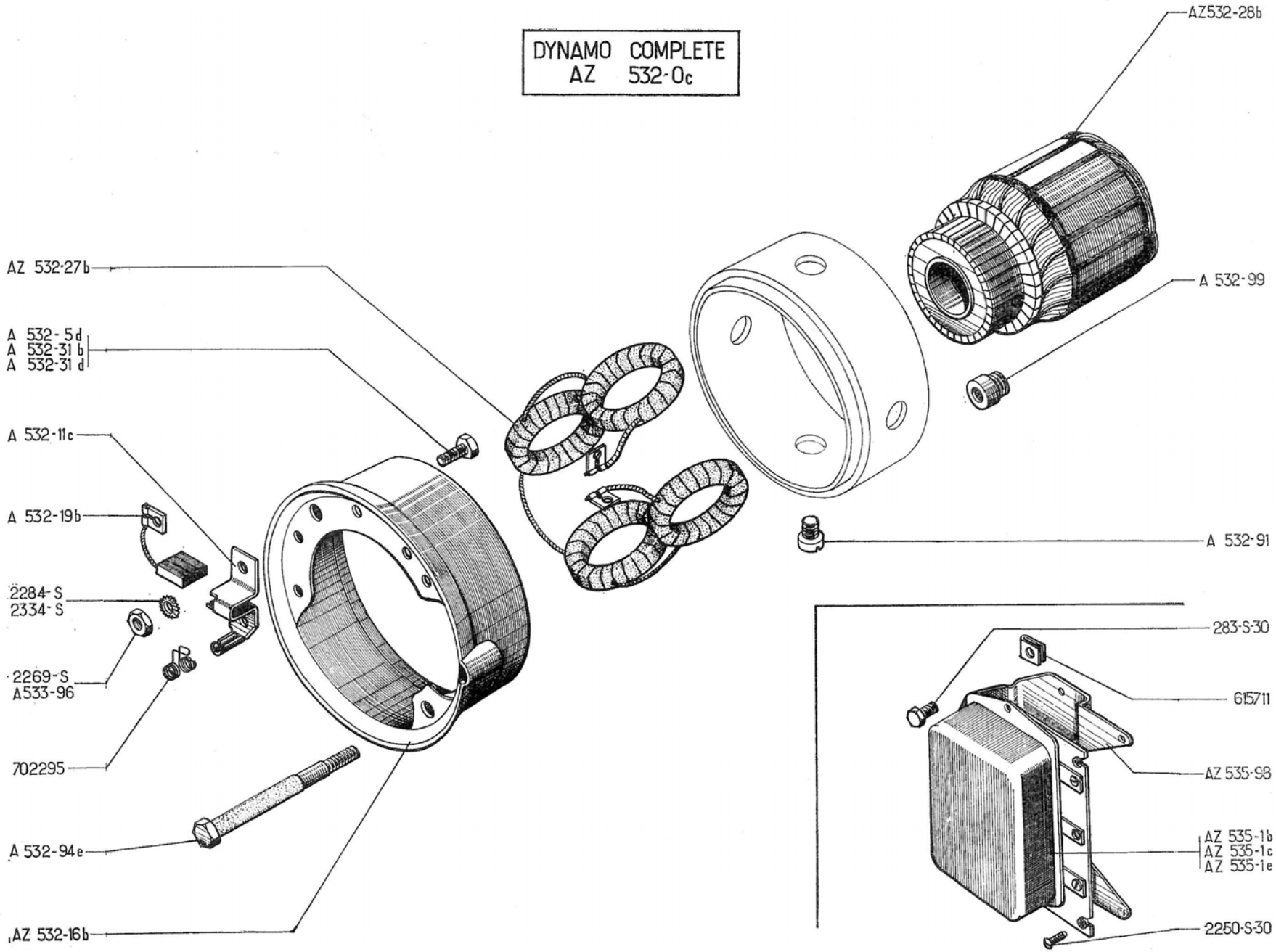
DYNAMO COMPLETE
AZ 532-0c
AZ532-28b
A 532-99
AZ 532-27b
A 532-5d
A 532-31 b
A 532-31 d
A 532-11c
A 532-19b
A 532-91
2284-S
2334-S
2269-S
A533-96
702295
A 532-94e
AZ 532-16b
283-S-30
615711
AZ 535-98
AZ 535-1b
AZ 535-1c
AZ 535-1e
2250-S-30

NUMÉRO	DÉSIGNATION	COEFF[t]
	Depuis Juillet 62	
AZ 532-0c	Dynamo complète (G 11 R 111). (R. X).	1
A 532-5d	Vis TP de 4 × 18 d'excitation (R. VI).	1
A 532-11c	Porte-balai avec ressort (R. X).	2
AZ 532-16b	Couvercle avec porte-balai et ressort, sans balai (R. X).	1
A 532-19b	Balai avec cosse (R. X).	2
AZ 532-27b	Bobines inductrices (jeu de 4) (R. X).	1
AZ 532-28b	Induit (R. X).	1
A 532-31b	Vis TR de 5 × 18 pas de 90 de borne dynamo (R. X).	1
A 532-31d	Vis TP de 5 × 25 (pas de 90) de borne dynamo (R. X).	1
A 532-91	Vis TF de 10×15 de fixat. des masses polaires (R. X).	4
A 532-94e	Vis TH de 7 × 95 de fixat. de la dynamo (R. X).	2
A 532-99	Cheminée filetée de 10 × 100 extérieure et 7 × 100 intérieure, long. 19 mm de fixat. de la dynamo sur carter.	2
A 533-96	Écrou H de 5 × 90 de borne (R. X).	4
AZ 535-1b	Régulateur Ducellier (8325 A) (R. X).	1
AZ 535-1c	Régulateur Paris-Rhône (XT 212) (R. X).	1
AZ 535-1e	Régulateur Cibié (D 67) (R. X). Depuis Mars 63.	1
AZ 535-98	Support de régulateur.	1
283-S-30	Vis TH de 5×14 de fixat. du support de régulateur.	2
2.250-S-30	Vis TR de 5×18 à pointe de fixat. du régulateur sur support (R. VI).	3
2.269-S	Écrou H de 4 × 75 de la vis d'excitation.	2
2.284-S	Rondelle crantée de 4,2 × 8 sous écrou de vis d'excitation (R. VI).	2
2.334-S	Rondelle crantée de 5,2 × 9,4 (R. VI).	
	— sous écrou de borne dynamo et masse	4
	— de fixat. du support de régulateur.	2
615.711	Écrou clips pour vis de 5 de fixat. du régulateur sur support (R. VI).	3
702.295	Ressort de porte-balai (R. X).	2

NUMÉRO	DÉSIGNATION	COEFF.
	NOTA. — Les pièces ne figurant pas dans le texte ci-dessous ne sont plus fournies.	
	Janvier 54 - Juillet 62	
A 241-1a	Ventilateur 4 pales. A, AU. Juin 53-Septembre 54.	1
AZ 241-1	Ventilateur 6 pales. AZ, AZU. Remplace modèle précédent.	1
A 241-95	Vis TH de 10×70 (14 mm sur plat) de fixat. du ventilateur.	1
A 532-0g	Dynamo complète, fixat. sur carter par deux vis (repère 7060 D) (R. X). Depuis Février 58. Remplace modèle monté. Jusque Février 58.	1
A 532-5e	Vis de borne excitation (R. VI). Depuis Novembre 55.	1
A 532-11e	Porte-balai masse (R. X). Jusque Février 58.	1
A 532-11i	Porte-balai prise et masse (R. X). Depuis Février 58.	2
A 532-15e	Ressort de balai (R. X). Depuis Février 58.	2
A 532-16g	Couvercle avec porte-balais, sans balai (R. X). Depuis Février 58. — Remplace modèle précédent. Novembre 55-Février 58; d.e.o. : 2-A 532-19f.	1
A 532-19c	Balai monté avec ressort (R. X). Jusque Février 58.	2
A 532-19f	Balai sans ressort (R. X). Depuis Février 58.	2
A 532-27f	Bobines inductrices (jeu de 4) (R. X). Depuis Novembre 55.	1
A 532-28e	Induit (R. X).	1
A 532-31c	Vis TC de 5×10 (pas de 90) de borne dynamo (R. VI).	1
A 532-82	Axe de fixat. de porte-balai, diam. 4 mm et 7 mm, long. 21 mm (R. VI). Depuis Février 58.	2
A 532-90	*Vis TR de 4×8,5 de fixat. des balais (R. VI). Jusque Février 58. N.F.P.*	2
A 532-94d	Vis TH de fixat. de la dynamo, long. sous tête 93 mm (R. X).	2
A 532-99	Cheminée filetée à 10×100 extér. et 7×100 intér., long. 19 mm de fixat. de la dynamo sur carter moteur.	2
A 533-96	Écrou H de 5×90 de borne (R. X).	2
A 535-1	Régulateur Ducellier, 6 volts (8.261 A) (R. X). Jusque Novembre 55.	1
A 535-1c	Régulateur Ducellier, 6 volts (1.283 B) (R. X) Depuis Novembre 55.	1
A 535-1e	Régulateur Cibié, 6 volts (R 61) (R. X). Depuis Novembre 55.	1
2.269-S	Écrou H de 4×75 de vis d'excitation.	2
2.284-S	Rondelle crantée de 4,2×8 sous écrous de vis d'excitation (R. VI).	2
2.334-S	Rondelle crantée de 5,2×9,4 sous écrous de borne dynamo (R. VI).	2
2.502-S-30	Vis TR de 5×10 de fixat. du régulateur (R. VI).	2

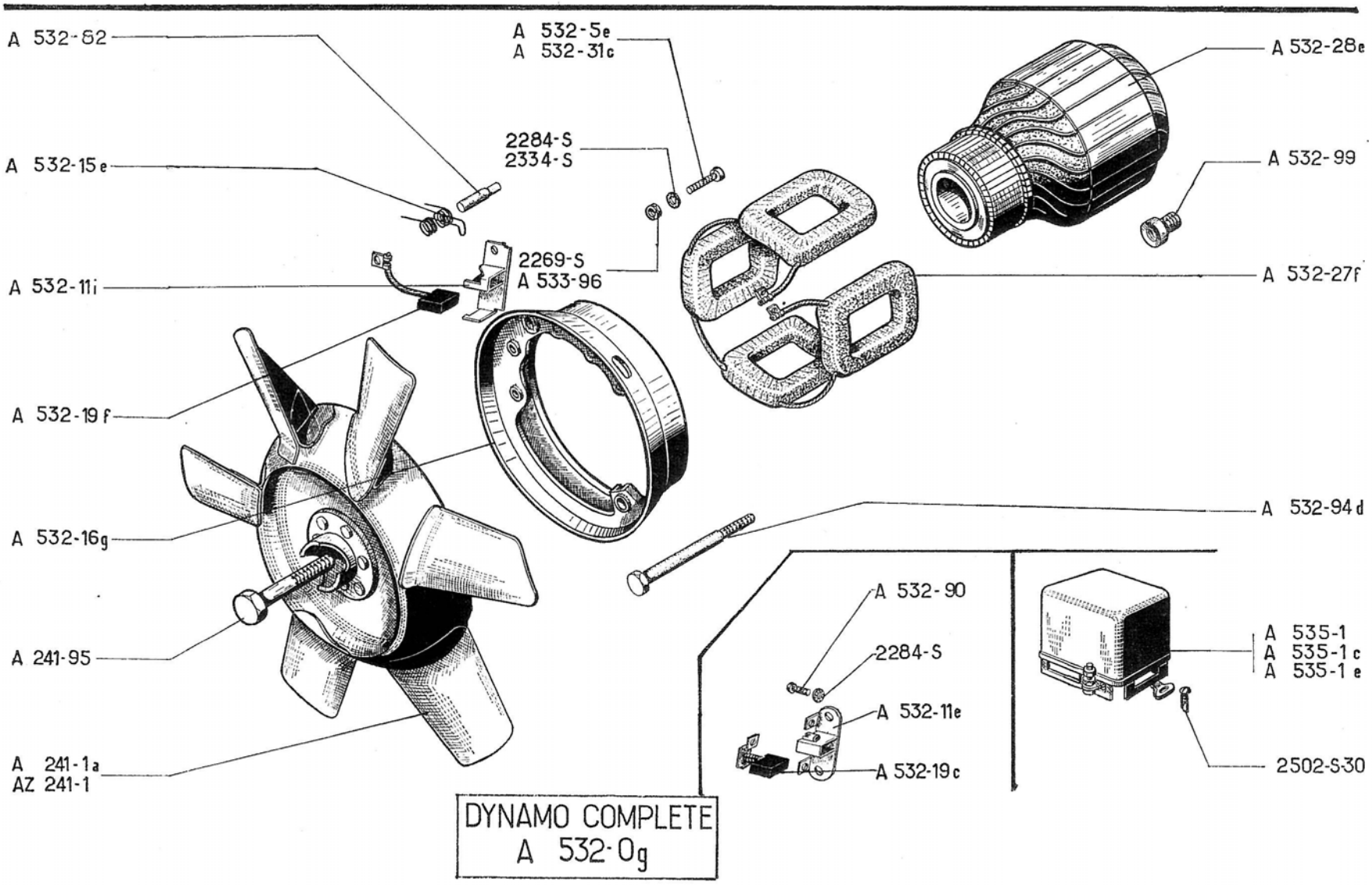
A 532-82
A 532-5e
A 532-31c
A 532-28e
2284-S
2334-S
A 532-15e
A 532-99
2269-S
A 533-96
A 532-11i
A 532-27f
A 532-19f
A 532-94d
A 532-16g
A 532-90
2284-S
A 535-1
A 535-1c
A 535-1e
A 241-95
A 532-11e
A 532-19c
2502-S-30
A 241-1a
AZ 241-1
DYNAMO COMPLETE
A 532-0g

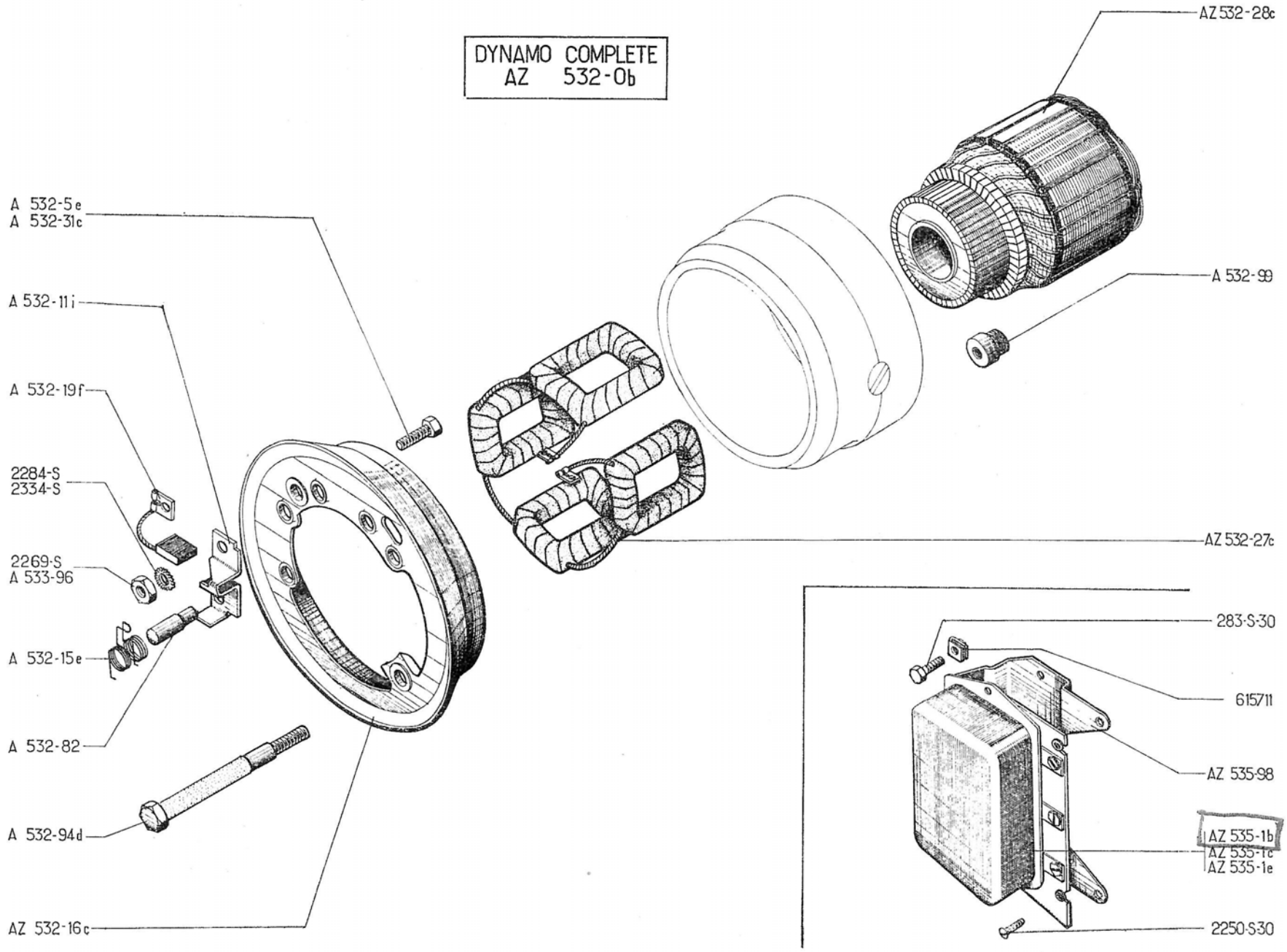
DYNAMO COMPLETE
AZ 532-0b
AZ 532-28c
A 532-99
A 532-5e
A 532-31c
A 532-11i
A 532-19f
2284-S
2334-S
2269-S
A 533-96
A 532-15e
A 532-82
A 532-94d
AZ 532-16c
AZ 532-27c
283-S-30
615711
AZ 535-98
AZ 535-1b
AZ 535-1c
AZ 535-1e
2250-S-30

NUMÉRO	DÉSIGNATION	COEFF.
	Depuis Juillet 62	
AZ 532-0b	Dynamo complète (7276) (R. X).	1
A 532-5e	Vis de borne d'excitation (R. VI).	1
A 532-11i	Porte-balai prise et masse (R. X).	2
A 532-15e	Ressort de balai (R. X).	2
AZ 532-16c	Couvercle avec porte-balai sans balai (R. X).	1
A 532-19f	Balai (R. X). Jusque Janvier 68.	2
AZ 532-27c	Bobines inductrices (R. X).	1
AZ 532-28c	Induit (R. X). Jusque Janvier 68.	1
A 532-31c	*Vis TC de 5×10 (pas de 90) de borne dynamo (R. VI). N.F.P.*	1

NUMÉRO	DÉSIGNATION	COEFF.
A 532-82	Axe de fixation de porte-balai diam. 4 mm et 7 mm, long. 21 mm (R. VI).	2
A 532-94d	Vis TH de fixation de la dynamo, long. sous tête 93 mm (R. X).	2
A 532-99	Cheminée filetée à 10 × 100 extérieure et 7 × 100 intérieure, long. 19 mm de fixat. de la dynamo sur carter-moteur.	2
AZ 532-128a	Induit (R. X). Depuis Janvier 68.	1
AZ 532-129a	Jeu de balai (R. X). Depuis Janvier 68.	1
A 533-96	Écrou H de 5 × 90 de borne (R. X).	2
AZ 535-1b	Régulateur Ducellier (8325 A) (R. X).	1
AZ 535-1c	Régulateur Paris-Rhône (XT 212) (R. X).	1

NUMÉRO	DÉSIGNATION	COEFF.
AZ 535-1e	Régulateur Cibié (D 67) (R. X). Depuis Mars 63.	1
AZ 535-98	Support de régulateur.	1
283-S-30	Vis TH de 5œ14 de fixat. du support de régulateur.	2
2.250-S-30	Vis TR de 5×18 à pointe de fixat. du régulateur sur support (R. VI).	3
2.269-S	Écrou H de 4 × 75 de la vis d'excitation.	2
2.284-S	Rondelle crantée de 4,2 × 8 sous écrou de vis d'excitation (R. VI).	2
2.334-S	Rondelle crantée de 5,2 × 9,4 (R. VI).	
	— sous écrou de borne dynamo et masse	2
	— de fixat. de support de régulateur.	2
615.711	Écrou clips pour vis de 5, de fixat. du régulateur sur support (R. VI).	3

Les numéros soulignés indiquent les pièces nouvelles ne figurant pas sur la planche.

NUMÉRO	DÉSIGNATION	COEFF^t
AM 532-0m	Dynamo complète (7302 G) (R. X).	1
AM 532-03	Palier, côté collecteur (R. X).	1
AM 532-07	Palier, côté entraînement (R. X).	1
AM 532-4	Bobines inductrices (jeu de 2) (R. X).	1
AM 532-5	Borne (R. X).	1
AM 532-11	Porte-balai (R. X).	2
AM 532-15	Ressort de balai (R. X).	2
AM 532-17a	Courroie (repère 1040) (R. X).	1
AM 532-19d	Balai positif et négatif (R. X).	2
AM 532-28e	Induit (R. X).	1
AM 532-32	Tendeur de courroie.	1

NUMÉRO	DÉSIGNATION	COEFF^t
AM 532-34	Poulie (R. X).	1
AZ 532-60	Demi-boîtier AV de ventilation de la dynamo.	1
	Rondelle de réglage de poulie (R. X).	ALD
AM 532-85	— Épais. 1 mm.	
AM 532-85a	— Épais. 2 mm.	
AM 532-85b	— Épais. 3 mm.	
AM 532-94	Tige d'assemblage des paliers (R. X).	2
AM 535-92	Support de régulateur avec écrou soudé.	1
DS 532-13	Bague de 17×21×18 du palier côté collecteur (R. X).	1
DM 535-1d	Régulateur Ducellier (8243) (R. X).	1

NUMÉRO	DÉSIGNATION	COEFF^t
484-S	Vis TH de 7×17,5 de fixat. du tendeur sur dynamo.	1
2.369-S	Écrou H de 6×100 des tiges de serrage des paliers.	2
2.372-S	Écrou H de 9×125 de dynamo sur tubulure.	2
2.389-S	Rondelle crantée de 9,5×16,5 de vis de fixat. de dynamo sur tubulure (R. VI).	2
2.482-S	Rondelle plate de 7,5×14 de vis de fixat. du tendeur sur dynamo.	1
2.489-S	Écrou H de 7×100 de serrage de tendeur sur dynamo.	1
4.154-S	Clavette Woodruff de 4,6×5×16 de la poulie (R. X).	1
615.025	Écrou H de 16×125 de serrage de la poulie.	1

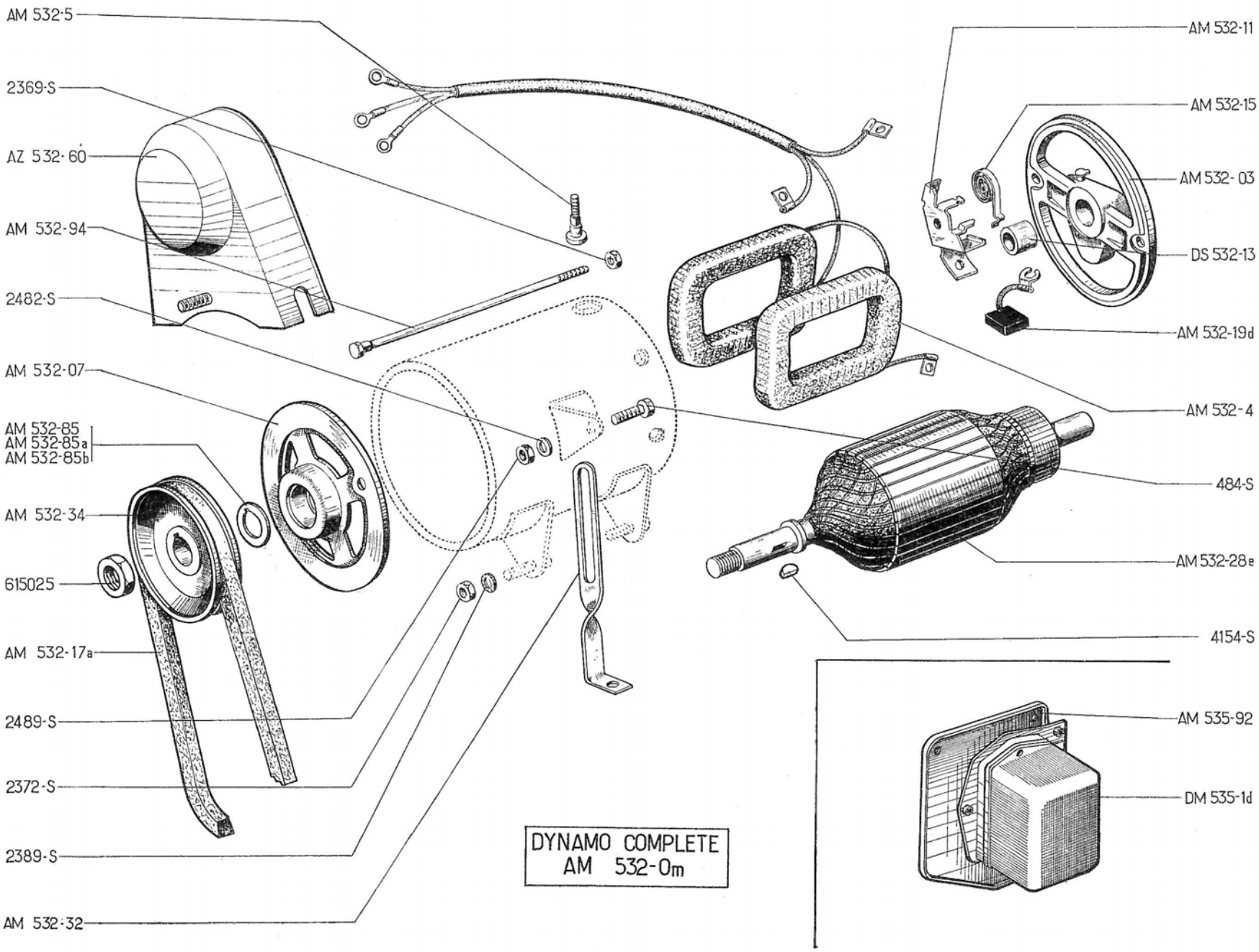
AM 532-5
2369-S
AZ 532-60
AM 532-94
2482-S
AM 532-07
AM 532-85
AM 532-85a
AM 532-85b
AM 532-34
615025
AM 532-17a
2489-S
2372-S
2389-S
AM 532-32
AM 532-11
AM 532-15
AM 532-03
DS 532-13
AM 532-19d
AM 532-4
484-S
AM 532-28e
4154-S
AM 535-92
DM 535-1d
DYNAMO COMPLETE
AM 532-0m

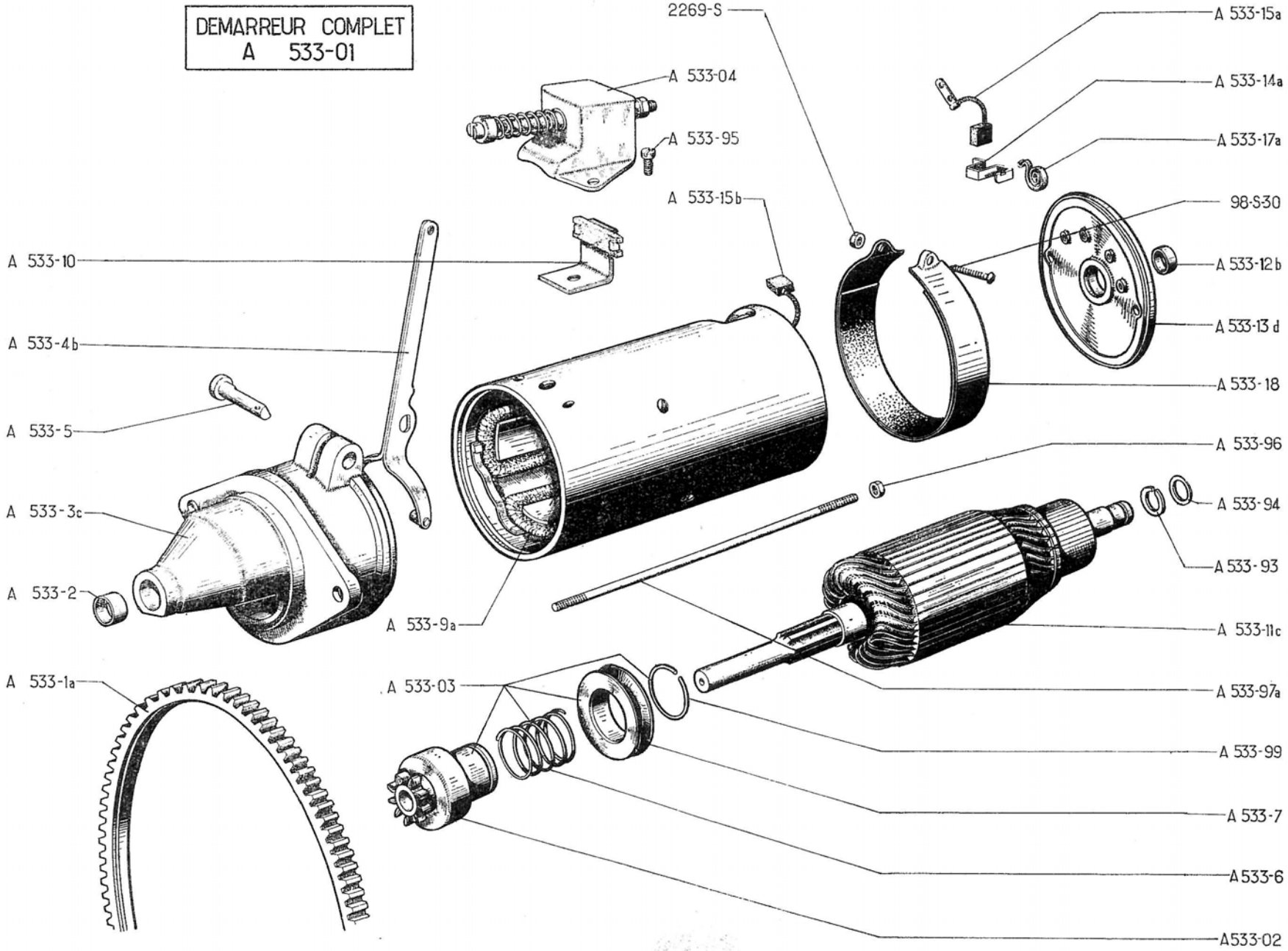
DEMARREUR COMPLET
A 533-01
2269-S
A 533-15a
A 533-04
A 533-14a
A 533-95
A 533-17a
A 533-15b
98-S-30
A 533-10
A 533-12b
A 533-13 d
A 533-4b
A 533-18
A 533-5
A 533-96
A 533-3c
A 533-94
A 533-93
A 533-2
A 533-9a
A 533-11c
A 533-1a
A 533-03
A 533-97a
A 533-99
A 533-7
A 533-6
A533-02

NUMÉRO	DÉSIGNATION	COEFFt
	NOTA. — Les pièces ne figurant pas dans le texte ci-dessous ne sont plus fournies.	
	Jusque Septembre 62	
A 533-01	Démarreur complet (381) (R. X).	1
A 533-02	Ensemble roue libre (pignon) (R. X).	1
A 533-03	Bendix complet (R. X).	1
A 533-04	Contacteur complet (R. X).	1
A 533-1a	Couronne de démarreur (107 dents), diam. int. 252 mm avec épaulement à 254 mm, largeur 11 mm. Mai 50-Février 54. Sans épaulement, largeur 9 mm. Depuis Février 54. Remplace modèle précédent (Voir dictionnaire de réparations N° 447).	1
A 533-2	Bague de 12 × 15 × 20 du palier côté entraînement (R. X).	1
A 533-3c	Palier bagué côté entraînement, diam. ext. 73 mm avec collerette, diam. d'emmanchement sur carcasse 77,45 mm (R. X). Depuis Mars 52.	1
A 533-4b	Fourchette de poussée du bendix (R. X).	1
A 533-5	Axe de fourchette, diam. 10 mm, long. sous tête 32 mm (R. X).	1
A 533-6	Ressort d'engrènement du pignon (R. X).	1
A 533-7	Poulie de bendix (R. X).	1
A 533-9a	Bobines inductrices avec balai positif soudé (jeu de 4) (R. X). Depuis Septembre 50.	1
A 533-10	Lame de contact (R. X).	1
A 533-11c	Induit complet, long. des lamelles 65 mm (R. X). Depuis Septembre 54.	1
A 533-12b	Bague de 12×15×15 du palier côté collecteur (R. X).	1
A 533-13d	Palier côté collecteur de démarreur, diam. d'emmanchement sur carcasse 77, 45 (sans balai) (R. X). Depuis Mars 52.	1
A 533-14a	Porte-balai, deux trous de 3 mm à 20 mm d'entr'axes de fixat. sur palier (R. X). Depuis Septembre 50.	2
A 533-15a	Balai positif, câble isolé, épais. 8 mm sans cosse, long. du câble 45 mm (R. X). Depuis Septembre 50.	1
A 533-15b	Balai négatif, épais. 8 mm, câble non isolé (R. X). Depuis Septembre 50.	1
A 533-17a	Ressort en spirale de balai positif et négatif (R. X). Depuis Septembre 50.	2
A 533-18	Sangle de fermeture (R. X).	1
A 533-93	Segment d'arrêt, diam. ext. 20 mm du palier côté collecteur (R.).	2
A 533-94	Rondelle de 13,2×18×1 de réglage de jeu latéral du palier côté collecteur (R. X).	ALD
A 533-95	Vis TH de 5 × 90, long. sous tête 10 mm, de fixat. du contacteur (R. X).	2
A 533-96	Écrou H de 5 × 90 de tige d'assemblage des paliers (R. X).	2
A 533-97a	Tige d'assemblage des paliers, long. 165 mm (filetages 5 × 90) (R. X). Depuis Septembre 50.	2
A 533-99	Jonc d'arrêt du bendix (R. X).	1
98-S-30	Vis TR à pointe de 4×30 de serrage de la sangle de fermeture (R. VI).	1
2.269-S	Écrou H de 4 × 75 de la vis de serrage de la sangle.	1

NUMÉRO	DÉSIGNATION	COEFF[1]
	Depuis Septembre 62	
AM 533-01	Démarreur complet (6.112 A) (R. X).	1
A 533-02	Ensemble roue libre (pignon) (R. X).	1
A 533-03	Bendix complet (R. X).	1
A 533-04	Contacteur complet (R. X).	1
A 533-1a	Couronne de démarreur (107 dents), épais. 9 mm.	1
A 533-2	Bague de 12 × 15 × 20 du palier côté entraînement (R. X).	1
AM 533-3	Palier bagué côté entraînement (R. X).	1
A 533-4b	Fourchette de poussée de lanceur (R. X).	1
AM 533-5	Axe de fourchette (R. X).	1
A 533-6	Ressort d'engrènement du pignon (R. X).	1
A 533-7	Poulie de bendix (R. X).	1
A 533-9a	Bobines inductrices avec balai positif soudé (jeu de 4) (R. X).	1
A 533-10	Lame de contact (R. X).	1
A 533-11c	Induit complet, long. des lamelles 65 mm (R. X).	1
A 533-12b	Bague de 12 × 15 × 15 du palier côté collecteur (R. X).	1
A 533-13d	Palier côté collecteur de démarreur, diam. d'emmanchement sur carcasse 77,45 mm (sans balai) (R. X).	1
A 533-14a	Porte-balai deux trous de 3 mm à 20 mm d'entr'axes de fixat. sur palier (R. X).	2
A 533-15a	Balai positif, câble isolé, épais. 8 mm sans cosse, long. du câble 45 mm (R. X).	1
A 533-15b	Balai négatif, épais. 8 mm, câble non isolé (R. X).	1
A 533-17a	Ressort en spirale de balai positif et négatif (R. X).	2
AZ 533-19	Patins de fourchette (R. X.)	2
A 533-93	Segment d'arrêt, diam. ext. 20 mm du palier côté collecteur (R. X).	2
A 533-94	Rondelle de 13,2 × 18 × 1 de du jeu latéral du palier, côté collecteur (R. X).	ALD
A 533-95	Vis TH de 5 × 90, long. sous tête 10 mm de fixat. du contacteur (R. X).	2
A 533-96	Écrou H de 5 × 90 de tige d'assemblage des paliers (R. X).	2
A 533-97a	Tige d'assemblage des paliers, long. 165 mm, filetage 5 × 90 (R. X).	2
A 533-99	Jonc d'arrêt du bendix (R. X).	1
577-S	*Vis TH de 7×25 de fixat. de démarreur. R. p.:* 487-S.	2

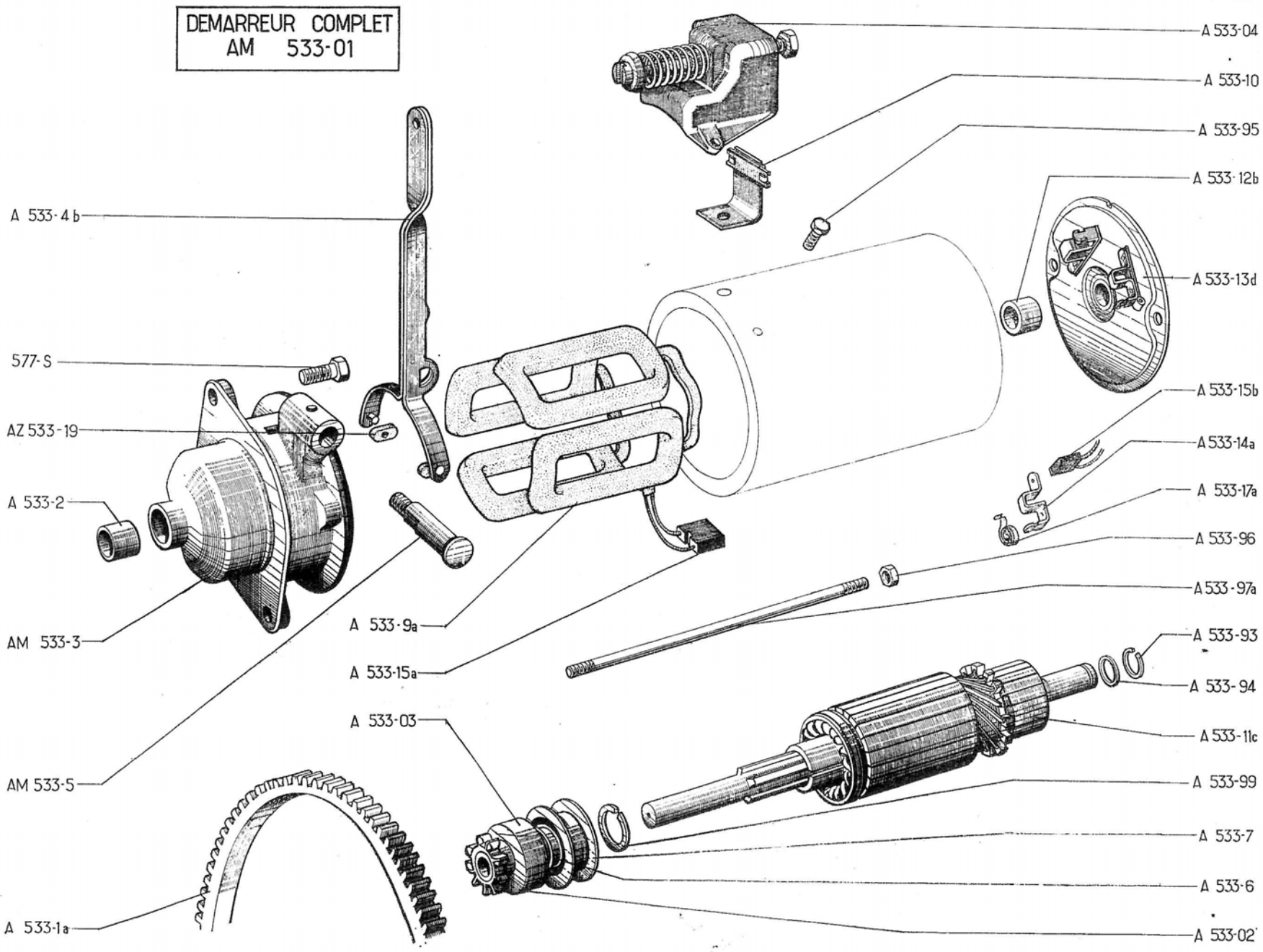
DEMARREUR COMPLET
AM 533-01
A 533-04
A 533-10
A 533-95
A 533-12b
A 533-13d
A 533-4b
577-S
AZ 533-19
A 533-2
AM 533-3
A 533-9a
A 533-15a
A 533-15b
A 533-14a
A 533-17a
A 533-96
A 533-97a
A 533-93
A 533-94
A 533-11c
A 533-99
A 533-7
A 533-6
A 533-02
A 533-03
AM 533-5
A 533-1a

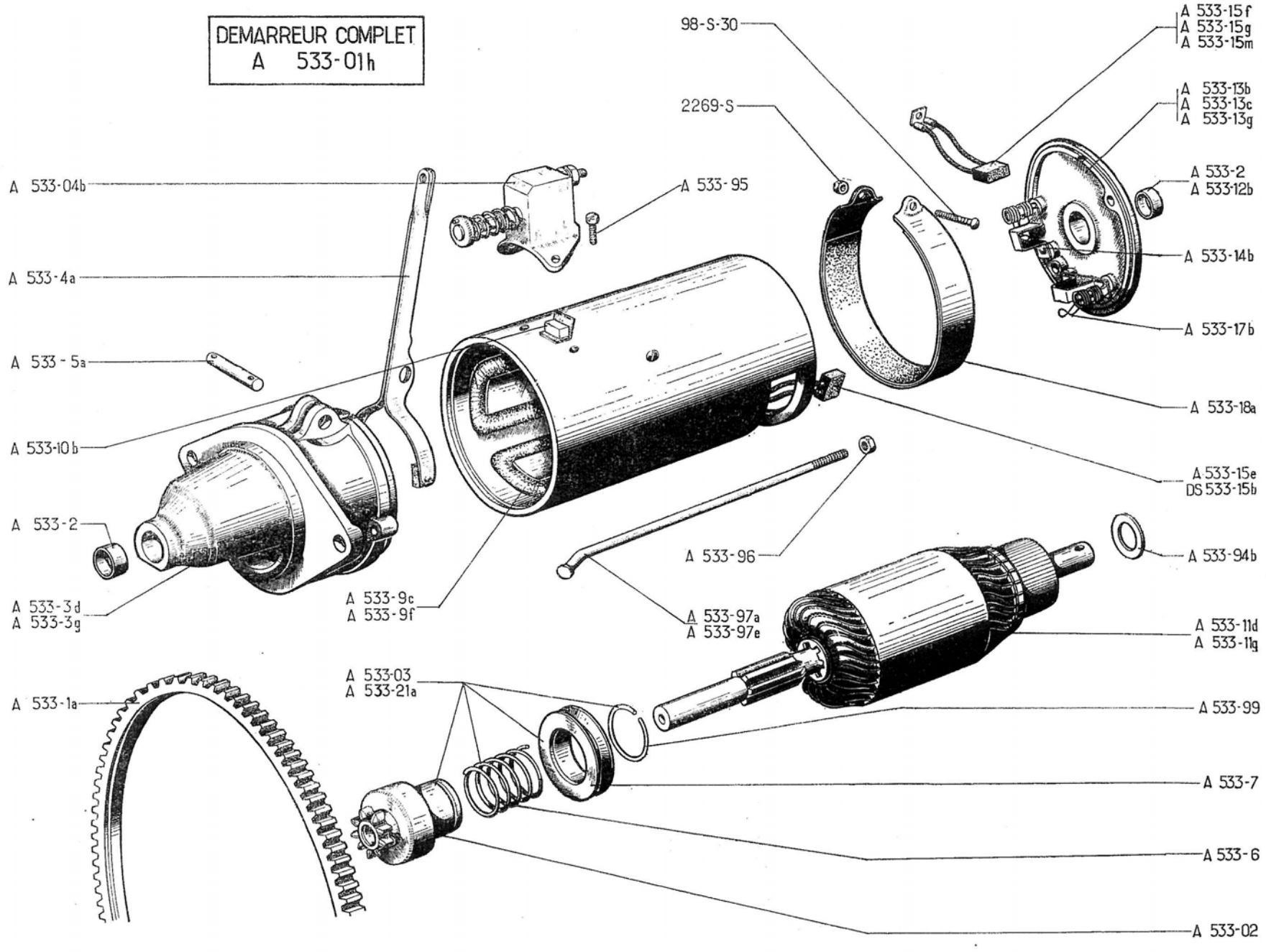
DEMARREUR COMPLET
A 533-01h
98-S-30
2269-S
A 533-15f
A 533-15g
A 533-15m
A 533-13b
A 533-13c
A 533-13g
A 533-2
A 533-12b
A 533-14b
A 533-17b
A 533-18a
A 533-15e
DS 533-15b
A 533-94b
A 533-11d
A 533-11g
A 533-99
A 533-7
A 533-6
A 533-02
A 533-04b
A 533-95
A 533-4a
A 533-5a
A 533-10b
A 533-2
A 533-3d
A 533-3g
A 533-9c
A 533-9f
A 533-96
A 533-97a
A 533-97e
A 533-03
A 533-21a
A 533-1a

NUMÉRO	DÉSIGNATION	COEFFt
	NOTA. — Les pièces ne figurant pas dans le texte ci-dessous ne sont plus fournies.	
	Jusque Septembre 62	
A 533-01h	Démarreur complet (D 8 L 33) (R. X).	1
A 533-02	Ensemble roue libre (pignon) (R. X). Jusque Juin 60.	1
A 533-03	Bendix complet (R. X). Jusque Juin 60.	1
A 533-04b	Contacteur complet (R. X).	1
A 533-1a	Couronne de démarreur (107 dents). diam. int. 252 mm avec épaulement à 254 mm, larg. 11 mm. Mai 50-Février 54. Sans épaulement, larg. 9 mm. Depuis Février 54.	1
A 533-2	Bague de 12×15×20 de palier (R. X).	
	— côté entraînement et collecteur.	2
	— côté entraînement. Depuis Septembre 56.	1
A 533-3d	Palier bagué, côté entraînement (R. X). Septembre 56-Juin 60.	1
A 533-3g	Palier bagué côté entraînement (R. X). Juin 60-Septembre 62.	1
A 533-4a	Fourchette avec axe de poussée du bendix (R. X).	1
A 533-5a	Axe de fourchette, diam. 8 mm, long. 33 mm, 2 trous de goupille (R. X).	1
A 533-6	Ressort d'engrènement du pignon (R. X). Jusque Juin 60.	1

NUMÉRO	DÉSIGNATION	COEFFt
A 533-7	Poulie de bendix (R. X). Jusque Juin 60.	1
A 533-9c	Bobines inductrices avec balai positif, largeur intérieure 16 mm (jeu de 4) (R. X). Octobre 54-Juin 60.	1
A 533-9f	Bobines inductrices avec balai positif (jeu de 4) (R. X). Depuis Juin 60.	1
A 533-10b	Borne de contact (R. X). Depuis Septembre 56.	1
A 533-11d	Induit complet, cannelures courtes (R. X). Septembre 56-Juin 60.	1
A 533-11g	Induit complet (R. X). Depuis Juin 60.	1
A 533-12b	Bague de palier côté collecteur (R. X). Depuis Septembre 56.	1
A 533-13b	Palier assemblé côté collecteur sans balai (R. X). Jusque Septembre 56.	1
A 533-13c	Palier assemblé côté collecteur, sans balai (R. X). Septembre 56-Juin 60.	1
A 533-13g	Palier assemblé côté collecteur sans balai (R. X). Depuis Juin 60.	1
A 533-14b	Porte-balai (R. X).	2
A 533-15e	Balai positif, épais. 10 mm, 2 câbles, long. 55 mm (R. X). Jusque Juin 60.	1

NUMÉRO	DÉSIGNATION	COEFFt
A 533-15f	Balai négatif, épais. 10 mm, 2 câbles et une cosse soudée percée d'un trou de 5 mm (R. X). Jusque Septembre 56.	1
A 533-15g	Balai négatif (R. X). Septembre 56-Juin 60.	1
A 533-15m	Balai négatif (R. X). Depuis Juin 60.	1
A 533-17b	Ressort de balai (R. X).	2
A 533-18a	Sangle de fermeture (R. X).	1
A 533-21a	Lanceur Paris-Rhône (R. X). Depuis Juin 60.	1
A 533-94b	Rondelle de réglage de jeu latéral du palier côté collecteur (R. X).	ALD
A 533-95	Vis TH de 5×90, long. sous tête 10 mm, de fixat. du contacteur (R. X).	2
A 533-96	Écrou H de 5×90 de tige d'assemblage des paliers (R. X).	2
A 533-97a	Tige d'assemblage des paliers, long. 165 mm (filetage 5×90) (R. X). Jusque Septembre 56.	2
A 533-97e	Tige d'assemblages des paliers (R. X). Depuis Juin 60.	2
A 533-99	Jonc d'arrêt du bendix (R. X).	1
DS 533-15b	Balai positif (R. X). Depuis Juin 60.	1
98-S-30	Vis TR à pointe de 4×30 de serrage de la sangle de fermeture (R. VI).	1
2.269-S	Écrou H de 4×75 de la vis de serrage de la sangle.	1

NUMÉRO	DÉSIGNATION	COEFF[t]
	Depuis Septembre 62	
AM 533-01a	Démarreur complet (D 8 L 38) (R. X).	1
A 533-04b	Contacteur complet (R. X).	1
AK 533-06a	Patins de fourchette R. X).	1
A 533-1a	Couronne de démarreur (107 dents), épais. 9 mm.	1
A 533-2	Bague de 12 × 15 × 20 de palier côté entraînement (R. X).	1
AM 533-3a	Palier bagué côté entraînement (R. X).	1
A 533-4a	Fourchette avec axe de poussée du lanceur (R. X).	1
A 533-5a	Axe de fourchette, diam. 8 mm long. 33 mm, 2 trous de goupille (R. X).	1
A 533-9f	Bobines inductrices (jeu de 4) (R. X).	1
A 533-10b	Borne de contact (R. X).	1
A 533-11g	Induit (R. X).	1
A 533-12b	Bague de palier côté collecteur (R. X).	1
A 533-13g	Palier assemblé côté collecteur (R. X).	1
A 533-14b	Porte-balai (R. X).	2
A 533-15m	Balai négatif (R. X).	1
A 533-17b	Ressort de balai (R. X).	2
A 533-18a	Sangle de fermeture (R. X).	1
A 533-21a	Lanceur Paris-Rhône (R. X).	1
A 533-94b	Rondelle de réglage de jeu latéral du palier côté collecteur (R. X).	ALD
A 533-95	Vis TH de 5 × 90 long. sous tête 10 mm de fixat. du contacteur (R. X).	2
A 533-96	Écrou H de 5 × 90 de tige d'assemblage des paliers (R. X).	2
A 533-97e	Tige d'assemblage des paliers (R. X).	2
	———	
DS 533-15b	Balai positif (R. X).	1
98-S-30	Vis TR à pointe de 4×30 de serrage de la sangle de fermeture (R. VI).	1
577-S	*Vis TH de 7×25 de fixat. de démarreur. R. p. 487-S.*	2
2.269-S	Écrou H de 4 × 75 de la vis de serrage de la sangle.	1

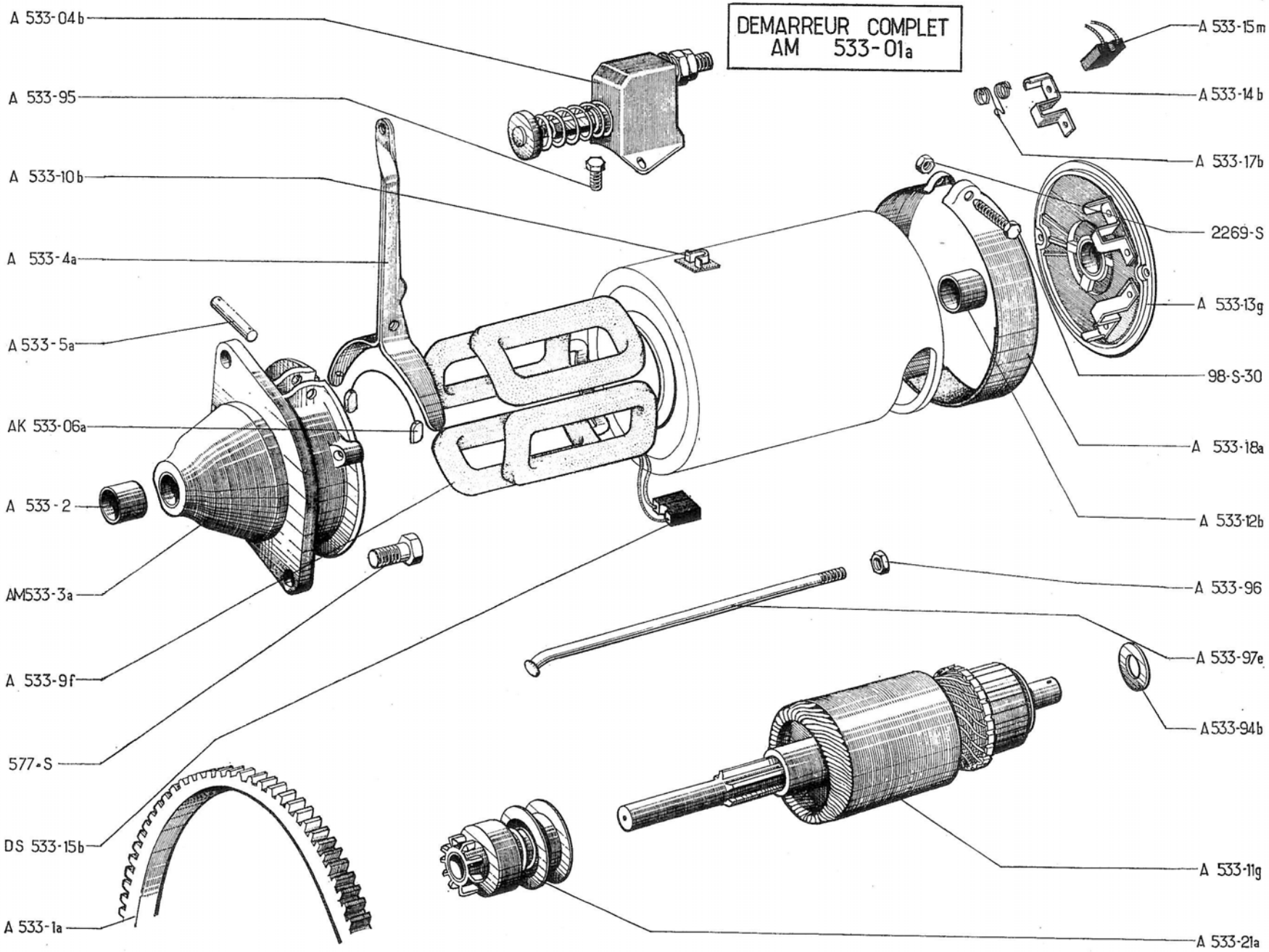
DEMARREUR COMPLET
AM 533-01a
A 533-04b
A 533-95
A 533-10b
A 533-4a
A 533-5a
AK 533-06a
A 533-2
AM533-3a
A 533-9f
577-S
DS 533-15b
A 533-1a
A 533-15m
A 533-14b
A 533-17b
2269-S
A 533-13g
98-S-30
A 533-18a
A 533-12b
A 533-96
A 533-97e
A533-94b
A 533-11g
A 533-21a

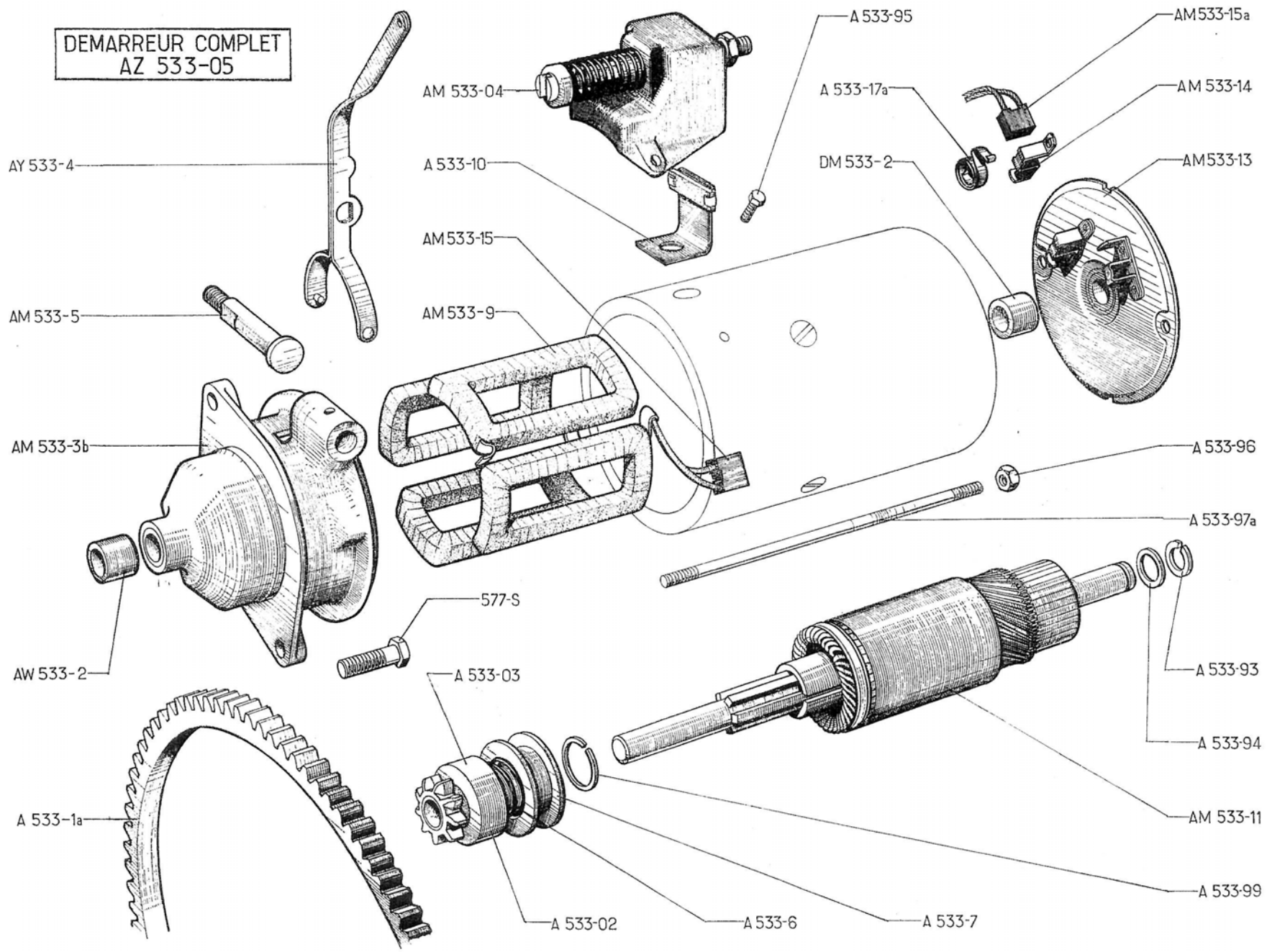
DEMARREUR COMPLET
AZ 533-05
AY 533-4
AM 533-04
A 533-10
AM 533-5
AM 533-15
AM 533-9
AM 533-3b
AW 533-2
577-S
A 533-03
A 533-1a
A 533-02
A 533-6
A 533-7
A 533-95
A 533-17a
DM 533-2
AM533-15a
AM 533-14
AM533-13
A 533-96
A 533-97a
A 533-93
A 533-94
AM 533-11
A 533-99

NUMÉRO	DÉSIGNATION	COEFF[t]
A 533-02	Ensemble roue libre (pignon du bendix) (R. X).	1
A 533-03	Bendix complet (R. X).	1
AM 533-04	Contacteur complet (R. X).	1
AZ 533-05	Démarreur complet (6174) (R. X).	1
A 533-1a	Couronne de démarreur (107 dents), épais. 9 mm.	1
AW 533-2	Bague de 10×13×12 du palier côté entraînement (R. X).	1
AM 533-3b	Palier bagué, côté entraînement (R. X).	1
AY 533-4	Fourchette de poussée de lanceur (R. X).	1
AM 533-5	Axe de fourchette (10×48) filetage 6×100 (R. X).	1
A 533-6	Ressort d'engrènement du pignon de bendix (R. X).	1
A 533-7	Poulie de bendix (R. X).	1
AM 533-9	Bobines inductrices (R. X).	1
A 533-10	Lame de contact (R. X).	1
AM 533-11	Induit (R. X).	1
AM 533-13	Palier, côté collecteur (sans balai) (R. X).	1
AM 533-14	Porte-balai (R. X).	2
AM 533-15	Balai positif (R. X).	1
AM 533-15a	Balai négatif (R. X).	1
A 533-17a	Ressort de balai (R. X).	2
A 533-93	Segment d'arrêt, diam. ext. 20 mm, du palier, côté collecteur (R. X).	2
A 533-94	Rondelle de 13,2×18×1 de réglage de jeu latéral du palier, côté collecteur (R. X).	ALD
A 533-95	Vis TH de 5×90, long. sous tête 10 mm, de fixat. du contacteur (R. X).	2
A 533-96	Écrou H de 5×90 de tige d'assemblage des paliers (R. X).	2
A 533-97a	Tige d'assemblage des paliers, long. 165 mm, filetage 5×90 (R. X).	2
A 533-99	Jonc d'arrêt du bendix (R. X).	1
DM 533-2	Bague de palier, de 12×15×15 côté collecteur (R. X).	1
577-S	*Vis TH de 7×25 de fixat. de démarreur. R. p. 487-S.*	2

NUMÉRO	DÉSIGNATION	COEFF t	NUMÉRO	DÉSIGNATION	COEFF t	NUMÉRO	DÉSIGNATION	COEFF t
	Depuis Janvier 67		AZ 533-3d	Palier bagué, côté entraînement (R. X).	1	AZ 533-13d	Palier bagué, côté collecteur (R. X).	1
AZ 533-01d	Démarreur complet (R. X).	1	AZ 533-4d	Fourchette (R. X).	1	A 533-15a	Balai positif (R. X).	1
A 533-03	Lanceur (R. X).	1	AZ 533-5d	Axe de fourchette (R. X).	1	A 533-15b	Balai négatif (R. X).	1
AZ 533-04d	Contacteur (R. X).	1	AZ 533-9d	Bobines inductrices (jeu) (R. X).	1	A 533-17a	Ressort de balai (R. X).	2
A 533-1a	Couronne de démarreur (107 dents), épais. 9 mm.	1	AZ 533-10d	Lame de contact (R. X).	1	AZ 533-97b	Tige d'assemblage des paliers (R. X).	2
AZ 533-2d	Bague du palier, côté entraînement (12×15×20) (R. X)	1	AZ 533-11d	Induit (R. X).	1	577-S	*Vis TH de 7×25 de fixat. du démarreur. R. p. 487-S.*	2
			AZ 533-12d	Bague du palier, côté collecteur (12×15×15) (R. X).	1			

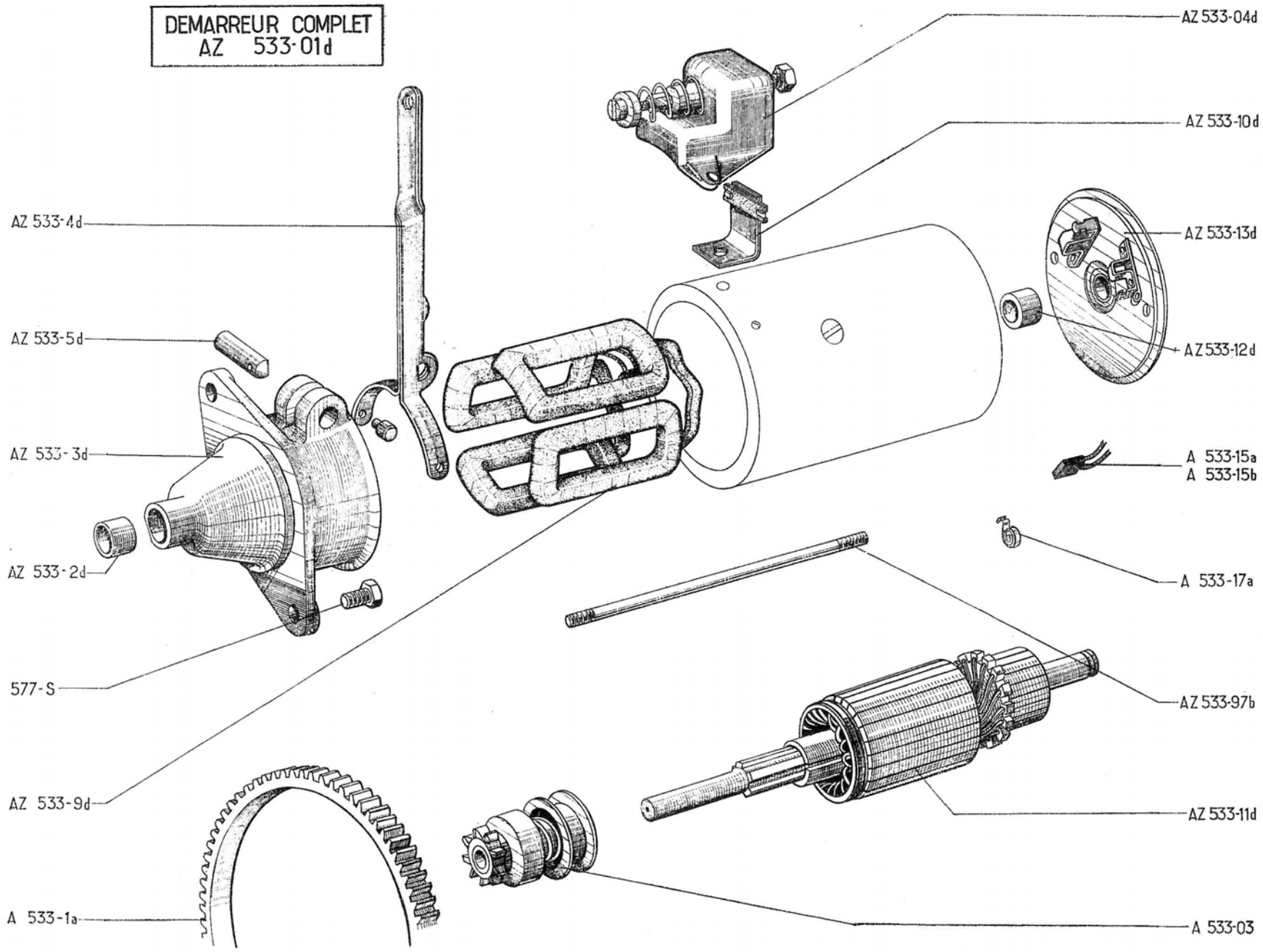
DEMARREUR COMPLET
AZ 533-01d
AZ 533-04d
AZ 533-10d
AZ 533-4d
AZ 533-13d
AZ 533-5d
AZ 533-12d
AZ 533-3d
A 533-15a
A 533-15b
AZ 533-2d
A 533-17a
577-S
AZ 533-97b
AZ 533-9d
AZ 533-11d
A 533-1a
A 533-03

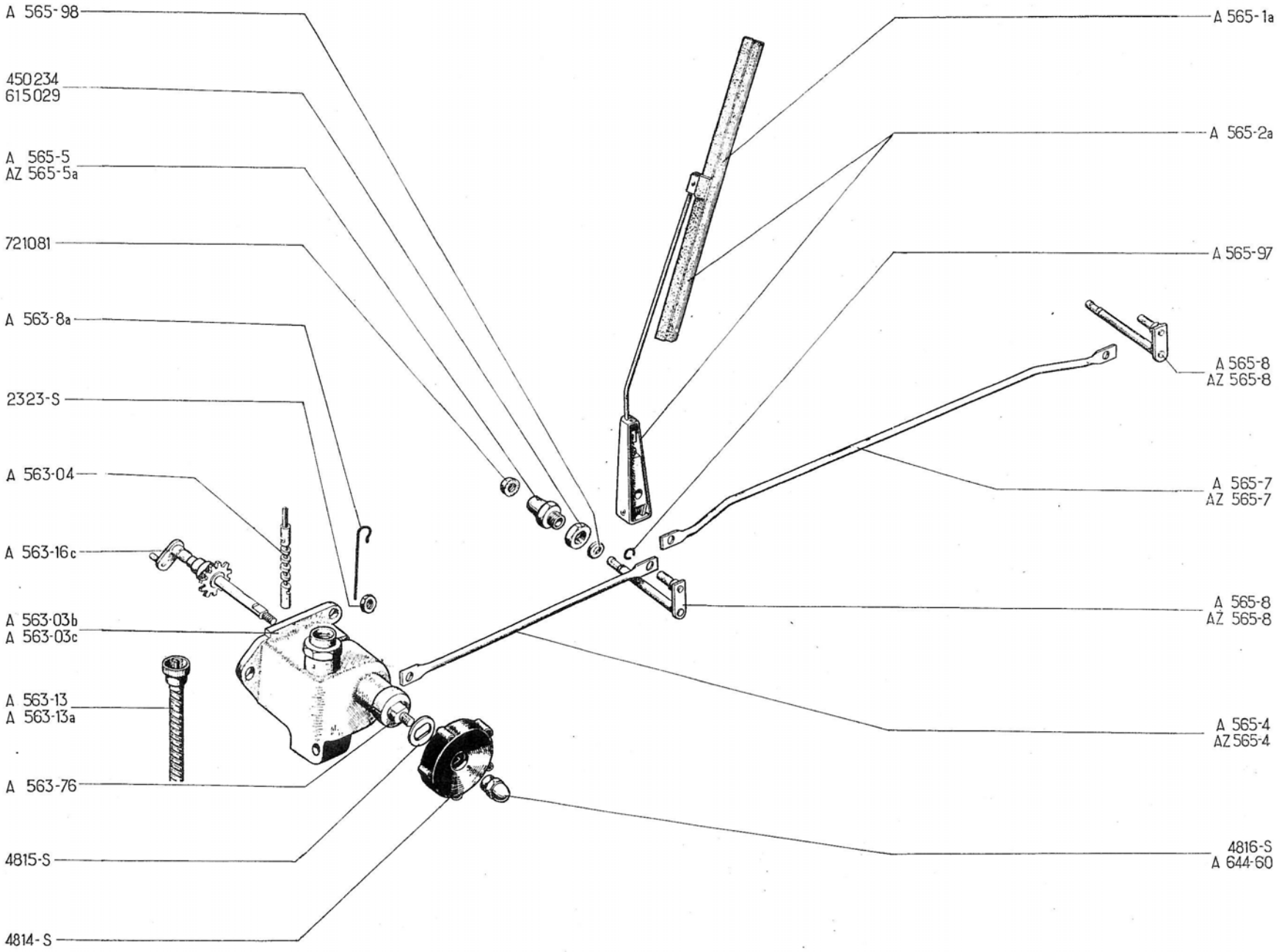
A 565-98
450234
615029
A 565-5
AZ 565-5a
721081
A 563-8a
2323-S
A 563-04
A 563-16c
A 563-03b
A 563-03c
A 563-13
A 563-13a
A 563-76
4815-S
4814-S
A 565-1a
A 565-2a
A 565-97
A 565-8
AZ 565-8
A 565-7
AZ 565-7
A 565-8
AZ 565-8
A 565-4
AZ 565-4
4816-S
A 644-60

NUMÉRO	DÉSIGNATION	COEFF.
	Jusque Septembre 62	
A 563-03b	*Carter d'essuie-glace et compteur, à débrayage et encoches. Jusque Mars 52. R. p.* A 563-03c; *d. e. o.* : 1-A 563-13a.	1
A 563-03c	Carter complet de commande de compteur et d'essuie-glace à débrayage et écrou central pour fixation de compteur. Depuis Mars 52 (R. VI).	1
A 563-04	Vis de commande avec lame d'entraînement, du compteur fixé par un écrou central sur carter (R. VI). Depuis Mars 52.	1
A 563-8a	Ressort de verrouillage (formant une boucle), diam. 1,5 de l'axe de commande d'essuie-glace à débrayage (R. VI).	1
A 563-13	Flexible de compteur, 2 embouts rectangulaires, encoches pour clavetage, entr'axe 870 mm (R. X). Jusque Mars 52.	1
A 563-13a	Flexible de compteur, long. 890 mm, un embout rectangulaire et une encoche pour clavetage côté boîte, un embout carré avec écrou côté carter (R. X). Depuis Mars 52.	1
A 563-16c	Arbre avec roue de commande d'essuie-glace, du carter avec compteur fixé par un écrou central (R. VI). Depuis Mars 52.	1
A 563-76	Manchon entre bouton et carter d'essuie-glace (R. VI).	1
A 565-1a	Raclette d'essuie-glace SEV, long. 210 mm (R. X).	2

NUMÉRO	DÉSIGNATION	COEFF.
A 565-2a	*Balai d'essuie-glace SEV avec raclette (R. X). R.p.* AZ 565-2d; *d.e.o.* : HY 565-61.	2
A 565-4	Bielle de commande d'essuie-glace, entr'axe 230 mm (R. VI). Jusque Juillet 62.	1
AZ 565-4	Bielle de commande d'essuie-glace entr'axe 264 mm (R. VI). Depuis Juillet 62.	1
A 565-5	Support d'axe de balai (10 × 100). Jusque Juillet 62 (R. VI).	2
AZ 565-5a	Support d'axe de balai, fileté à 16 × 100 (R. VI). Depuis Juillet 62.	2
A 565-7	Bielle centrale de commande des balais, entr'axe 400 mm (R. VI). Jusque Juillet 62.	1
AZ 565-7	Bielle centrale de commande des balais, entr'axe 370 mm (R. VI). Depuis Juillet 62.	1
A 565-8	Axe d'articulation de balai (R. VI). Jusque Juillet 62.	2
AZ 565-8	Axe d'articulation de balai (R. VI). Depuis Juillet 62.	2
A 565-97	Jonc d'arrêt d'axe de commande d'essuie-glace.	2
A 565-98	Rondelle de 4,2 × 7 × 0,5 sur axe de balai (R. X).	3
A 644-60	Embout formant écrou, filetage 6 × 100 de serrage du bouton de commande d'essuie-glace. Jusque Janvier 51.	1
HY 565-61	Tambour d'axe de balai S.E.V. (R. X). (Remplacement de A 565-2a).	2

NUMÉRO	DÉSIGNATION	COEFF.
2.323-S	Écrou H de 5 × 75 de serrage du carter d'essuie-glace.	2
4.814-S	Bouton de commande d'essuie-glace (R. VI).	1
4.815-S	Rondelle d'appui de 8 × 15 × 1,1 (méplat 6) du bouton. Depuis Janvier 51.	1
4.816-S	Embout formant écrou, filetage 5 × 75 de serrage du bouton Depuis Janvier 51.	1
450.234	Écrou H de 10 × 100 (haut. 4,5 mm) de support d'axe de balai. Jusque Juillet 62.	2
615.029	Écrou H de 16 × 100 de support d'axe (R. VI). Depuis Juillet 62.	2
721.081	Protecteur caoutchouc d'étanchéité sur support d'axe de balai d'essuie-glace (R. X).	2

CLASSEMENT ALPHABÉTIQUE

ESSUIE-GLACE ÉLECTRIQUE SEV AZU P T.T.

Mars 62 - Septembre 62

A 565-2a	**Balai** complet avec raclette (R. X).	2
AW 561-02	**Moteur** 6 volts (R. X).	1
A 565-1a	**Raclette** (R. X).	2

NUMÉRO	DÉSIGNATION	COEFF.
	Depuis Septembre 62	
AZ 522-10a	Commutateur (R. X).	1
AZ 561-2	Moteur 6 volts (R. X).	1
AZ 561-2a	Moteur 12 volts (R. X).	1
AZ 561-6	Patte support moteur, côté gauche (R. X).	1
AZ 561-6a	Patte support moteur, côté droit (R. X).	1
AZ 561-64	Écrou H de 4×75 de fixat. de moteur sur support (R. X).	4
AM 561-69	Bague caoutchouc épaulée de 6,5 × 11 × 14 des vis de fixat. du moteur sur support (R. X).	4
AZ 561-77	Vis TH de 4×20 de fixat. du moteur sur support (R. X).	4
AM 561-79	Bague caoutchouc de 10 × 14 × 5 des vis de fixat. du moteur (R. X).	4
AM 561-83	Rondelle de 4,2×15×1 des vis de fixat. du moteur sur support (R. X).	4
AM 561-97	Entretoise de 4,2 × 6 × 11 des vis de fixat. du moteur (R. X).	4
AZ 565-0	Essuie-glace complet 6 volts (R. X).	1
AZ 565-04	Mécanisme avec moteur 6 volts sans balai (R. X).	1
AZ 565-2b	Balai complet (R. X). D. à G. AZAM. Depuis Mars 63.	2
AZ 565-2c	Balai complet (R. X). D. à G.	2
AZ 565-2d	Balai complet (R. X). D. à D.	2
AZ 565-5	Support d'axe de balai (R. VI).	2
AZ 565-10b	Porte-balai nu (R. X). D. à G. AZAM. Depuis Mars 63.	2
AZ 565-10c	Porte-balai nu (R. X). D. à G.	2
AZ 565-12	Raclette (R. X).	2
AZ 565-14	Support de mécanisme (R. X).	1
AZ 565-18	Tringle de commande (R. X).	1
AZ 565-49	Rondelle cuvette sur support d'axe de balai (R. X).	2
AZ 565-49a	Rondelle de 16,2×24×0,5 sous écrou de fixat. de support d'axe de balai (R. X).	2
AZ 565-70	Clip de maintien de tringle (R. X).	4
AZ 565-79	Écrou H de 16×100 de fixat. de support d'axe de balai sur support de mécanisme (R. X).	2
AM 565-94	Écrou H de 16×100 de fixat. de support d'axe de balai sur caisse (R. X). AZAM. Depuis Mars 63.	2
AZ 565-94	Écrou H de 16×100 de fixat. de support d'axe de balai sur caisse (R. X).	2
AZ 565-96	Rondelle caoutchouc d'étanchéité sous écrou de fixat. de support d'axe de balai sur caisse (R. X).	2
AZ 565-113	Manivelle avec axe, côté moteur, de commande des tringles (R. X).	1
2334-S	Rondelle crantée de 5,2 × 9,4 des vis de fixat. d'essuie-glace (R. VI).	2
2.548-S-30	Vis TR de 5×16,5 de fixat. inférieure d'essuie-glace sur tablier (R. VI).	2

NOTA. — *Pour essuie-glace complet et mécanisme 12 volts se reporter au détail ci-dessus.*

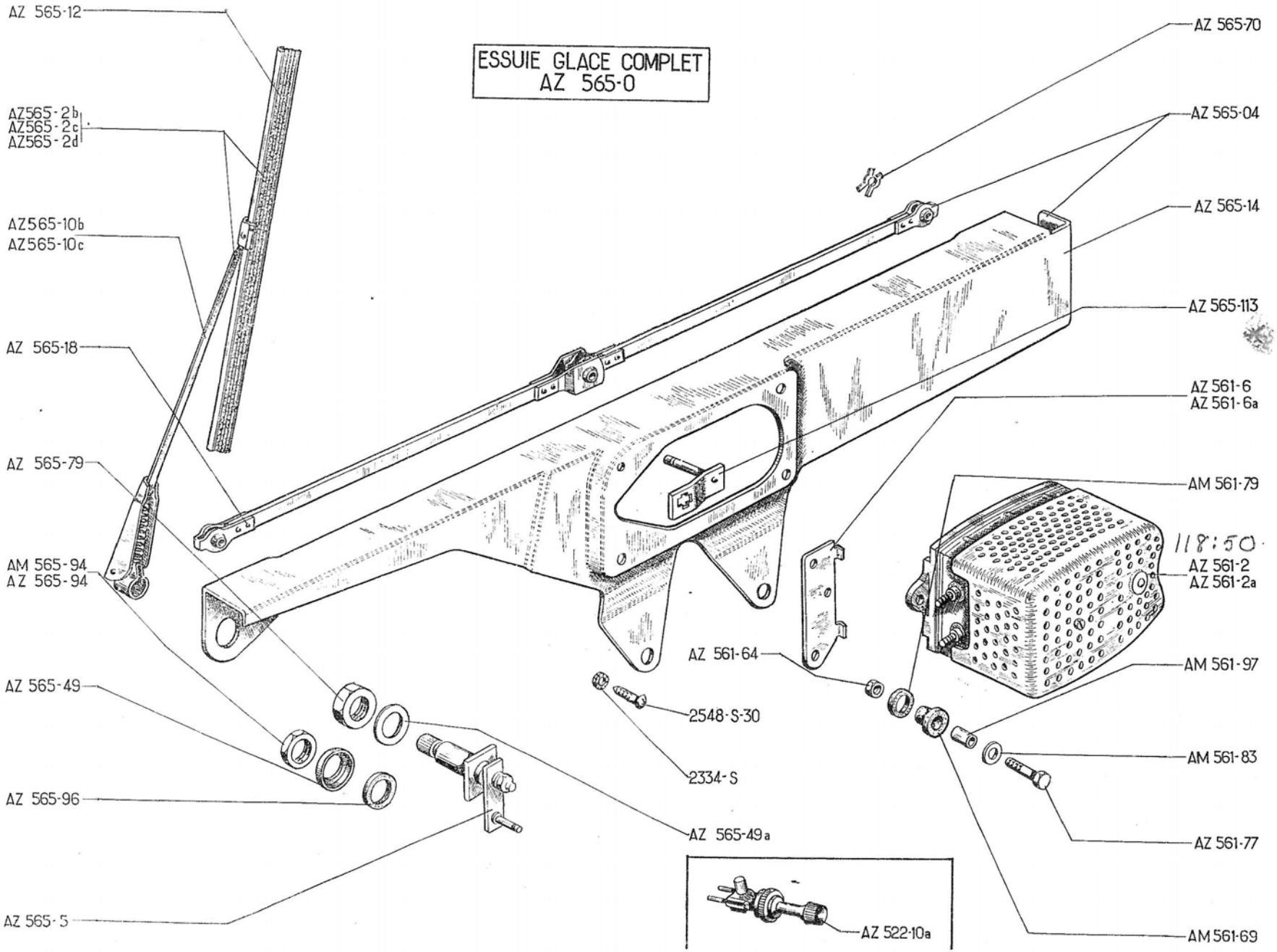
ESSUIE GLACE COMPLET
AZ 565-0
AZ 565-12
AZ565-2b
AZ565-2c
AZ565-2d
AZ565-10b
AZ565-10c
AZ 565-18
AZ 565-79
AM 565-94
AZ 565-94
AZ 565-49
AZ 565-96
AZ 565-5
AZ 565-70
AZ 565-04
AZ 565-14
AZ 565-113
AZ 561-6
AZ 561-6a
AM 561-79
118:50
AZ 561-2
AZ 561-2a
AZ 561-64
AM 561-97
2548-S-30
2334-S
AM 561-83
AZ 565-49a
AZ 561-77
AZ 522-10a
AM 561-69

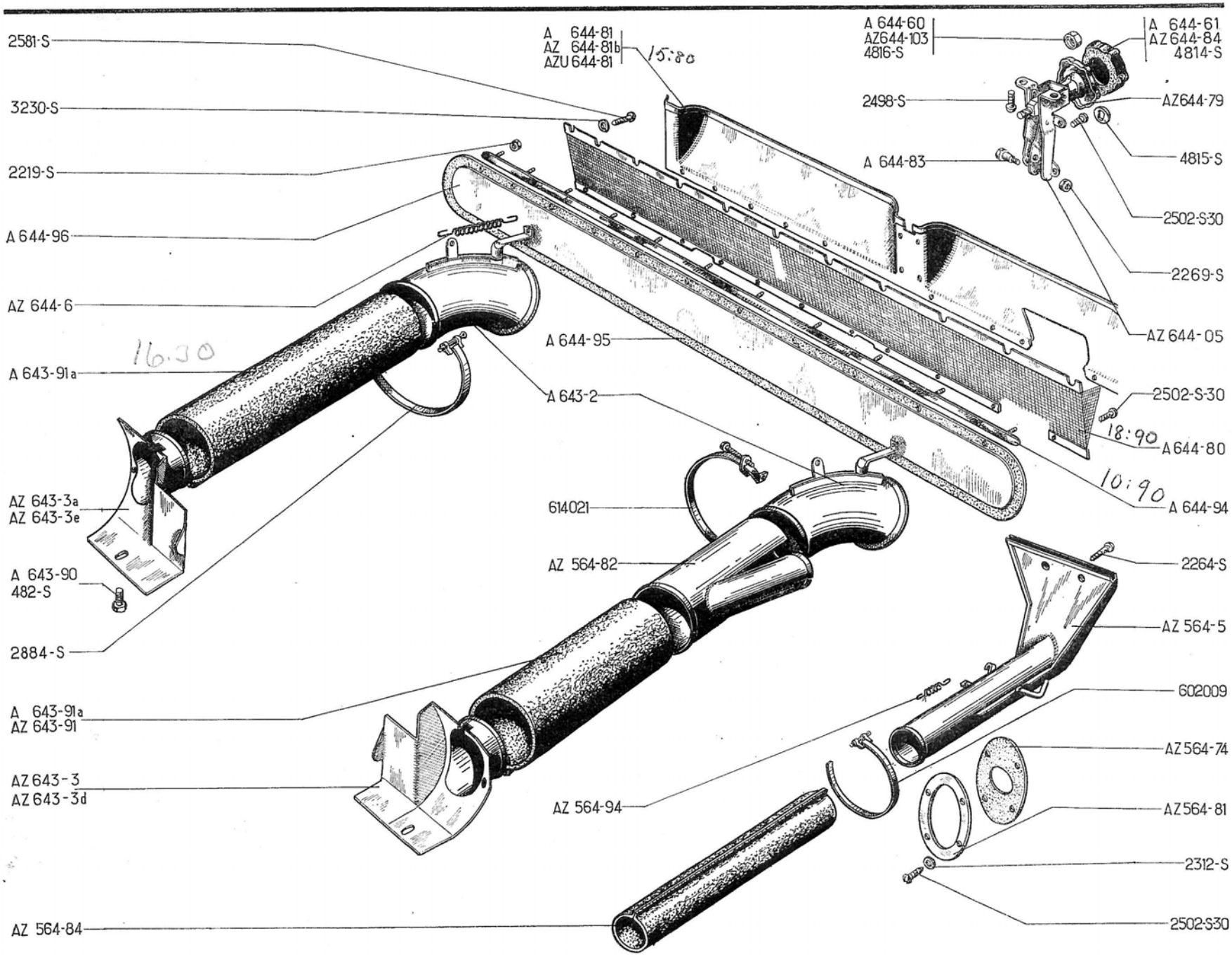
2581-S
3230-S
2219-S
A 644-96
AZ 644-6
A 643-91a
AZ 643-3a
AZ 643-3e
A 643-90
482-S
2884-S
A 643-91a
AZ 643-91
AZ 643-3
AZ 643-3d
AZ 564-84
A 644-81
AZ 644-81b
AZU 644-81
15:80
A 644-95
A 643-2
614021
AZ 564-82
AZ 564-94
A 644-60
AZ644-103
4816-S
2498-S
A 644-83
A 644-61
AZ 644-84
4814-S
AZ644-79
4815-S
2502-S30
2269-S
AZ 644-05
2502-S-30
18:90
A 644-80
10:90
A 644-94
2264-S
AZ 564-5
602009
AZ564-74
AZ564-81
2312-S
2502-S30
16.50

NUMÉRO	DÉSIGNATION	COEFF^t
	AZL Jusque Mai 59 **AZU Jusque Septembre 62**	
AZ 564-5	Buse de dégivreur. **AZL-AZU.**	1
AZ 564-74	Joint ovale caoutchouc d'étanchéité de buse de dégivreur sur tablier. **AZL-AZU.**	1
AZ 564-81	Tôle ovale de maintien du joint d'étanchéité de buse de dégivreur sur tablier. **AZL-AZU.**	1
AZ 564-82	Prise d'air chaud du dégivreur. **AZL-AZU.**	1
AZ 564-84	Manche entre prise d'air et buse de dégivreur, côté gauche, diam. 45 mm, long. 385 mm. **AZL-AZU.**	1
AZ 564-94	Ressort de rappel du volet sur buse de dégivreur. **AZL-AZU.**	1
A 643-2	Conduit de chauffage côté auvent avec volet.	2
	Prises de chauffage :	
AZ 643-3	*Gauche : R. p.* **AZ** 643-3d.	1
AZ 643-3a	*Droite : R. p.* **AZ** 643-3e. — **AZ.** *Série totale. Jusque Août* 57. 1re *possibilité Août* 57-*Septembre* 58. — **AZU.** *Jusque Août* 57.	1
AZ 643-3d	Gauche pour cylindre à ailettes venant de fonderie.	1
AZ 643-3e	Droite pour cylindre à ailettes venant de fonderie : — **AZ.** 2e possibilité Août 57-Septembre 58. Série totale. Depuis Septembre 58. — **AZU.** Depuis Août 57.	1
A 643-90	Vis TR de 7 × 6 fentée de fixat. supér. de prise de chauffage sur culasse.	2
A 643-91a	Manche droite et gauche avec armature du conduit de chauffage, long. 485 mm.	2
AZ 643-91	Manche gauche avec armature, entre prises d'air, long. 300 mm (montage du dégivreur). **AZL-AZU.**	1

NUMÉRO	DÉSIGNATION	COEFF^t
AZ 644-05	Commande de volet d'aération, avec bouton caoutchouc (R. VI).	1
AZ 644-6	Ressort de rappel du volet de chauffage, long. totale 70 mm, diam. 6 mm.	2
A 644-60	Embout formant écrou, filetage 6 × 100, de serrage du bouton de commande du volet d'aération. **A.** Jusque Janvier 51.	1
A 644-61	*Bouton de commande du volet d'aération.* **A.** *R. p.* 4.814-S; *d. e. o. :* 1-4815-S *(R. III). Jusque Janvier* 51.	1
AZ 644-79	Armature de bouton de commande de volet d'aération (R. VI). **AZU.** Depuis Juillet 60.	1
A 644-80	Grillage d'aération.	1
A 644-81	Déflecteur d'aération.	1
AZ 644-81b	Déflecteur d'aération avec encoche pour passage de la buse de dégivreur. **AZL-AZU.**	1
AZU 644-81	Déflecteur d'air. **AZU. P.T.T.** Depuis Mars 62. **AZU.EDF.** Depuis Avril 62.	1
A 644-83	Axe de liaison de la commande et du volet d'aération (filetage 4 × 75), long. sous tête 10 mm.	1
AZ 644-84	Bouton caoutchouc de commande du volet d'aération (R. VI). **AZU.** Depuis Juillet 60.	1
A 644-94	Profilé (alu) de fixat. du volet d'aération (R. VI).	1
A 644-95	Joint d'étanchéité du volet d'aération. (R. X).	1
A 644-96	Volet d'aération.	1
AZ 644-103	Écrou H spécial de 5×75 de fixat. du bouton caoutchouc de volet d'aération (R. VI). **AZU.** Depuis Juillet 60.	1
482-S	Vis TH de 7×12,5 de fixat. infér. de prise de chauffage sur culasse.	2

NUMÉRO	DÉSIGNATION	COEFF^t
2.219-S	Écrou H de 3×60 de fixat. du volet d'aération.	12
2.264-S	Vis Parker TR de 3,5×20 de fixat. de buse sur baie de pare-brise. **AZL-AZU** (R. VI).	1
2.269-S	Écrou H de 4 × 75 de fixat. de l'axe de liaison de la commande d'aération.	1
2.312-S	Rondelle de 5,5×9 sous vis de fixat. de tôle et joint d'étanchéité de buse. **AZL-AZU.**	4
2.498-S	Vis TR de 5×25 de fixat. de la commande du volet d'aération (R. VI).	2
2.502-S-30	Vis TR à pointe de 5×12 de fixat. (R. VI) : — du grillage d'aération. — de la commande du volet d'aération sur déflecteur. — de tôle et joint d'étanchéité de buse. **AZL-AZU.**	 10 1 4
2.581-S	Vis Parker de 3,5 × 10 de fixat. du déflecteur d'aération (R. VI).	4
2.884-S	Collier de serrage de manche sur prise et conduit de chauffage, long. 0,550 m (R. X).	4
3.230-S	Rondelle cuvette de 3,5 de vis de fixat. du déflecteur d'aération (R. VI).	4
4.814-S	Bouton de commande du volet d'aération (R. VI). Janvier 51-Juillet 60.	1
4.815-S	Rondelle d'appui de 8×15×1,1 (méplat 6) du bouton. Janvier 51-Juillet 60.	1
4.816-S	Embout formant écrou, filetage 5 × 75 de serrage du bouton Janvier 51-Juillet 60.	1
602.009	Collier PC de fixat. de manche de dégivreur, long. 360 mm (R. X). **AZL-AZU.**	2
614.021	*Collier Ligarex à vis de fixat. de prise d'air sur conduit côté auvent, long.* 270 *mm (R. VI).* **AZL-AZU.** *N.F.P.*	1

AZL

Mai 59 - Septembre 62

NUMÉRO	DÉSIGNATION	COEFF[1]
AZ 564-5a	Buse de dégivreur avec bouton central.	1
AZ 564-49	Bouton du volet de buse (R. VI).	1
AZ 564-74a	Joint ovale caoutchouc d'étanchéité de buse sur tablier, trou central diam. : 46 mm.	1
AZ 564-81a	Tôle ovale de maintien du joint d'étanchéité de buse, long. 122 mm, largeur 96 mm.	1
AZ 564-84b	Conduit coudé entre prise d'air et buse de dégivreur.	1
AZ 564-94a	Ressort sur axe de volet de buse.	1
AZ 643-1	Conduit de répartition d'air chaud avec volet, côté gauche.	1
AZ 643-2	Conduit de sortie de chauffage, côté droit.	1
AZ 643-3f	Prise de chauffage gauche sur culasse.	1
AZ 643-3g	Prise de chauffage droite sur culasse.	1
AZ 643-70	Tôle supérieure AV sur culasse de prise d'air chaud, côté gauche. Jusque Avril 62.	1
AZ 643-70a	Tôle supérieure AV sur culasse de prise d'air chaud, côté droit. Jusque Avril 62.	1
AZ 643-70d	Tôle supérieure AV sur culasse de prise d'air chaud avec puits de bougie, côté gauche. Depuis Avril 62.	1
AZ 643-70e	Tôle supérieure AV sur culasse de prise d'air chaud avec puits de bougie, côté droit. Depuis Avril 62.	1
AZ 643-91d	Manche D et G avec armature entre prise de chauffage, long. 395 mm.	2
AZ 643-121	Obturateur caoutchouc de passage de bougie sur tôle supérieure. Jusque Avril 62.	2
AZ 644-05	Commande de volet d'aération avec bouton caoutchouc (R. VI).	1
AZ 644-6	Ressort de volet sur prise de chauffage côté culasse.	2
AZ 644-50	*Tige gauche de commande de volet de chauffage, long. 730 mm. R. p. AZ 644-50c.*	1
AZ 644-50a	Tige droite de commande de volet de chauffage, long. 760 mm.	1
AZ 644-61	Volet D et G de prise de chauffage sur culasse.	2
AZ 644-64	Tige de levier de commande de volet de conduit gauche, long. 425 mm.	1
AZ 644-79	Armature du bouton de commande de volet d'aération (R. VI). Depuis Juillet 60.	1
A 644-80	Grille d'aération	1
AZ 644-81c	Déflecteur d'aération avec encoche au centre pour passage de buse.	1
A 644-83	Axe de liaison de la commande et du volet d'aération (filetage 4×75), long. sous tête 10 mm.	1
AZ 644-84	Bouton caoutchouc de commande de volet d'aération (R. VI). Depuis Juillet 60.	1
AZ 644-89	Ressort de volet du conduit de répartition, côté gauche.	1
A 644-94	Profilé (alu) de fixat. du volet d'aération. (R. VI).	1
A 644-95	Joint d'étanchéité du volet d'aération (R. X).	1
A 644-96	Volet d'aération	1
AZ 644-103	Écrou H spécial de 5×75 de fixat. du bouton de commande de volet d'aération (R. VI). Depuis Juillet 60.	1
AZ 644-115	Levier de commande de volet du conduit de répartition côté gauche.	1
AZ 644-116	Œillet (nylon) de passage de tige dans tablier (R. VI).	2
AZ 644-118b	Levier de commande de chauffage et dégivrage avec support.	1
AZ 822-143	Protecteur (tôle) de commande de chauffage et dégivrage sur planche de bord.	1
283-S	Vis TH de 5×14 de prise de chauffage sur tôle supérieure.	6
482-S	Vis TH de 7×12,5 de fixat. :	
	— de tôle supérieure sur culasse et collecteur.	6
	— de prise de chauffage sur culasse.	2

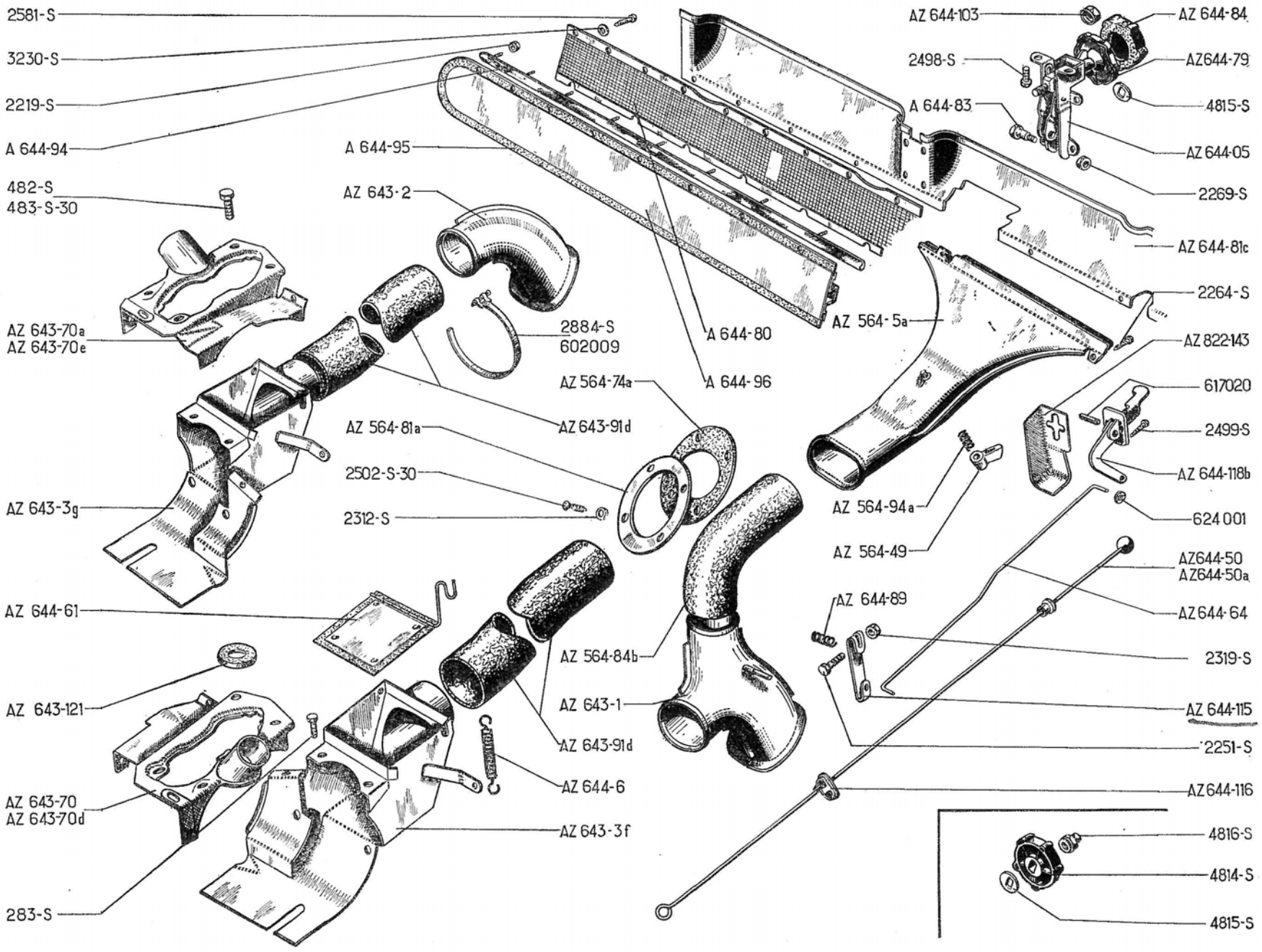
2581-S
3230-S
2219-S
A 644-94
482-S
483-S-30
A 644-95
AZ 643-2
AZ 643-70a
AZ 643-70e
2884-S
602009
A 644-80
A 644-96
AZ 564-74a
AZ 564-81a
AZ 643-91d
2502-S-30
2312-S
AZ 643-3g
AZ 644-61
AZ 643-121
AZ 564-84b
AZ 643-1
AZ 643-91d
AZ 644-6
AZ 643-70
AZ 643-70d
AZ 643-3f
283-S
AZ 644-103
AZ 644-84
2498-S
AZ644-79
A 644-83
4815-S
AZ 644-05
2269-S
AZ 644-81c
2264-S
AZ 564-5a
AZ 822-143
617020
2499-S
AZ 644-118b
AZ 564-94a
624 001
AZ 564-49
AZ644-50
AZ644-50a
AZ 644-89
AZ644-64
2319-S
AZ 644-115
2251-S
AZ644-116
4816-S
4814-S
4815-S

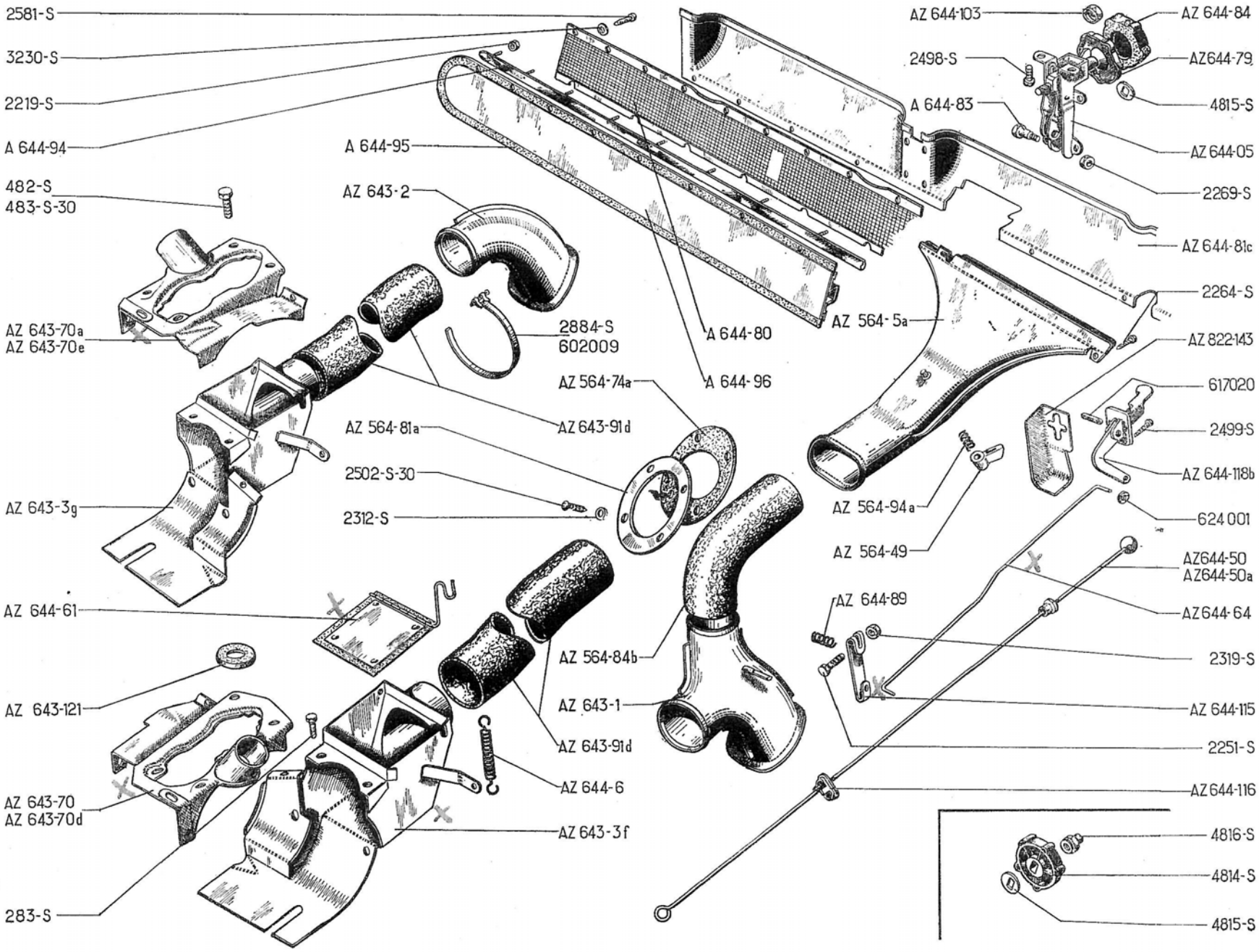
2581-S
3230-S
2219-S
A 644-94
482-S
483-S-30
A 644-95
AZ 643-2
AZ 643-70a
AZ 643-70e
2884-S
602009
A 644-80
A 644-96
AZ 564-74a
AZ 564-81a
AZ 643-91d
2502-S-30
2312-S
AZ 643-3g
AZ 644-61
AZ 564-84b
AZ 643-121
AZ 643-1
AZ 643-91d
AZ 644-6
AZ 643-70
AZ 643-70d
AZ 643-3f
283-S
AZ 644-103
AZ 644-84
2498-S
AZ644-79
A 644-83
4815-S
AZ 644-05
2269-S
AZ 644-81c
2264-S
AZ 564-5a
AZ 822-143
617020
2499-S
AZ 644-118b
AZ 564-94a
624 001
AZ 564-49
AZ644-50
AZ644-50a
AZ 644-89
AZ644-64
2319-S
AZ 644-115
2251-S
AZ 644-116
4816-S
4814-S
4815-S

NUMÉRO	DÉSIGNATION	COEFF[t]
483-S 30	Vis TH de 7×15 de fixation latérale de tôle supérieure sur collecteur.	2
2.219-S	Écrou H de 3×60 de fixat. du volet d'aération.	12
2.251-S	Vis TR de 5×20 de serrage du levier de commande de volet de chauffage et dégivrage.	1
2.264-S	Vis Parker TR de 3,5×20 de fixat. de buse sur baie de pare-brise (R. VI).	1
2.269-S	Écrou H de 4×75 de fixat. de l'axe de liaison de la commande d'aération.	1
2.312-S	Rondelle de 5,5×12 sous vis de fixat. de tôle et joint d'étanchéité de buse.	4
2.319-S	Écrou H de 5×75 de la vis de serrage du levier de commande de volet de chauffage et dégivrage.	1
2.498-S	Vis TR de 5×25 de fixat. de la commande du volet d'aération. (R. VI).	2
2.499-S	Vis TR Parker de 3,5×9,5 de fixation du levier de chauffage et support (R. VI).	2
2.502-S-30	Vis TR à pointe de 5×12 de fixat. (R. VI) :	
	— du grillage d'aération.	10
	— de la commande du volet d'aération sur déflecteur.	1
	— de tôle et joint d'étanchéité de buse.	4
2.581-S	Vis Parker de 3,5×10 de fixat. du déflecteur d'aération (R. VI).	4
2.884-S	Collier de serrage de manche sur prise et conduit de chauffage, long. (R. X).	4
3.230-S	Rondelle cuvette de 3,5 de vis de fixat. du déflecteur d'aération (R. VI).	4
4.814-S	Bouton de commande du volet d'aération (R. VI). Jusque Juillet 60.	1
4.815-S	Rondelle d'appui de 8×15×1,1 (méplat 6) du bouton.	1
4.816-S	Embout formant écrou, filetage 5 × 75 de serrage du bouton Jusque Juillet 60.	1
602.009	Collier PC de fixat. de manche de dégivreur, long. 360 mm (R. X).	2
617.020	Goupille Mécanindus de 5,4×10 ×0,5 du levier de commande de chauffage et dégivrage sur planche de bord (R.VI).	1
624.001	Rondelle élastique trou de 4 mm sur tige de levier de commande de volet (R. VI).	1

AZL - AZU
Depuis Septembre 62

NUMÉRO	DÉSIGNATION	COEFF.
AW 334-157	Pincette sur axe de fixat. de biellette de volet d'aération sur traverse supérieure (R. VI). Depuis Mars 65.	2
AZ 564-5b	Buse de dégivrage. **AZU.** Jusque Octobre 63. **AZL.** Jusque Février 64.	1
AZ 564-5d	*Buse de dégivreur.* — **AZAM.** *Mars 63-Avril 67.* — **AZU.** *Octobre 63-Avril 67.* — **AZL.** *Février 64-Avril 67.* *R.p.* AZ 564-50e.	1
AZ 564-5e	Buse de dégivrage (sans volet.)	1
AZ 564-49	Bouton du volet de buse (R. VI). Jusque Avril 67.	1
AZ 564-50e	Buse de dégivrage sans volet. **D. à G.** Depuis Avril 67.	1
AZ 564-50f	Buse de dégivrage sans volet. **D. à D.** Depuis Avril 67.	1
AZ 564-74a	Joint ovale caoutchouc d'étanchéité de buse sur tablier, trou central diam. : 46 mm. Jusque Mars 63.	1
AZ 564-74b	Joint rectangulaire caoutchouc d'étanchéité de buse de dégivrage sur tablier, trou central, diam. 58 mm (R. VI). Depuis Mars 63.	1
AZ 564-81a	Tôle ovale de maintien du joint d'étanchéité de buse, long. 122 mm, largeur 96 mm. Jusque Mars 63.	1
AZ 564-81b	Tôle rectangulaire de maintien du joint d'étanchéité de buse, long. 94 mm, larg. 85 mm. Depuis Mars 63.	1
AK 564-84	Conduit coudé entre prise d'air et dégivrage. **12 VOLTS.**	1
AZ 564-84b	Conduit coudé entre prise d'air et buse de dégivrage. **6 VOLTS.**	1
AZ 564-94a	Ressort sur axe de volet de buse. Jusque Avril 67.	1
AK 643-1	Conduit de répartition d'air chaud côté gauche. **12 VOLTS.**	1
AZ 643-1	Conduit de répartition d'air chaud avec volet, côté gauche. **6 VOLTS.**	1
AZ 643-2	Conduit de sortie de chauffage, côté droit.	1
AZ 643-3f	Prise de chauffage gauche sur culasse. Jusque Mars 63.	1
AZ 643-3g	Prise de chauffage droite sur culasse. Jusque Mars 63.	1
AZ 643-3h	Prise de chauffage gauche sur culasse. Depuis Mars 63.	1
AZ 643-3i	Prise de chauffage droite sur culasse. Depuis Mars 63.	1
AZ 643-70d	Tôle supérieure AV sur culasse de prise d'air chaud avec puits de bougie, côté gauche. Jusque Mars 63.	1
AZ 643-70e	Tôle supérieure AV sur culasse de prise d'air chaud avec puits de bougie, côté droit. Jusque Mars 63.	1
AZ 643-70h	Tôle supérieure AV sur culasse de prise d'air chaud, côté gauche. Depuis Mars 63.	1
AZ 643-70i	Tôle supérieure AV sur culasse de prise d'air chaud, côté droit. Depuis Mars 63.	1
A 643-90	Vis TR de 7×6 fentée, de fixat. AR de la tôle de prise d'air chaud sur culasse. Depuis Mars 63.	2
AZ 643-91d	Manche D et G avec armature entre prise de chauffage, long. 395 mm.	2
AZ 644-05a	Commande de volet d'aération (R. VI). **AZL. AZU. AZAM.** Jusque Avril 67.	1
AZ 644-05b	Commande de volet d'aération, bouton noir (R. VI). **AZAM.** Depuis Avril 67.	1
AZ 644-05c	Commande de volet d'aération (R. VI). **AZL-AZU. ALLEMAGNE.** Depuis Septembre 68.	1
AZ 644-6	Ressort de volet sur prise de chauffage côté culasse.	2
AZ 644-50	*Tige gauche de commande de volet de chauffage, long. 730 mm. Jusque Mars 63. R. p.* AZ 644-50c.	1
AZ 644-50a	Tige droite de commande de volet de chauffage, long. 760 mm (R. VI). Jusque Mars 63.	1
AZ 644-50b	Tige gauche de commande de volet de chauffage, long. 0,700 m. Mars 63. - Septembre 66.	1
AZ 644-50c	*Tige droite de commande de volet de chauffage, long. 0,730 m. Mars 63. - Septembre 66. R.p.* AZ 644-50f.	1
AZ 644-50e	Tige gauche de commande de volet de chauffage, long 0,700 m. Depuis Septembre 66.	1
AZ 644-50f	Tige droite de commande de volet de chauffage, long 0,730 m. Depuis Septembre 66.	1
AZ 644-61	Volet D et G de prise de chauffage sur culasse.	2
AK 644-64	Tige de commande de volet de conduit gauche, long. 0,495 m. **12 VOLTS.**	1
AZ 644-64	Tige de levier de commande de volet de conduit gauche, long. 425 mm. **6 VOLTS. AZL. AZU. AZAM.** Jusque Avril 67.	1
AZ 644-64d	Tige de commande de volet de chauffage, long. 0,415 m. **AZAM.** Depuis Avril 67.	1
AZ 644-66	Biellette de commande de volet d'aération (R. VI).	1
AZ 644-77	Bouton de commande de levier de chauffage (R. VI).	1
AZ 644-79	Armature de bouton de commande de volet d'aération (R. VI). **AZL-AZU. ALLEMAGNE.** Depuis Septembre 68.	1
AZ 644-80	Grillage d'aération.	

Les numéros soulignés indiquent les pièces nouvelles ne figurant pas sur la planche.

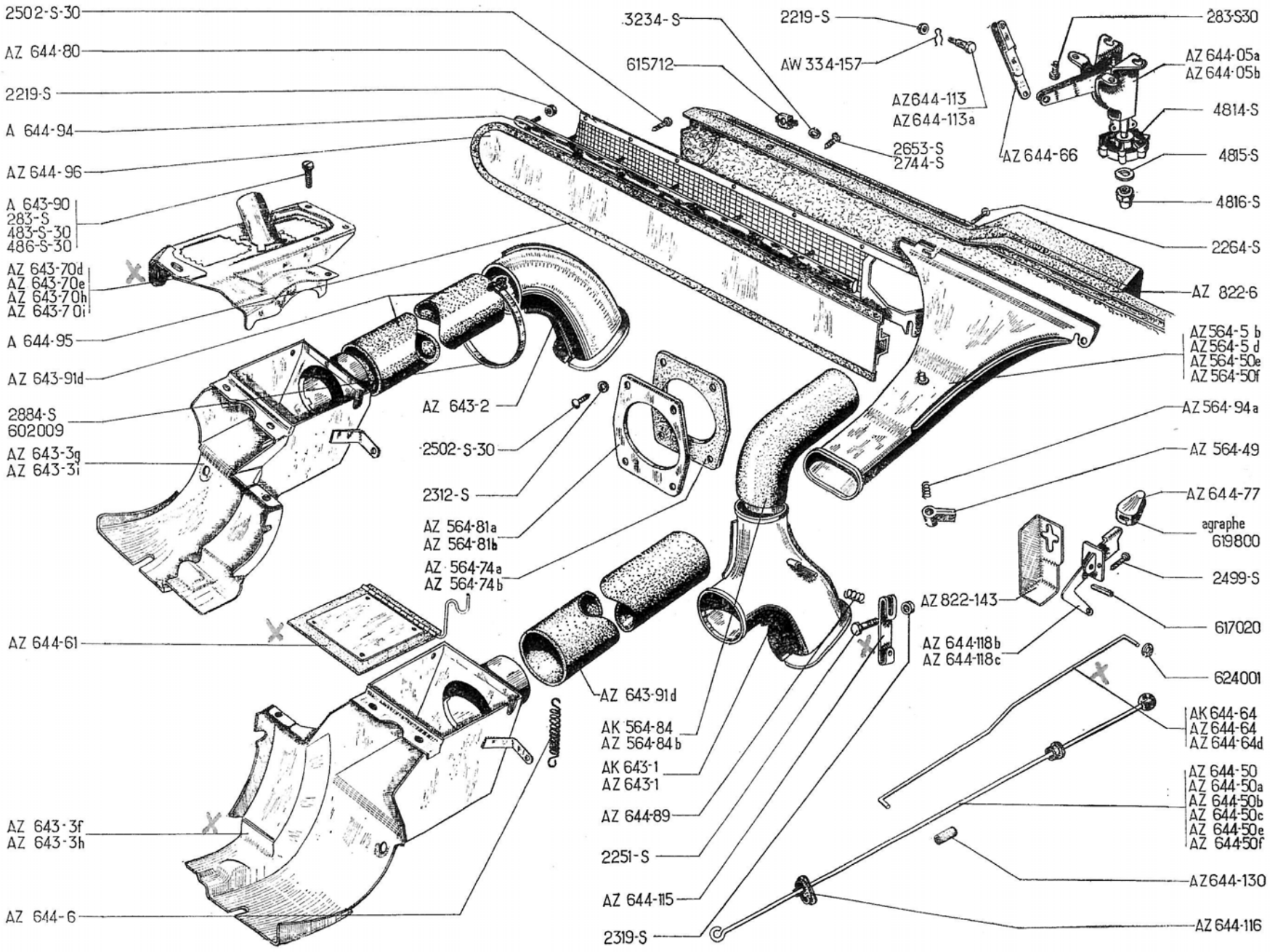
2502-S-30
AZ 644-80
2219-S
A 644-94
AZ 644-96
A 643-90
283-S
483-S-30
486-S-30
AZ 643-70d
AZ 643-70e
AZ 643-70h
AZ 643-70i
A 644-95
AZ 643-91d
2884-S
602009
AZ 643-3g
AZ 643-3i
AZ 644-61
AZ 643-3f
AZ 643-3h
AZ 644-6
3234-S
615712
2219-S
AW 334-157
AZ644-113
AZ644-113a
2653-S
2744-S
AZ 644-66
283-S30
AZ 644-05a
AZ 644-05b
4814-S
4815-S
4816-S
2264-S
AZ 822-6
AZ 643-2
2502-S-30
2312-S
AZ 564-81a
AZ 564-81b
AZ 564-74a
AZ 564-74b
AZ 643-91d
AK 564-84
AZ 564-84b
AK 643-1
AZ 643-1
AZ 644-89
2251-S
AZ 644-115
2319-S
AZ564-5 b
AZ564-5 d
AZ 564-50e
AZ 564-50f
AZ 564-94a
AZ 564-49
AZ 644-77
agraphe
619800
2499-S
617020
AZ 822-143
AZ 644-118b
AZ 644-118c
624001
AK 644-64
AZ 644-64
AZ 644-64d
AZ 644-50
AZ 644-50a
AZ 644-50b
AZ 644-50c
AZ 644-50e
AZ 644-50f
AZ644-130
AZ 644-116

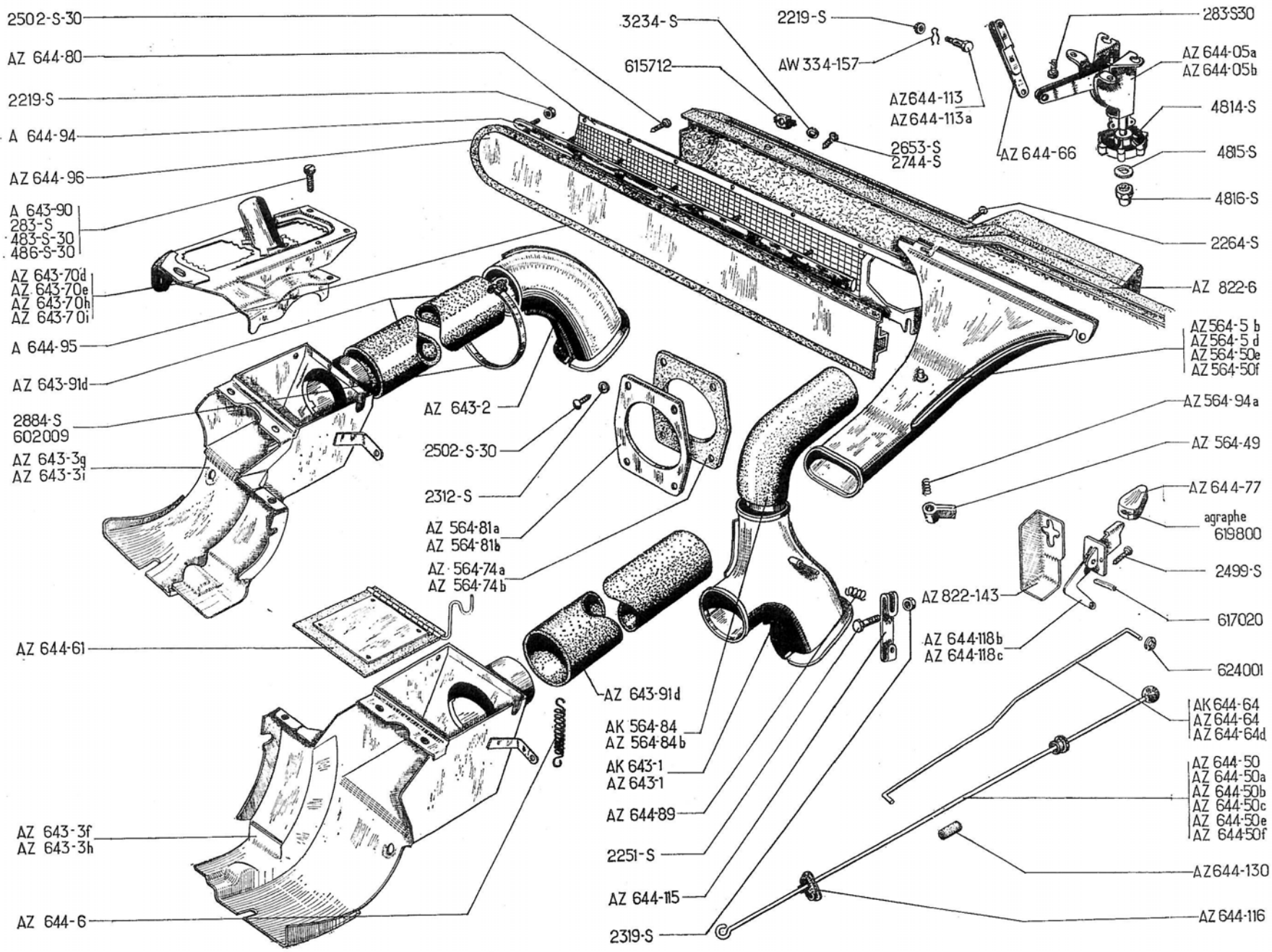
2502-S-30
AZ 644-80
2219-S
A 644-94
AZ 644-96
A 643-90
283-S
483-S-30
486-S-30
AZ 643-70d
AZ 643-70e
AZ 643-70h
AZ 643-70i
A 644-95
AZ 643-91d
2884-S
602009
AZ 643-3g
AZ 643-3i
AZ 644-61
AZ 643-3f
AZ 643-3h
AZ 644-6
3234-S
615712
AZ 643-2
2502-S-30
2312-S
AZ 564-81a
AZ 564-81b
AZ 564-74a
AZ 564-74b
AZ 643-91d
AK 564-84
AZ 564-84b
AK 643-1
AZ 643-1
AZ 644-89
2251-S
AZ 644-115
2319-S
2219-S
AW 334-157
AZ644-113
AZ644-113a
2653-S
2744-S
AZ 644-66
283-S30
AZ 644-05a
AZ 644-05b
4814-S
4815-S
4816-S
2264-S
AZ 822-6
AZ564-5 b
AZ564-5 d
AZ 564-50e
AZ 564-50f
AZ 564-94a
AZ 564-49
AZ 644-77
agraphe
619800
2499-S
617020
AZ 822-143
AZ 644-118b
AZ 644-118c
624001
AK 644-64
AZ 644-64
AZ 644-64d
AZ 644-50
AZ 644-50a
AZ 644-50b
AZ 644-50c
AZ 644-50e
AZ 644-50f
AZ644-130
AZ 644-116

NUMÉRO	DÉSIGNATION	COEFF[t]
AZ 644-84	Bouton caoutchouc de commande de volet d'aération (R. VI). **AZL-AZU. ALLEMAGNE.** Depuis Septembre 68.	1
AZ 644-89	Ressort de volet du conduit de répartition, côté gauche.	1
A 644-94	Profilé (alu) de fixat. du volet d'aération (R. VI).	1
A 644-95	Joint d'étanchéité du volet d'aération (R. X).	1
AZ 644-96	Volet d'aération avec patte d'attache de commande.	1
AZ 644-103	Écrou spécial (5×75) de fixat. du bouton de commande de volet d'aération (R. VI). **AZL - AZU ALLEMAGNE.** Depuis Septembre 68.	1
AZ 644-113	*Axe de fixat. de biellette de commande sur volet d'aération (filetage 3×60 long. sous tête 11,5) (R. VI).* *Jusque Mai 64. R.p.* AZ 644-113a; *d.e.o.* : 1-AW 334-157.	2
AZ 644-113a	Axe de fixat. de biellette de commande de volet d'aération, long. sous tête 10 mm. Depuis Mai 64.	2
AZ 644-115	Levier de commande de volet du conduit de répartition côté gauche.	1
AZ 644-116	Œillet (nylon) de passage de tige dans tablier (R. VI).	2
AZ 644-118b	Levier de commande de chauffage et dégivrage avec support. **AZL - AZU. AZAM.** Jusque Avril 67.	1
AZ 644-118c	Levier de commande de chauffage et dégivrage. **AZAM.** Depuis Avril 67.	1
AZ 644-130	Gaine caoutchouc d'insonorisation des tirettes de volets de chauffage sur prise (5×7×30). Depuis Février 67.	2
AZ 822-6	Bandeau de planche de bord (R. VI).	1
AZ 822-143	Protecteur (tôle) de commande de chauffage et dégivrage sur planche de bord.	1
283-S	Vis TH de 5×13, de prise de chauffage sur tôle supérieure.	6
283-S-30	Vis TH de 5×14 de fixat. de la commande de volet d'aération sur traverse supérieure.	4
483-S-30	Vis TH de 7×15 de fixation latérale de tôle supérieure sur collecteur.	2
486-S-30	Vis TH de 7×22,5 de fixat. :	
	— de tôle supérieure sur culasse et collecteur;	2
	— de prise de chauffage sur culasse.	2
2.219-S	Écrou H de 3×60 de fixat. :	
	— du volet d'aération;	12
	— d'axe de biellette de volet. Jusque Mai 64.	1
2.251-S	Vis TR de 5×20 de serrage (R. VI) :	
	— du levier de commande de volet de chauffage et dégivrage.	1
	— de fixat. de la commande du volant d'aération sur traverse.	4
2.264-S	Vis Parker TR de 3,5×20 de fixat. de buse sur baie de pare-brise (R. VI).	1
2.312-S	Rondelle de 5,5×12 sous vis de fixat. de tôle et joint d'étanchéité de buse.	4
2.319-S	Écrou H de 5×75 de la vis de serrage du levier de commande de volet de chauffage et dégivrage.	1
2.499-S	Vis TR Parker de 3,5×9,5 de fixation du levier de chauffage et support (R. VI).	2
2.502-S-30	Vis TR à pointe de 5×12 de fixat. (R. VI) :	
	— du grillage d'aération.	10
	— de tôle et joint d'étanchéité de buse.	4
2.653-S	Vis Parker de 5×20 de fixat. (R. VI) :	
	— de buse sur baie de pare-brise;	1
	— supérieure de bandeau.	3
2.744-S	Vis TFB de 4,85×19 de fixat. inférieure de bandeau (R. VI).	6
2.884-S	Collier de serrage de manche sur prise et conduit de chauffage long. 0,550 m (R. X).	4
3.234-S	Rondelle cuvette de 6 mm sous vis de fixat. (R. VI) :	
	— de buse sur baie de pare-brise;	1
	— supérieure de bandeau.	3
4.814-S	Bouton de commande du volet d'aération (R. VI).	1
4.815-S	Rondelle d'appui de 8×15×1,1 (méplat 6) du bouton.	1
4.816-S	Embout formant écrou, filetage 5×75 de serrage du bouton.	1
602.009	Collier PC de fixat. de manche de dégivreur, long. 360 mm (R. X).	2
615.712	Écrou clips de 4,85 de vis de fixat. (R. VI) :	
	— de buse sur baie de pare-brise;	1
	— inférieure de bandeau.	6
617.020	Goupille Mécanindus de 5,4×10×0,5 du levier de commande de chauffage et dégivrage sur planche de bord (R. VI).	1
619.800	Agrafe de fixat. de bouton de levier de commande de chauffage (R. VI).	1
624.001	Rondelle élastique trou de 4 mm sur tige de levier de commande de volet (R. VI).	1

Les numéros soulignés indiquent les pièces nouvelles ne figurant pas sur la planche.

NUMÉRO	DÉSIGNATION	COEFF.
AW 334-157	Pincette sur axe de fixat. de biellette de volet d'aération sur traverse supérieure (R. VI).	2
AZ 564-5d	*Buse de dégivreur. Jusque Avril 67. R.p.* AZ 564-50e.	1
AZ 564-5e	Buse de dégivrage (sans volet).	1
AZ 564-49	Bouton du volet de buse.	1
AZ 564-50e	Buse de dégivrage sans volet. Depuis Avril 67.	1
AZ 564-74b	Joint rectangulaire caoutchouc, d'étanchéité de buse de dégivrage sur tablier, trou central, diam. 58 mm.	1
AZ 564-81b	Tôle rectangulaire de maintien du joint d'étanchéité de buse, long. 94 mm, larg. 85 mm.	1
AZ 564-84c	Conduit entre boîte de répartition et buse de dégivrage, long. 0,460 m, diam. 60 mm (R. VI).	1
AZ 564-94a	Ressort sur axe de volet de buse.	1
AZ 641-0	Groupe chauffage Gurtner, 12 volts, complet (R. VI).	1
AZ 641-011	Échangeur complet (R. VI).	1
AZ 641-012	Moteur électrique (R. VI).	1
AZ 641-9	Bobine du groupe (R. VI).	1
AZ 641-10	Électro vanne de régulateur (R. VI).	1
AZ 641-22	Tube déflecteur monté de l'échangeur (sans grille AZ 641-98) (R. VI).	1 1
AZ 641-37	Jeu de balais (R. VI).	1
AZ 641-38	Corps d'échangeur (R. VI).	1
AZ 641-39	Ressort de fixat. de bobine sur plaquette (R. VI).	1
AZ 641-40	Plaquette sans bobine (R. VI).	1
AZ 641-41	Bilames sur plaquette (R. VI).	1
AZ 641-42	Turbine d'aspiration d'air frais (R. VI).	1
AZ 641-43	Turbine d'aspiration des gaz brûlés (R. VI).	1
AZ 641-44	Demi-carter droit du moteur côté prise d'air (R. VI).	1
AZ 641-45	Demi-carter gauche du moteur côté sortie de l'échappement (R. VI).	1
AZ 641-46	Carter supérieur de la plaquette (R. VI).	1
AZ 641-47	Demi-carter droit de l'échangeur (R. VI).	1
AZ 641-48	Demi-carter gauche de l'échangeur (R. VI).	1
AZ 641-49	Câblerie du moteur (R. VI).	1
AZ 641-50	Levier de commande sur plaquette (R. VI).	1
AZ 641-51	Micro rupteur sur plaquette (R. VI).	1
AZ 641-52	Micro rupteur sur plaquette (R. VI).	1
AZ 641-55	Joint torique du porte-gicleur (R. VI).	1
AZ 641-56	Tige d'assemblage de l'échangeur (R. VI).	1
AZ 641-57	Feutre monté de la soufflerie (R. VI).	1
AZ 641-58	Grille d'entrée de la soufflerie (R. VI).	1
AZ 641-59	Étrier complet de la soufflerie (R. VI).	1
AZ 641-60	Came de la soufflerie (R. VI).	1
AZ 641-61	Rupteur de la soufflerie (R. VI).	1
AZ 641-62	Agrafe de la soufflerie (R. VI).	1
AZ 641-63	Couvercle de la soufflerie (R. VI).	1
AZ 641-64	Joint de la soufflerie, long. 0,640 m (R. VI).	1
AZ 641-65	Condensateur de la soufflerie (R. VI).	1
AZ 641-66	Rondelle isolante du régulateur (18×22×1) (R. VI).	1
AZ 641-67	Gicleur du régulateur (R. VI).	1
AZ 641-68	Filtre à essence du régulateur (R. VI).	1
AZ 641-69	Cartouche filtrante du régulateur (R. VI).	1
AZ 641-70	Joint du couvercle du régulateur (R. VI).	1
AZ 641-71	Régulateur complet (R. VI).	1
AZ 641-72	Liaison HT, long. 0,360 m (R. VI).	1
AZ 641-73	Plaquette complète (R. VI).	1
AZ 641-93	Support du groupe, entr'axes de fixat. sur plate-forme 0,556 m (R. VI).	1
AZ 641-94	Tirant du support du groupe, côté gauche, entr'axes 0,436 m (R.VI).	1
AZ 641-95	Tirant du support du groupe, côté droit, entr'axes 0,386 m (R. VI).	1
AZ 641-98	Grille sur tube déflecteur d'échangeur (R. VI).	1
AZ 641-99	Bague caoutchouc des vis de fixat. du groupe sur support (7×19×12,5).	3
AZ 641-244a	Envoloppe de turbine d'échappement des gaz du groupe de chauffage GURTNER (R. VI).	1
AZ 643-1e	Conduit coudé de chauffage côté gauche.	1
AZ 643-1h	Conduit de chauffage entre boîte de répartition et conduit sur tablier côté droit, long. 0,620 m, diam. 66 mm (R. VI).	1 1
AZ 643-3j	Prise d'air chaud sur culasse, côté droit.	1
AZ 643-3k	Prise d'air chaud sur culasse, côté gauche.	1

NUMÉRO	DÉSIGNATION	COEFF[t]
AZ 643-70h	Tôle supérieure AV sur culasse, côté gauche.	1
AZ 643-70i	Tôle supérieure AV sur culasse, côté droit.	1
AZ 643-87	Déflecteur tôle de sortie d'air chaud, côté gauche (R. VI).	1
AZ 643-166	Conduit souple d'échappement du groupe au tube sur plate-forme, long. 0,620 m, diam. 40,5 mm (R. VI).	1
AZ 643-168	Tube souple sur prise d'air, diam. 120 mm, long. 0,600 m (R. VI).	1
AZ 643-169	Boîte de répartition sur groupe (R. VI).	1
AZ 643-179	Prise d'air avec grillage sur aile AV droite.	1
AZ 643-182	Joint caoutchouc ovale entre prise d'air et aile AV, épais. 3 mm (R. VI).	1
AZ 643-182a	Joint caoutchouc ovale entre prise d'air et aile AV, épais. 1 mm (R. VI).	1
AZ 644-05a	Commande de volet d'aération (R. VI).	1
AZ 644-6	Ressort de rappel de tige de commande des volets.	2
AZ 644-19	Bougie du groupe (Lambda 3) (R. VI).	1
AZ 644-50d	Tige de commande de volet de chauffage de boîte de répartition, long. 0,730 m, côté gauche (R. VI).	1
AZ 644-53a	Commande de volet sur planche de bord, sans câble.	1
AZ 644-65	Tige de commande de volet de chauffage et dégivrage, long. non développée 0,560 m (R. VI). **AZL - AZU.** **AZAM.** Jusque Avril 67.	1
AZ 644-65a	Tige de commande de volet de chauffage et dégivrage, long. non développée 0,550 m (R. VI). **AZAM.** Depuis Avril 67.	1
AZ 644-70	Entretoise des vis de fixat. de commande de chauffage sur planche de bord (R. VI).	2
AZ 644-80	Grillage d'aération.	1
AZ 644-89a	Ressort de position intermédiaire de levier de chauffage et dégivrage sur boîte de répartition (R. VI).	1
A 644-94	Profilé (alu) de fixat. du volet d'aération (R. VI).	1
AZ 644-94	Câble de commande de volet de chauffage, long. 1,280 m (R. X).	1
A 644-95	Joint d'étanchéité de volet (R. X).	1
AZ 644-96	Volet d'aération avec patte d'attache de commande.	1
AZ 644-113a	Axe de fixat. de biellette de commande de volet d'aération, long. sous tête 10 mm.	2
AZ 644-116	Œillet (nylon) de passage de tige dans tablier (R. VI).	2
AZ 822-6	Bandeau de planche de bord (R. VI).	1
283-S	Vis TH de 5×14 de prise de chauffage sur tôle supérieure.	6
283-S-30	Vis TH de 5×14 de fixat. de la commande de volet d'aération sur traverse supérieure.	4
484-S	Vis TH de 7×17,5 de fixat. :	
	— du support de groupe.	4
	— des tirants sur support.	2
486-S-30	Vis TH de 7×22,5 de fixat. de prise de chauffage sur culasse.	2
2.251-S	Vis TR de 5×20 de fixat. de la commande d'aération sur traverse (R. VI).	4
2.264-S	Vis TR Parker de 3,5×20 de fixat. de buse sur baie de pare-brise (R. VI).	1
2.489-S	Écrou H de 7×100 des vis de serrage du support du groupe et des tirants.	6
2.502-S-30	Vis TR à pointe de 5×12 de fixat. (R. VI) :	
	— du grillage d'aération.	10
	— de tôle et joint d'étanchéité de buse.	4
2.653-S	Vis Parker de 5×20 de fixat. (R. VI) :	
	— de buse sur baie de pare-brise.	1
	— supérieure de bandeau.	3
2.744-S	Vis TFB de 4,85×19 de fixat. inférieure de bandeau (R. VI).	6
2.884-S	Collier de serrage des conduits sur boîte de répartition et tablier, long. 0,550 m (R. X).	4
3.016-S	Collier de serrage du tube souple de prise d'air sur aile et groupe, long. 0,870 m (R. X).	2
3.234-S	Rondelle cuvette de 6 mm sous vis de fixat. (R. VI) :	
	— de buse sur baie de pare-brise.	1
	— supérieure de bandeau.	3
4.814-S	Bouton de commande de volet d'aération (R. VI).	1
4.815-S	Rondelle d'appui du bouton (8 × 15 × 1,1) méplat 6.	1
4.816-S	Embout formant écrou de serrage du bouton, filetage 5 × 75.	1
602.009	Collier de serrage du conduit entre boîte de répartition et buse de dégivrage, long. 360 mm (R. X).	2
615.712	Écrou clips de 4,85 de vis de fixat. (R. VI) :	
	— de buse sur baie de pare-brise.	1
	— inférieure de bandeau.	6

MARQUE des phares	DIAMÈTRE extérieur des phares	FORME des glaces	DIAMÈTRE des glaces	NUMÉROS des phares	NUMÉROS des glaces	NUMÉROS des portes	TYPES de voitures	OBSERVATIONS
				Jusque Mars 63				
CIBIÉ	152	bombée	152	H 541-1 *R. p.* A 541-1c	H 541-2a	sans	A-AU	Fixat. de la glace par patte avec vis à la partie supérieure et caoutchouc à la partie inférieure. Jusque Juin 54.
CIBIÉ	152	bombée	152	A 541-1a *R. p.* A 541-1c	A 541-4	sans	TT	Fixat. de la glace par patte à poussoir, sans caoutchouc. Juin54-Septembre 55.
CIBIÉ	152	bombée	145	A 541-1c	A 541-4b assemblée avec réflecteur	A 541-74	AZ-AZU	Fixat. de la glace par une porte forme cercle et patte à poussoir. Depuis Septembre 55.
MARCHAL (Equilux)	160	bombée	147	AZ 541-1t	A 541-2 (glace) A 541-3 (réflecteur)	A 541-10	TT	Depuis Octobre 54.
DUCELLIER	150	bombée	130	A 541-1b	A 541-4a assemblée avec réflecteur	sans	AZ-AZU	

NUMÉRO	DÉSIGNATION	COEFF^t
	Jusque Mars 63	
A 541-01	Support assemblé des phares, avec support de bobine. A, AU.	1
AZ 541-01	*Support assemblé des phares, sans support de bobine, deux trous de 4 mm à 123 mm d'entr'axe de fixat. de la bobine, avec patte de béquille de capot. Décembre 60-Mars 63.* AZU. *Décembre 60-Novembre 61. Remplace support monté depuis Juillet 54. R.p. :* AZ 541-01d. *Voir* MR 4.501.	1
AZU 541-01	*Support assemblé des phares.* AZU. *Depuis Novembre 61. R.p.:* AZ 541-01d. *Voir* MR 4.501.	1
A 541-7	*Commande d'orientation des phares (filetages* 10 × 150 *et* 6 × 100). A. *Jusque Janvier* 51. *R.p.:* AZ 541-7, *d. e. o.:* 1-A 541-76, 1-4.816-S.	1
A 541-7b	*Commande d'orientation des phares (filetages* 10 × 150 *et* 5 × 75) *montage avec écrou butée. Janvier* 51-*Mars* 63. *R. p.:* AZ 541-7; *d. e. o.:* 1-AZ 541-85.	1

NUMÉRO	DÉSIGNATION	COEFF^t
H 541-8	*Caoutchouc inférieur de maintien de glace de phare (R. VI).* A. AU. *Jusque Juin* 54. N.F.P.	2
A 541-75	Rondelle de 7,25 × 12 × 0,5 de réglage de vis de commande des phares. Depuis Janvier 51.	ALD
A 541-76	Écrou butée, crénelé de 10 × 150 de réglage des phares. Depuis Janvier 51.	1
A 541-86	Barillet de 16 × 20, filetage 10 × 150, de commande des phares.	1
A 644-60	Embout formant écrou, filetage 6 × 100 de serrage du bouton de commande des phares. A. Jusque Janvier 51.	1
A 644-61	*Bouton de commande des phares (R. VI).* A. *Jusque Janvier* 51 *R. p.:* 4.814-S, *d. e. o.:* 1-4.815-S	1
AZ 852-110	Patte d'articulation de béquille de capot sur support de phare. Depuis Décembre 60.	1
481-S	Vis TH de 7 × 10 de fixat. du support des phares sur plate-forme	4
1.061-S	Œillet caoutchouc de 8 × 18 × 14 (trou de 12 mm) de passage de commande des phares dans tablier.	1

NUMÉRO	DÉSIGNATION	COEFF^t
2.482-S	Rondelle de 7,5 × 16 : — de blocage de commande des phares. — des vis de fixat. du support des phares sur plate-forme.	 3 4
2.669-S	Écrou H de 12 × 175 de fixat. des phares.	2
4.814-S	Bouton de commande des phares (R. VI). Depuis Janvier 51.	1
4.815-S	Rondelle d'appui de 8 × 15 × 1,1 (méplat 6 mm) du bouton Depuis Janvier 51.	1
4.816-S	Embout formant écrou, filetage 5 × 75 de serrage du bouton Depuis Janvier 51.	1
706.332	*Rondelle Belleville de* 12,5 × 28 × 1,5 *d'écrous de serrage des phares (R. VI).* N.F.P.	2
706.422	Lampe de phare, 6 volts, 36 watts (R. X).	2
706.529	Entretoise sphérique de fixat. des phares, diam. intér. 12,5 mm, haut. 5,5 mm (R VI).	2
706.721	Lampe navette de phare, 6 volts, 4 watts (R. X).	2

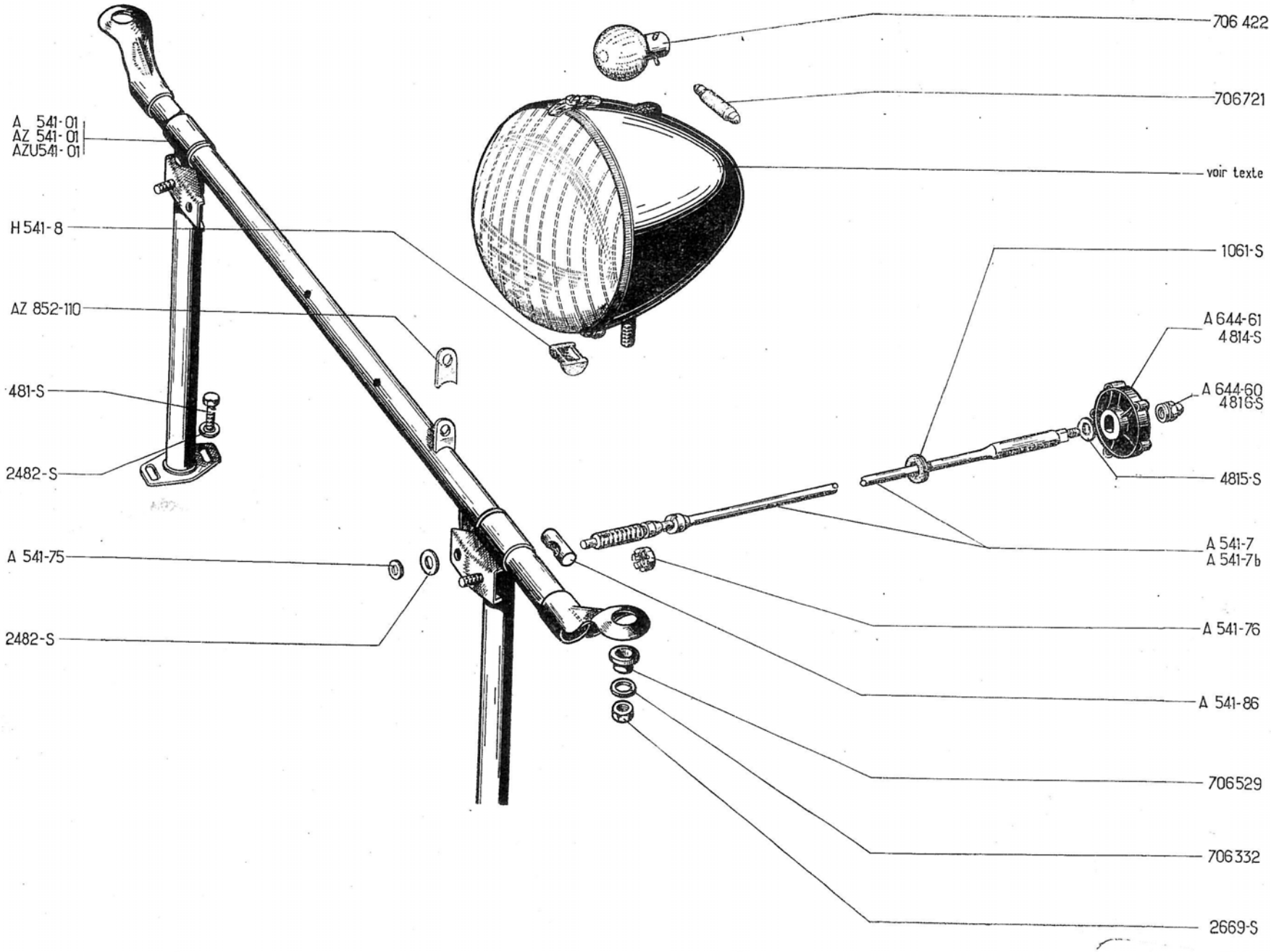
706 422
706721
voir texte
A 541-01
AZ 541-01
AZU541-01
H 541-8
AZ 852-110
481-S
2482-S
A 541-75
2482-S
1061-S
A 644-61
4814-S
A 644-60
4816-S
4815-S
A 541-7
A 541-7b
A 541-76
A 541-86
706529
706332
2669-S

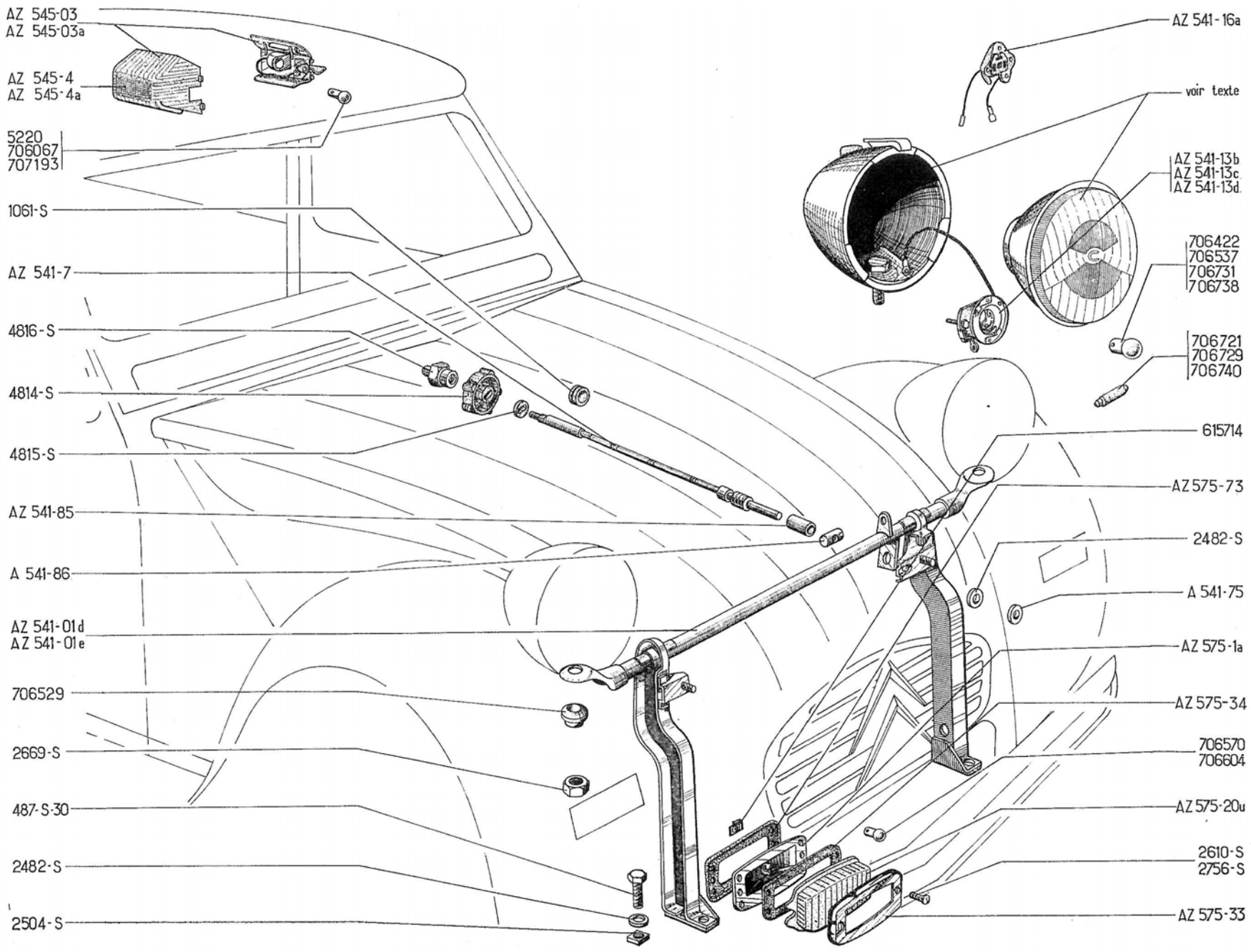
AZ 545-03
AZ 545-03a
AZ 545-4
AZ 545-4a
5220
706067
707193
1061-S
AZ 541-7
4816-S
4814-S
4815-S
AZ 541-85
A 541-86
AZ 541-01d
AZ 541-01e
706529
2669-S
487-S-30
2482-S
2504-S
AZ 541-16a
voir texte
AZ 541-13b
AZ 541-13c
AZ 541-13d
706422
706537
706731
706738
706721
706729
706740
615714
AZ 575-73
2482-S
A 541-75
AZ 575-1a
AZ 575-34
706570
706604
AZ 575-20u
2610-S
2756-S
AZ 575-33

MARQUE des phares	DIAMÈTRE extérieur des phares	FORME des glaces	DIAMÈTRE des glaces	NUMÉROS des phares (R. X)	NUMÉROS des glaces (R. X)	NUMÉROS des portes (R. X)	TYPES de voitures	OBSERVATIONS
				Depuis Mars 63				
CIBIÉ	152	bombée	145	A 541-1c	A 541-4b (ensemble optique)	A 541-74	AZ-AZU	
CIBIÉ	152	bombée	145	AZ 541-1p	AZ 541-4g (ensemble optique)	AZ 541-12	AZAM	
CIBIÉ	152	bombée	145	AZ 541-1r	AZ 541-4e (ensemble optique)	A 541-74	AZL	Code Européen. ALLEMAGNE. Depuis Mai 63 HOLLANDE-SUISSE. Depuis Juin 65.
CIBIÉ	152	bombée	145	AZ 541-1s	AZ 541-4f (ensemble optique)	AZ 541-12	AZAM	Code Européen. ALLEMAGNE. Depuis Mai 63
MARCHAL	160	bombée	147	AZ 541-1t	A 541-2 (glace) A 541-3 (réflecteur)	A 541-10	AZ-AZU	
MARCHAL	160	bombée	147	AZ 541-1u	A 541-2 (glace) A 541-3 (réflecteur)	AZ 541-12a	AZAM	
DUCELLIER	150	bombée	130	A 541-1b	A 541-4a (ensemble optique)	sans	AZ-AZU	

NUMÉRO	DÉSIGNATION	COEFF[t]
	Depuis Mars 63	
AZ 541-01d	Support de phares (R. VI).	1
AZ 541-01e	Support de phares (R. VI). **12 Volts.**	1
AZ 541-01f	Support de phares (R. VI). **6 Volts. ALLEMAGNE.** Depuis Septembre 68.	1
AZ 541-01g	Support de phares (R. VI). **12 Volts. ALLEMAGNE.** Depuis Septembre 68.	1

NUMÉRO	DÉSIGNATION	COEFF[t]
AZ 541-7	Commande des phares (R. VI). Jusque Septembre 68.	1
AZ 541-7b	Commande d'orientation des phares (R. VI). Depuis Septembre 68.	1
AZ 541-13b	Connecteur porte lampe de phare Cibié (R. X).	2
AZ 541-13c	Connecteur porte lampe de phare Marchal (R. X).	2
AZ 541-13d	Connecteur porte lampe de phare Ducellier (R. X).	2

NUMÉRO	DÉSIGNATION	COEFF[t]
AZ 541-16a	Connecteur de phare Cibié (R. X). **AZL, ALLEMAGNE.** Depuis Mai 63. **HOLLANDE - SUISSE** Depuis Juin 65.	2
AK 541-51	Ressort de rattrapage de feu de commande d'orientation de phare sur supports (R. VI). **AZL, ALLEMAGNE.** Depuis Septembre 68.	2
A 541-75	Rondelle de 7,25 × 12 × 0,5 de réglage de vis de commande des phares.	ALD

Les numéros soulignés indiquent les pièces nouvelles ne figurant pas sur la planche.

NUMÉRO	DÉSIGNATION	COEFF[1]
AZ 541-85	Entretoise de 8 × 10 × 27 entre vis de réglage et barillet de commande des phares (R. VI).	1
A 541-86	Barillet de 16 × 20, filetage 10 × 150 de commande des phares.	1
AZ 644-79	Armature du bouton de commande de phare (R. VI). Depuis Septembre 68.	1
AZ 644-84	Bouton caoutchouc de commande de phare (R. VI). Depuis Septembre 68.	1
AZ 644-103	Écrou H spécial de 5×75 de fixat. du bouton de commande de phare (R. VI). Depuis Septembre 68.	1
487-S-30	Vis TH de 7 × 25 de fixat. du support des phares sur plate-forme	4
1.061-S	Œillet caoutchouc de 8 × 18 × 14 ×12 de passage de commande des phares dans tablier.	1
2.482-S	Rondelle de 7,5 × 16 :	
	— de blocage de commande des phares.	3
	— des vis de fixat. du support des phares sur plate-forme.	4
2.504-S	Écrou carré de 7 × 100 des vis de fixat. du support de phare.	4
2.669-S	Écrou H de 12 × 175 de fixat. des phares.	2
4.814-S	Bouton de commande des phares (R. VI). Jusque Septembre 68.	1
4.815-S	Rondelle d'appui de 8 × 15 × 1,1 (méplat 6 mm) du bouton. Jusque Septembre 68.	1
4.816-S	Embout formant écrou, filetage 5 × 75 de serrage du bouton. Jusque Septembre 68.	1
706.422	Lampe de phare 6 volts, 36 watts (R. X).	2
706.529	Entretoise sphérique de fixat. des phares, diam. intér. 12,5 mm, haut. 5,5 mm (R. VI).	2
706.537	Lampe de phare (jaune) 12 volts, 36 watts (R. X).	2
706.721	Lampe navette de phare, 6 volts, 4 watts (R. X).	2
706.729	Lampe navette de phares, 12 volts, 4 watts (R. X).	2
706.731	Lampe de phare (blanche) 12 volts, 36 watts (R. X). **Chauffage —15°. CANADA.**	2
706.738	Lampe de phare (blanche) 6 volts (R. X). **AZL. ALLEMAGNE.** Depuis Mai 63. **HOLLANDE-SUISSE.** Depuis Juin 65.	2
706.740	Lampe de phare, veilleuse, 6 volts, 4 watts (R. X). **AZL. ALLEMAGNE.** Depuis Mai 63. **HOLLANDE-SUISSE.** Depuis Juin 65.	2
	FEUX INDICATEURS DE DIRECTION AV AZAM	
	Depuis Avril 67	
AZ 575-1a	Feu indicateur de direction (blanc) AV droit et gauche, sans lampe (R. X).	2
AZ 575-20u	Couvercle (blanc) des feux indicateurs AV droit et gauche (R. X).	2
AZ 575-33	Collerette de feu AV droit et gauche (R. X).	2
AZ 575-34	Joint extérieur de feux indicateurs AV droit et gauche (R. X).	2
AZ 575-73	Joint intérieur de feu indicateur AV droit et gauche (R. X).	2
2.610-S	Vis TFB de 3,5×15 de fixat. de feu sur aile AV (R. VI).	4
2.756-S	Vis TR de 3×10 de fixat. de support de lampe sur aile AV (R. VI).	4
615.714	Écrou Clip (R. VI).	
	— de fixat. du support de lampe.	4
	— de couvercle de feu.	4
706.570	Lampe 6 volts, 15 watts des feux indicateurs AV droit et gauche (R. X).	2
706.604	Lampe 12 volts, 15 watts des feux indicateurs AV droit et gauche (R. X)	2
	ÉCLAIRAGE INTÉRIEUR AZAM	
	Jusque Mai 65.	
AZ 545-03	Plafonnier Pecazeaux avec interrupteur, sans lampe (R. X)	1
AZ 545-4	Glace de plafonnier (R. X).	1
707.193	Lampe 6 volts, 4 watts, de plafonnier (R. X).	1
	AZAM	
	Depuis Mai 65.	
AZ 545-03a	Plafonnier Seima à interrupteur, sans lampe (R. X).	1
AZ 545-4a	Glace de plafonnier (R. X).	1
5.220	Lampe 6 volts, 7 watts (R. X).	1
706.067	Lampe 12 volts, 7 watts (R. X). **Chauffage —15°**	1

Les numéros soulignés indiquent les pièces nouvelles ne figurant pas sur la planche.

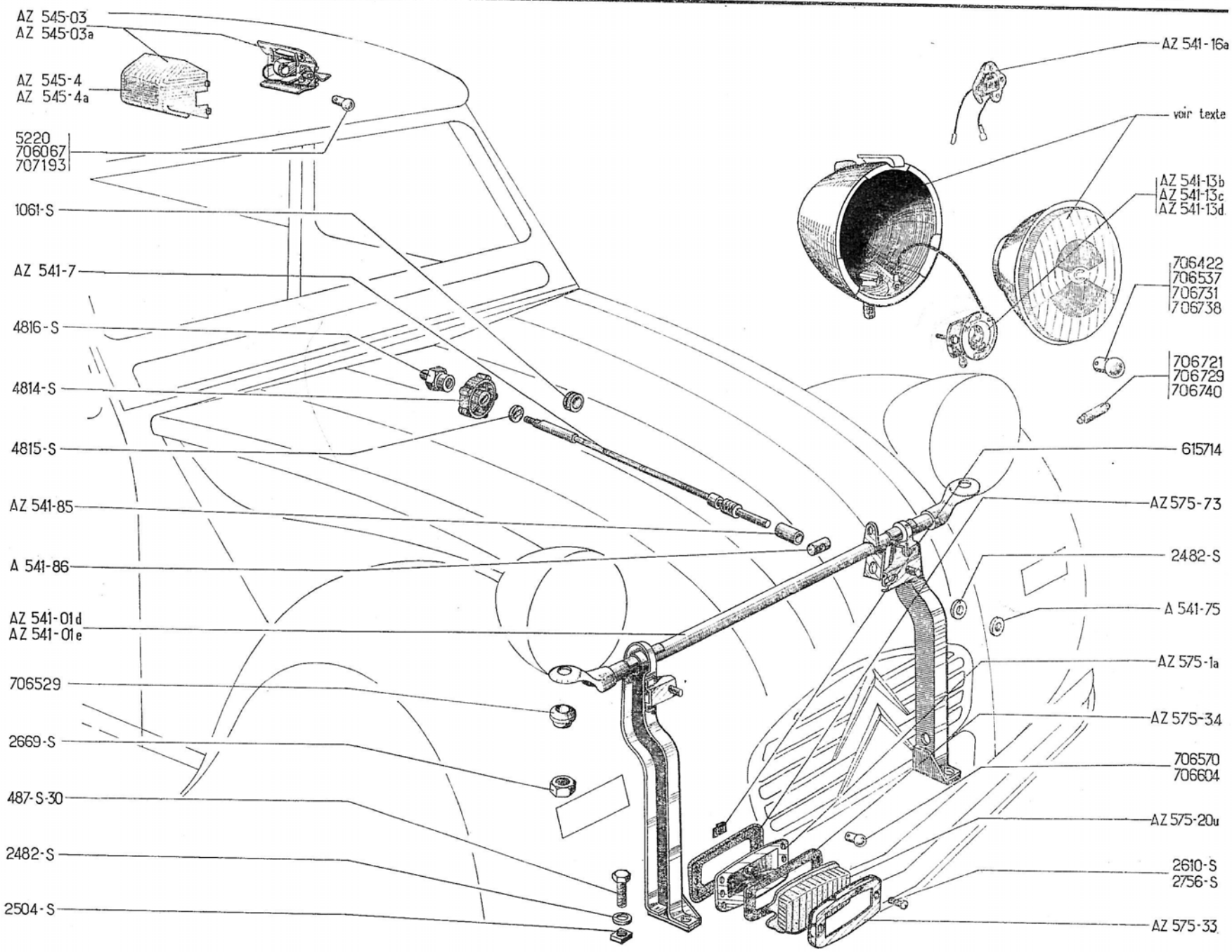
AZ 545-03
AZ 545-03a
AZ 545-4
AZ 545-4a
5220
706067
707193
1061-S
AZ 541-7
4816-S
4814-S
4815-S
AZ 541-85
A 541-86
AZ 541-01d
AZ 541-01e
706529
2669-S
487-S-30
2482-S
2504-S
AZ 541-16a
voir texte
AZ 541-13b
AZ 541-13c
AZ 541-13d
706422
706537
706731
706738
706721
706729
706740
615714
AZ 575-73
2482-S
A 541-75
AZ 575-1a
AZ 575-34
706570
706604
AZ 575-20u
2610-S
2756-S
AZ 575-33

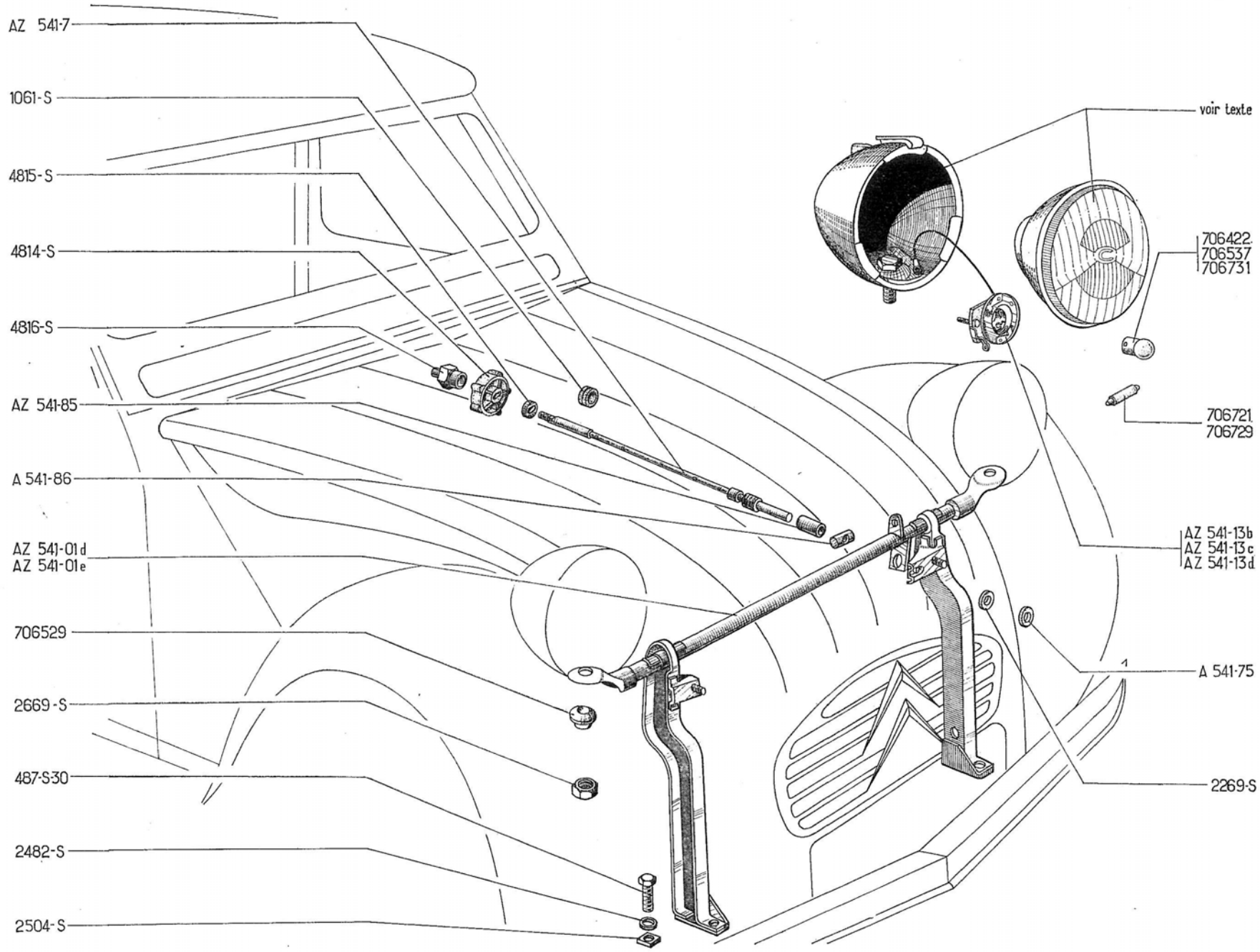
AZ 541-7
1061-S
4815-S
4814-S
4816-S
AZ 541-85
A 541-86
AZ 541-01 d
AZ 541-01 e
706529
2669-S
487-S-30
2482-S
2504-S
voir texte
706422
706537
706731
706721
706729
AZ 541-13b
AZ 541-13c
AZ 541-13d
A 541-75
2269-S

MARQUE des phares	DIAMÈTRE extérieur des phares	FORME des glaces	DIAMÈTRE des glaces	NUMÉROS des phares (R. X)	NUMÉROS des glaces (R. X)	NUMÉROS des portes (R. X)	TYPES de voitures	OBSERVATIONS
				Depuis Mars 63				
CIBIÉ	152	bombée	145	A 541-1c	A 541-4b (ensemble optique)	A 541-74	AZU	
MARCHAL	160	bombée	147	AZ 541-1t	A 541-2 (glace) A 541-3 (réflecteur)	A 541-10	AZU	
DUCELLIER	150	bombée	130	A 541-1b	A 541-4a (ensemble optique)	sans	AZU	

NUMÉRO	DÉSIGNATION	COEFF[t]
	Depuis Mars 63	
AK 541-01e	Support de phare (R. VI). **ALLEMAGNE.** Depuis Septembre 68.	1
AZ 541-01d	Support de phares (R. VI). Jusque Septembre 67.	1
AZ 541-01e	Support de phares (R. VI). — **12 Volts.** — **6 Volts.** Depuis Septembre 67.	1
AZ 541-7	Commande des phares (R. VI). Jusque Septembre 68.	1
AZ 541-7b	Commande d'orientation des phares (R. VI). Depuis Septembre 68.	1
AZ 541-13b	Connecteur porte lampe de phare Cibié (R. X).	2
AZ 541-13c	Connecteur porte lampe de phare Marchal (R. X).	2
AZ 541-13d	Connecteur porte lampe de phare Ducellier (R. X)	2
A 541-75	Rondelle de 7,25×12×05 de réglage de vis de commande des phares	ALD
AZ 541-85	Entretoise de 8×10×27 entre vis de réglage et barillet de commande des phares (R. VI).	1
A 541-86	Barillet de 16×20, filetage 10×150 de commande des phares.	1

NUMÉRO	DÉSIGNATION	COEFF[t]
AZ 644-79	Armature de bouton de commande de phare (R. VI). Depuis Septembre 68.	1
AZ 644-84	Bouton caoutchouc de commande de phare (R. VI). Depuis Septembre 68.	1
AZ 644-103	Écrou H spécial de 5×75 de fixat. du bouton de commande de phare (R. VI).	1
487-S-30	Vis TH de 7×25 de fixat. du support des phares sur plate-forme.	4
1.061-S	Œillet caoutchouc de 8×18×14 ×12 de passage de commande des phares dans tablier.	1
2.482-S	Rondelle de 7,5×16 : — de blocage de commande des phares, — des vis de fixat. du support des phares sur plate-forme.	3 4
2.504-S	Écrou carré de 7×100 des vis de fixat. du support de phare.	4
2.669-S	Écrou H de 12×175 de fixat. des phares.	2
4.814-S	Bouton de commande des phares (R. VI). Jusque Septembre 68.	1
4.815-S	Rondelle d'appui de 8×15×1,1 (méplat 6 mm) du bouton. Jusque Septembre 68.	1
4.816-S	Embout formant écrou, filetage 5×75 de serrage du bouton. Jusque Septembre 68.	1

NUMÉRO	DÉSIGNATION	COEFF[t]
706.422	Lampe de phare (jaune) 6 volts, 36 watts (R. X).	2
706.529	Entretoise sphérique de fixat. des phares, diam. intér. 12,5 mm, haut. 5,5 mm (R. VI).	2
706.537	Lampe de phare (jaune) 12 volts, 36 watts (R. X).	2
706.721	Lampe navette de phare, 6 volts, 4 watts (R. X).	2
706.729	Lampe navette de phare, 12 volts, 4 watts (R. X).	2
706.731	Lampe de phare (blanche) 12 volts, 36 watts (R. X).	2
	ÉCLAIRAGE INTÉRIEUR P.T.T. - E.D.F.	
	Depuis Mars 63	
2.269-S	Écrou H de 4 ×75 des vis de fixat. de support de plafonnier.	4
AM 545-4	Glace de plafonnier (R. X).	1
5.220	Lampe 6 volts, 7 watts (R. X).	1
706.067	Lampe 12 volts, 7 watts (R. X). **Chauffage —15°.**	1
AM 545-03	Plafonnier Seima avec interrupteur, sans lampe (R. X).	1
AZU 545-98	Suppors de plafonnier.	1
2.242-S	Vis TR de 4×10 de fixat. de support et plafonnier (R. VI).	4

Les numéros soulignés indiquent les pièces nouvelles ne figurant pas sur la planche.

NUMÉRO	DÉSIGNATION	COEFF.
	CLASSEMENT ALPHABÉTIQUE	
	Lanterne AR	
	A. Jusque Janvier 55	
A 544-1	**Boîtier** de lanterne AR (R. VI).	1
702.013	**Canon** isolant épaulé de 4,2 × 6,5 × 1 de la vis de prise de courant (R. VI).	1
A 579-1	**Catadioptre** AR (R. X).	1
2.269-S	**Écrou** H de 4 × 75 del a vis de prise de courant de lanterne AR.	2
707.046	**Lampe** navette de lanterne AR, 6 volts, 7 watts (R. X).	1
A 544-2	**Platine** de fixat. du boîtier sur support.	1
A 544-97	**Plaque** isolante du support infér. de lampe de lanterne AR (R. VI).	1
2.262-S	**Rondelle** de 4,25 × 10 × 1 des écrous de prise de courant de lanterne AR.	1
2.334-S	**Rondelle** crantée de 5,2 × 9,4 de blocage de vis de fixat. du boîtier (R. VI).	2
A 544-3	**Support** de lanterne AR.	1
A 544-98	**Support** de lampe de lanterne AR (R. VI).	2
2.244-S	**Vis TR** de 4×15 de prise de courant de lanterne AR (R. VI).	1
2.248-S	**Vis TR** de 5×7,5 de fixat. du catadioptre AR (R. VI).	2
2.502-S-30	**Vis TR** de 5×10 de fixat. du boîtier de lanterne AR (R. VI).	2
	A. depuis Janvier 55	
	AZ-AZL	
	Jusque Septembre 57	
A 544-1	**Boîtier** de lanterne AR (R. VI).	1
702.013	**Canon** isolant épaulé de 4,2 × 6,5 × 1 de la vis de prise de courant (R. VI).	1
2.269-S	**Écrou** H de 4 × 75 de la vis de prise de courant de lanterne AR	2
AZ 544-1	**Couvercle** avec catadioptre de lanterne AR D et G « Pecazeaux » (sans support de lampe) (R. X). **A, AZ.** Jusque Janvier 56.	2
AZ 544-1a	**Couvercle** avec catadioptre de lanterne AR droite et gauche « S.E.I.M.A. » sans support (R. X). **AZ.** Depuis Janvier 56.	2
AZ 544-13	**Couvercle** *avec catadioptre de lanterne AR droit et gauche « Pecazeaux » (sans support de lampe) (R. VI).* **AZ.** *Janvier 56-Janvier 57. N. F. P.*	2
AZ 544-13a	**Couvercle** avec catadioptre de lanterne AR droit et gauche « Axo » (sans support de lampe) (R. X). **AZL.** Depuis Janvier 57.	2
AZ 544-12	**Joint** *d'étanchéité de lanterne AR D et G « Pecazeaux » (R. VI).* **A, AZ.** *Jusque Janvier 57. N.F.P.*	2
AZ 544-12a	**Joint** d'étanchéité de lanterne AR D et G « Axo » (R. X). **AZL.** Depuis Janvier 57.	2
AZ 544-12b	**Joint** d'étanchéité de lanterne AR D et G « S.E.I.M.A. » (R. X). **AZ.** Depuis Janvier 56.	2
707.193	**Lampe** 6 volts, 4 watts, 2 pointes de lanterne AR droite et gauche (R. X). **A, AZ.**	2
706.570	**Lampe** 6 volts, 15 watts, ballon de 15 de stop (R. X).	1
707.046	**Lampe** 6 volts, 7 watts, 2 pointes de lanterne AR d'éclairage de plaque (R. X).	1
AZ 544-03	**Lanterne** AR, stop et catadioptre D et G « Pecazeaux » sur panneau AR (sans lampe) (R. X). **A, AZ.** Jusque Janvier 56.	2
AZ 544-03a	**Lanterne** AR stop et catadioptre « S.E.I.M.A. » droite et gauche avec support (sans lampe) (R. X). **AZ.** Depuis Janvier 56.	2
AZ 544-03b	**Lanterne** *AR stop et catadioptre droite et gauche « Pecazeaux » avec support de lampe (sans lampe) (R. VI).* **AZ.** *Janvier 56-Janvier 57. N.F.P.*	2
AZ 544-03d	**Lanterne** AR stop et catadioptre droite et gauche « Axo » avec support de lampe (sans lampe) (R. X). **AZL.** Depuis Janvier 57.	2
A 544-2	**Platine** de fixat. du boîtier sur support.	1
A 544-97	**Plaque** isolante du support inférieur de lampe de lanterne AR (R. VI).	1
2.262-S	**Rondelle** de 4,25 × 10 × 1 des écrous de prise de courant de lanterne AR.	1
2.334-S	**Rondelle** crantée de 5,2 × 9,4 de blocage de vis de fixat. du boîtier (R. VI).	2
A 544-3	**Support** de lanterne AR, d'éclairage de plaque.	1
A 544-98	**Support** de lampe, de lanterne AR (R. VI).	2
2.244-S	**Vis** TR de 4×15 de prise de courant de lanterne AR (R. VI).	1
2.502-S-30	**Vis** TR de 5×10 de fixat. de boîtier (R. VI).	2
	STOP	
	Jusque Septembre 57	
AZ 576-99	**Collier** formant butée d'interrupteur de stop sur axe de pédale de frein.	1
AZ 576-02	**Interrupteur** de stop (R. VI).	1
621.055	**Vis** TH de 5 × 11 de serrage du collier de butée d'interrupteur.	1

LANTERNE AR - STOP MONTAGE NOUVEAU PANNEAU AR ET PORTE DE COFFRE AZ - AZL

Septembre 57 - Mars 63

CLASSEMENT ALPHABÉTIQUE

NUMÉRO	DÉSIGNATION	COEFF^t
AZ 544-1b	**Boîtier de lanterne AR** « S.E.I.M.A. » d'éclairage de plaque (R. X).	1
AZ 544-1c	**Boîtier** de lanterne AR « Axo » d'éclairage de plaque (R. X).	1
AZ 544-1a	**Couvercle** avec catadioptre de lanterne AR D et G « S.E.I.M.A. » sans support (R. X).	2
AZ 544-13a	**Couvercle** avec catadioptre de lanterne AR D et G « Axo » sans support (R. X).	2
AZ 544-12a	**Joint** d'étanchéité de lanterne AR D et G « Axo » (R. X).	2
AZ 544-12b	**Joint** d'étanchéité de lanterne AR D et G « S.E.I.M.A. » (R. X).	2
706.570	**Lampe** 6 volts, 15 watts, ballon de 15 de stop (R. X).	1
706.721	**Lampe** 6 volts, 4 watts de lanterne AR D et G (R. X).	2
707.193	**Lampe** 6 volts, 4 watts, 2 pointes de lanterne d'éclairage de plaque (R. X).	1
AZ 544-03c	**Lanterne AR** stop et catadioptre droite et gauche « Axo » avec support sans lampe (R. X).	2
AZ 544-03e	**Lanterne AR** stop et catadioptre droite et gauche « S.E.I.M.A. » avec support sans lampe (R. X).	2
AZ 544-011	**Lanterne AR** « S.E.I.M.A. ou « Axo » d'éclairage de plaque sans lampe (R. X).	1

STOP

Septembre 57 - Mars 63

NUMÉRO	DÉSIGNATION	COEFF^t
AZ 576-99	**Collier** formant butée d'interrupteur de stop sur axe de pédale de frein.	1
AZ 576-02	**Interrupteur** de stop (R. VI).	1
621.055	**Vis** TH de 5 × 11 de serrage du collier de butée d'interruption.	1

Feux indicateurs de direction et de position

Septembre 54 - Mars 63

NUMÉRO	DÉSIGNATION	COEFF^t
AZ 522-05	**Commutateur** à minuterie « Scintex » (CMX22C) des feux indicateurs de direction (R. X).	1
AZ 522-05a	**Commutateur** « Cartier » des feux indicateurs (R. X).	1
AZ 575-20	**Couvercle** de feu indicateur, côté gauche (sans support de lampe) (R. X).	1
AZ 575-20a	**Couvercle** de feu indicateur, côté droit (sans support de lampe) (R. X).	1
AZ 575-16	**Feu** indicateur de direction et de position « Labinal » gauche, sur panneau latéral AR (sans lampe) (R. X).	1
AZ 575-16a	**Feu** indicateur de direction et de position « Labinal » droit, sur panneau latéral AR (sans lampe) (R. X).	1
A 522-9	**Interrupteur** à deux directions de feu de position (R. VI). Jusque Septembre 62.	1
AZ 522-9a	**Commutateur** des feux de position (R. X). Depuis Septembre 62.	1
AZ 575-22b	**Joint** d'étanchéité de couvercle, droit et gauche (R. X).	2
706.570	**Lampe** 6 volts, 15 watts, ballon de 15 des feux indicateurs de direction (R. X).	2
707.255	**Lampe** 6 volts, 1,5 watt, ballon de 11 mm des feux de position (R. X).	2

NUMÉRO	DÉSIGNATION	COEFF¹
	Depuis Mars 63	
	Feux indicateurs de direction AR et de positions Jusque Juin 65.	
AZ 575-8	Joint d'étanchéité de feu indicateur Seima droit et gauche (R. X).	2
AZ 575-16w	Feu indicateur de direction et de position Seima droit et gauche sur panneau latéral AR (sans lampe) (R. X).	2
AZ 575-20s	Couvercle de feu indicateur Seima droit et gauche (R. X).	2
706.728	Lampe 6 volts, 18/4 watts, des feux indicateurs de direction et de position Seima (R X)	2
	FEUX INDICATEURS DE DIRECTION AR	
	Depuis Juin 65.	
AZ 575-8	Joint d'étanchéité des feux (R. X).	2
AZ 575-16v	Feu indicateur Seima droit et gauche sans lampe (R. X). Jusque Octobre 68.	2
AZ 575-16y	Feu indicateur Seima latéral droit et gauche orange sans lampe (R. X). Depuis Octobre 68.	2
AZ 575-20s	Couvercle des feux droit et gauche (R. X). Jusque Octobre 68.	2
AZ 575-20t	Couvercle de feu latéral Seima droit et gauche (R. X). Depuis Octobre 68.	2
706.570	Lampe 6 volts, 15 watts des feux (R. X)	2
706.604	Lampe 12 volts, 15 watts des feux (R. X).	2
	LANTERNE AR - STOP Jusque Mars 64	
AZ 544-03c	Lanterne AR stop et catadioptre droite et gauche Axo avec support sans lampe (R. X).	2
AZ 544-03e	Lanterne AR stop et catadioptre droite et gauche Seima avec support sans lampe (R. X).	2
AZ 544-011	Lanterne AR Seima ou Axo d'éclairage de plaque sans lampe (R. X).	1
AZ 544-1a	Couvercle avec catadioptre de lanterne AR droit et gauche Seima sans support (R. X).	2
AZ 544-1b	Boîtier de lanterne AR Seima d'éclairage de plaque (R. X).	1
AZ 544-1c	Boîtier de lanterne AR Axo d'éclairage de plaque (R. X).	1
AZ 544-12a	Joint d'étanchéité de lanterne AR D et G Axo (R. X).	2
AZ 544-12b	Joint d'étanchéité de lanterne AR droit et gauche Seima (R. X.)	2
AZ 544-13a	Couvercle avec catadioptre de lanterne AR D et G Axo sans support (R. X).	2
706.570	Lampe 6 volts, 15 watts, ballon de 15 de stop (R. X). AZL. — AZAM.	1 2
706.721	Lampe 6 volts, 4 watts de lanterne AR D et G (R. X).	2
707.193	Lampe 6 volts, 4 watts, 2 pointes de lanterne d'éclairage de plaque (R. X).	1
	LANTERNE AR - STOP Depuis Mars 64	
AZ 544-03h	*Lanterne AR stop catadioptre et d'éclairage de plaque gauche Axo, sans lampe (R. X). Jusque Janvier 67. R.p. AZ 544-03g.*	1
AZ 544-03i	Lanterne AR stop, catadioptre et d'éclairage de plaque, droite Axo sans lampe (R. X). Jusque Janvier 67.	1
AZ 544-03j	Lanterne AR stop, catadioptre et d'éclairage de plaque, gauche Seima sans lampe (R. X).	1
AZ 544-03k	Lanterne AR stop, catadioptre et d'éclairage de plaque, droite Seima, sans lampe (R. X).	1
AZ 544-03q	Lanterne AR, stop catadioptre lisse et éclairage de plaque, côté gauche Axo, sans lampe (R. X). Depuis Janvier 67.	1
AZ 544-03r	Lanterne AR, stop catadioptre lisse et éclairage de plaque, côté droit Axo, sans lampe (R. X). Depuis Janvier 67.	1

Les numéros soulignés indiquent les pièces nouvelles ne figurant pas sur la planche.

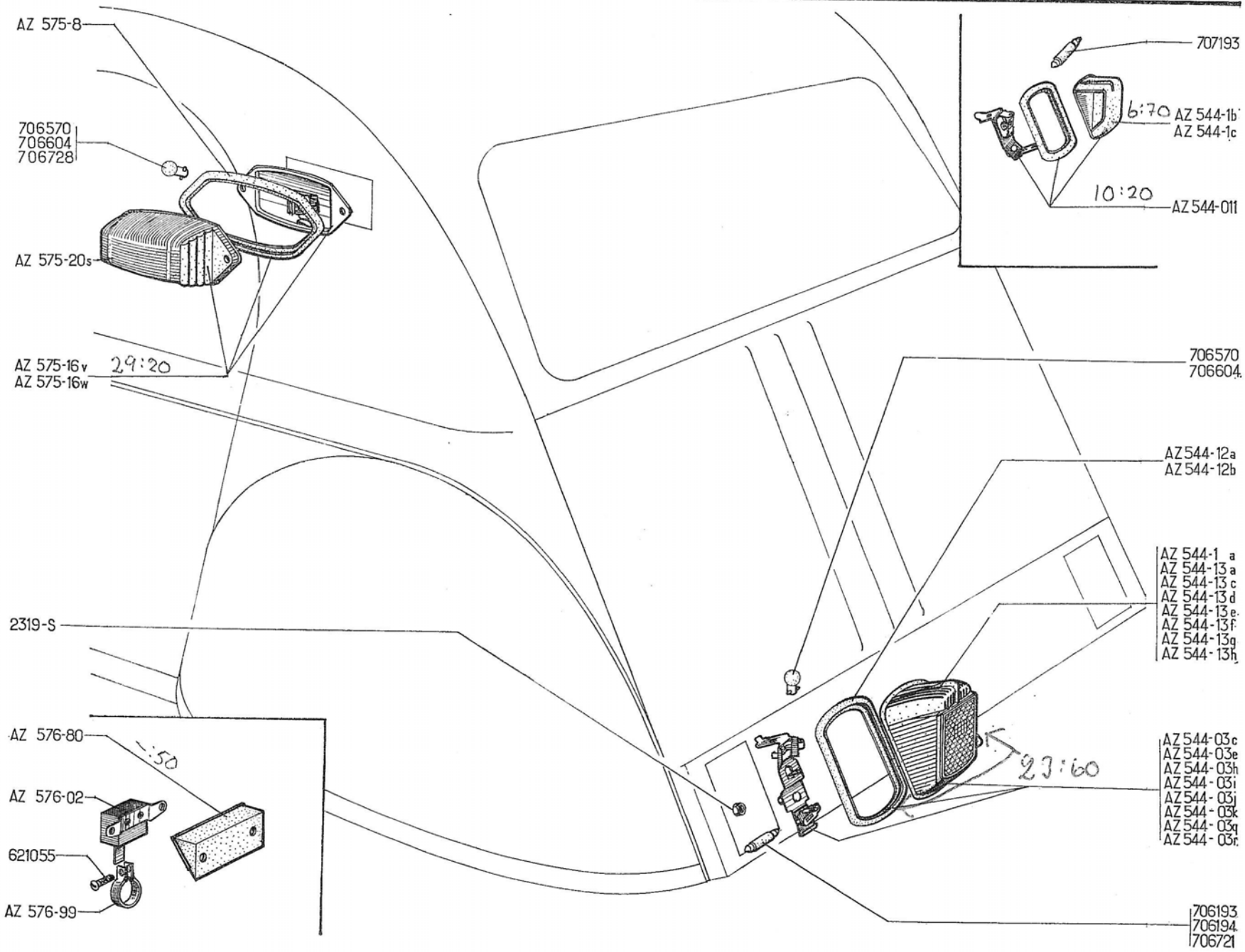
AZ 575-8
706570
706604
706728
AZ 575-20s
AZ 575-16v
AZ 575-16w
29:20
2319-S
AZ 576-80
:50
AZ 576-02
621055
AZ 576-99
707193
6:70
AZ 544-1b
AZ 544-1c
10:20
AZ 544-011
706570
706604
AZ 544-12a
AZ 544-12b
AZ 544-1 a
AZ 544-13 a
AZ 544-13 c
AZ 544-13 d
AZ 544-13 e
AZ 544-13 f
AZ 544-13 g
AZ 544-13 h
23:60
AZ 544-03c
AZ 544-03e
AZ 544-03h
AZ 544-03i
AZ 544-03j
AZ 544-03k
AZ 544-03q
AZ 544-03r
706193
706194
706721

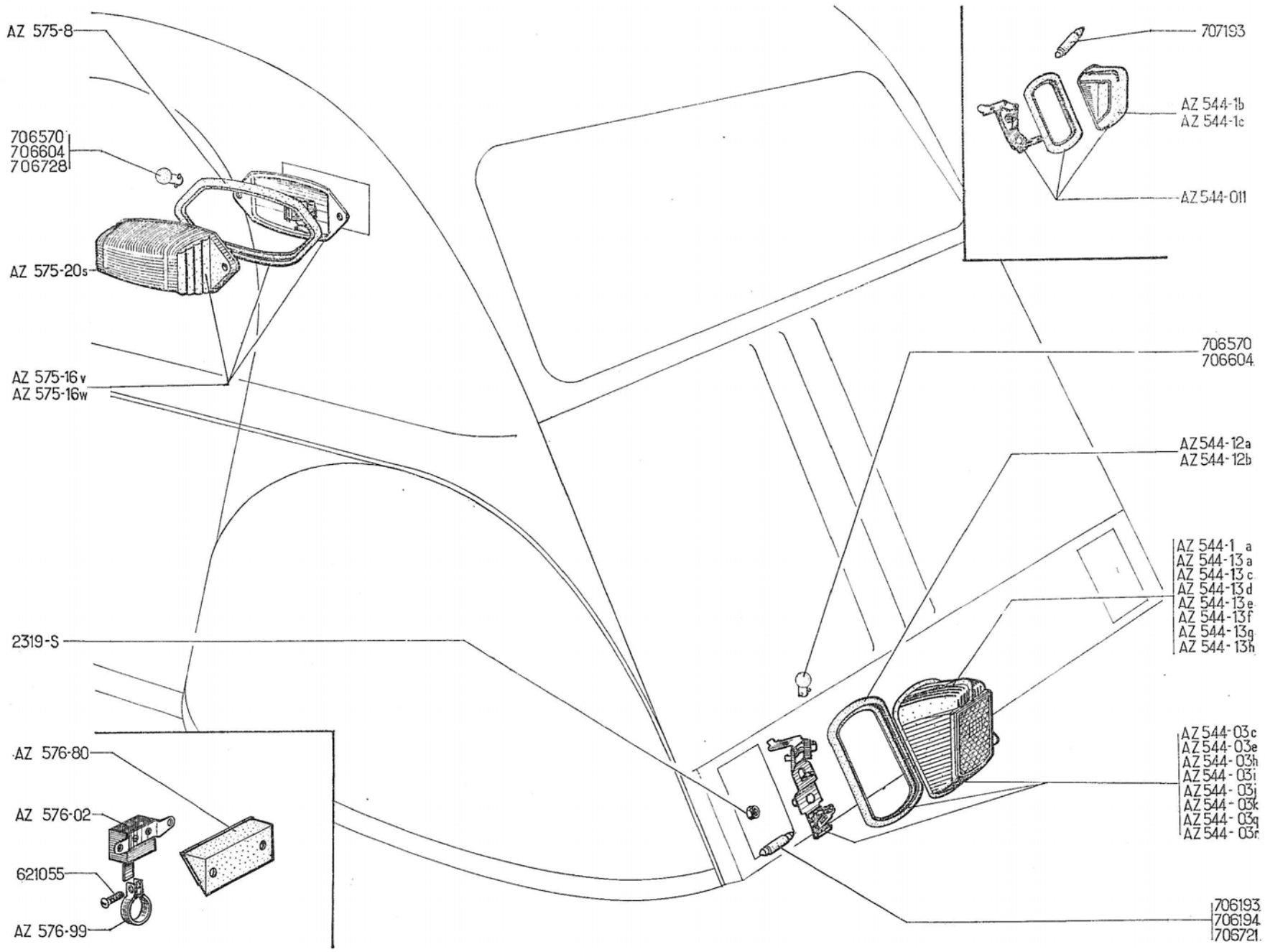
AZ 575-8
706570
706604
706728
AZ 575-20s
AZ 575-16v
AZ 575-16w
2319-S
AZ 576-80
AZ 576-02
621055
AZ 576-99
707193
AZ 544-1b
AZ 544-1c
AZ 544-011
706570
706604
AZ 544-12a
AZ 544-12b
AZ 544-1 a
AZ 544-13 a
AZ 544-13 c
AZ 544-13 d
AZ 544-13 e
AZ 544-13 f
AZ 544-13g
AZ 544-13h
AZ 544-03c
AZ 544-03e
AZ 544-03h
AZ 544-03i
AZ 544-03j
AZ 544-03k
AZ 544-03q
AZ 544-03r
706193
706194
706721

NUMÉRO	DÉSIGNATION	COEFF.
AZ 544-010a	Lanterne AR Axo stop et catadioptre droit et gauche (sans lampe) (R. X). **YOUGOSLAVIE.** Depuis Octobre 68.	2
AZ 544-12a	Joint d'étanchéité de lanterne AR D et G Axo (R. X).	2
AZ 544-12b	Joint d'étanchéité de lanterne AR D et G Seima (R. X).	2
AZ 544-13c	*Couvercle avec catadioptre de lanterne AR gauche Axo (R. X). Jusque Janvier 67. R.p.* AZ 544-13g.	1
AZ 544-13d	Couvercle avec catadioptre de lanterne AR droite Axo (R. X). Jusque Janvier 67.	1
AZ 544-13e	Couvercle avec catadioptre de lanterne AR gauche Seima (R. X).	1
AZ 544-13f	Couvercle avec catadioptre de lanterne AR droite Seima (R. X).	1
AZ 544-13g	Couvercle avec catadioptre lisse de lanterne AR, Axo côté gauche (R. X). Depuis Janvier 67.	1
AZ 544-13h	Couvercle avec catadioptre lisse de lanterne AR, Axo côté droit (R. X). Depuis Janvier 67.	1
AZ 544-189a	Couvercle de lanterne AR, Axo, stop et catadioptre droit et gauche (R. X). **YOUGOSLAVIE.** Depuis Octobre 68.	2
2.319-S	Écrou H de 5 × 75 de fixat. de lanterne AR.	2
706.570	Lampe 6 volts, 15 watts, ballon de 15 de stop (R. X). **AZL.** — **AZAM.**	1 2
706.604	Lampe 12 volts, 15 watts, de stop (R. X). **AZL.** **AZAM.**	1 2
707.193	Lampe 6 volts, 4 watts, de lanterne AR d'éclairage de plaque (R. X).	2
707.194	Lampe 12 volts, 4 watts, de lanterne AR D et G d'éclairage de plaque (R. X).	2

STOP

NUMÉRO	DÉSIGNATION	COEFF.
AZ 576-02	Interrupteur de stop (R. VI).	1
AZ 576-80	Carter de protection du contacteur de stop (R. VI). Depuis Juillet 66.	1
AZ 576-99	Collier formant butée d'interrupteur de stop sur axe de pédale de frein.	1
621.055	Vis TH de 5 × 11 de serrage du collier de butée d'interrupteur.	1

Les numéros soulignés indiquent les pièces nouvelles ne figurant pas sur la planche.

NUMÉRO	DÉSIGNATION	COEFF^t
	CLASSEMENT ALPHABÉTIQUE	
	Lanterne AR AU, jusque Janvier 55 AZU, jusque Mars 63	
A 544-1	**Boîtier** de lanterne AR (R. VI).	1
702.013	**Canon** isolant épaulé de 4,2 × 6,5 × 1 de la vis de prise de courant (R. VI).	1
A 579-1	**Catadioptre** AR (R. X). AU. AZU.	 1 2
2.269-S	**Écrou** H de 4 × 75 de la vis de prise de courant de lanterne AR.	2
707.046	**Lampe** navette de lanterne AR, 6 volts, 7 watts (R. X).	1
A 544-2	**Platine** de fixat. du boîtier sur support.	1
A 544-97	**Plaque** isolante du support infér. de lampe de lanterne AR (R. VI).	1
2.262-S	**Rondelle** de 4,25 × 10 × 1 des écrous de prise de courant de lanterne AR.	1
2.334-S	**Rondelle** crantée de 5,2 × 9,4 de blocage de vis de fixat. du boîtier (R. VI).	2
A 544-3	**Support** de lanterne AR.	1
A 544-98	**Support** de lampe de lanterne AR (R. VI).	2
2 244-S	**Vis** TR de 4 × 15 de prise de courant de lanterne AR (R. VI).	1

NUMÉRO	DÉSIGNATION	COEFF^t
2.248-S	**Vis** TR de 5 × 7,5 de fixat. du catadioptre AR (R. VI). AU. AZU.	 2 4
2.502-S-30	**Vis** TR de 5 × 10 de fixat. du boîtier de lanterne AR (R. VI).	2
	Feux indicateurs de direction et de position AZU, jusque Mars 63	
AZ 522-05	**Commutateur** à minuterie « Scintex » (CMX22C) des feux indicateurs de direction (R. X).	1
AZ 522-05a	**Commutateur** « Cartier » des feux indicateurs (R. X).	1
AZ 522-9a	**Commutateur** des feux de position (R. X). Depuis Septembre 62.	1
AZ 575-20	**Couvercle** de feu indicateur, côté gauche (sans support de lampe) (R. X).	1
AZ 575-20a	**Couvercle** de feu indicateur, côté droit (sans support de lampe) (R. X).	1
AZ 575-16	**Feu** indicateur de direction et de position « Labinal » gauche, sur panneau latéral AR (sans lampe) (R. X).	1
AZ 575-16a	**Feu** indicateur de direction et de position « Labinal » droit, sur panneau latéral AR (sans lampe) (R. X).	1
A 522-9	**Interrupteur** à deux directions de feu de position (R. VI). Jusque Septembre 62.	1

NUMÉRO	DÉSIGNATION	COEFF^t
AZ 575-22b	**Joint** d'étanchéité de couvercle, droit et gauche (R. X).	2
706.570	**Lampe** 6 volts, 15 watts, ballon de 15 des feux indicateurs de direction (R. X).	2
707.255	**Lampe** 6 volts, 1,5 watt, ballon de 11 mm des feux de position (R. X).	2
	Feux AR, AZU Jusque Novembre 61	
2.369-S	**Écrou** H de 6 × 100 de fixat. du feu AR stop « Axo ».	2
721.328	**Feu** AR stop « Axo » orange, sans lampe (R. X).	1
H 544-06	**Feu** rouge AR D et G « Axo » sans lampe (non éblouissant) (R. X).	2
721.319	**Globe** orange « Axo » de feu AR stop (R. X).	1
721.340	**Globe** rouge AR « Axo » (non éblouissant) (R. X).	2
721.323	**Joint** liège « Axo » des feux AR (R. X).	3
706.570	**Lampe** 6 volts, 15 watts, ballon de 15, de stop (R. X).	1
706.733	**Lampe** 6 volts, 4 watts, de feu rouge AR (R. X).	2
721.246	**Protecteur** caoutchouc de passage des fils des feux AR (R. X).	3
721.321	**Semelle** caoutchouc « Axo » des feux AR (R. X).	3

NUMÉRO	DÉSIGNATION	COEFF[t]
	Feux AR, AZU	
	Novembre 61 - Mars 63	
AZU 544-016	Feu rouge AR et stop Seima, sans lampe (R. X). Depuis Novembre 61.	1
AZU544-016a	Feu rouge AR et stop Axo, sans lampe (R. X). Depuis Janvier 62.	1
HY 544-06a	Feu rouge AR droit Seima, sans lampe (R. X).	1
HY 544-06b	Feu rouge AR droit Axo, sans lampe (R. X).	1
DF 544-89	Globe rouge AR Seima (R. X).	2
DF 544-89b	Globe rouge AR Axo (R. X). Depuis Janvier 62.	2
DF 575-8a	Joint caoutchouc Seima des feux (R. X).	2

NUMÉRO	DÉSIGNATION	COEFF[t]
DF 575-8b	Joint caoutchouc Axo des feux (R. X).	2
706.728	Lampe 6 volts, 18/4 watts, de feu rouge AR et stop (R. X).	1
706.733	Lampe 6 volts, 4 watts, de feu rouge AR (R. X).	1
	STOP - AZU	
	Jusque Mars 63	
AZ 576-99	Collier formant butée d'interrupteur de stop sur axe de pédale de frein.	1
AZ 576-02	Interrupteur de stop (R. VI).	1
621.055	Vis TH de 5 × 11 de serrage de butée d'interrupteur.	1

NUMÉRO	DÉSIGNATION	COEFF[t]
	ÉCLAIRAGE INTÉRIEUR	
	P T T	
	Mars 62 - Mars 63	
	E. D. F.	
	Avril 62 - Mars 63	
AM 545-4	Glace de plafonnier (R. X).	1
AM 545-03	Plafonnier Seima avec interrupteur, sans lampe (R. X).	1
AZU 545-98	Support de plafonnier (R. VI).	1
2.242-S	Vis TR de 4 × 10 de fixat. de support et de plafonnier (R. VI).	4
2.269-S	Écrou H de 4 × 75 des vis de fixat. de support de plafonnier	4
5.220	Lampe 6 volts, 7 watts (R. X).	1

NUMÉRO	DÉSIGNATION	COEFF.t
	Depuis Mars 63	
	Feux indicateurs de direction et de position Jusque Juin 65	
AZ 575-8	Joint d'étanchéité des feux indicateurs (R. X).	2
AZ 575-16w	Feu indicateur de direction et de position Seima droit et gauche sur panneau latéral AR (R. X).	2
AZ 575-20s	Couvercle de feu indicateur Seima droit et gauche (R. X).	2
706.728	Lampe 6 volts, 18/4 watts des feux indicateurs et position (R. X).	2
	FEUX INDICATEURS DE DIRECTION	
	Depuis Juin 65	
AZ 575-8	Joint d'étanchéité des feux (R. X).	2
AZ 575-16v	Feu indicateur Seima droit et gauche, sans lampe (R. X). Jusque Octobre 68.	2
AZ 575-16y	Feu indicateur de direction Seima, latéral droit et gauche orange sans lampe (R. X). Depuis Octobre 68.	2
AZ 575-20s	Couvercle des feux droit et gauche (R. X). Jusque Octobre 68.	2
AZ 575-20t	Couvercle de feu latéral Seima, droit et gauche orange (R. X). Depuis Octobre 68.	2
706.570	Lampe 6 volts, 15 watts des feux (R. X).	2
706.604	Lampe 12 volts, 15 watts, des feux (R. X). **Chauffage —15°.**	2

NUMÉRO	DÉSIGNATION	COEFF.t
	LANTERNE AR	
	Depuis Mars 63	
A 544-1	Boîtier de lanterne AR (R. VI).	1
A 544-2	Platine de fixat. du boîtier sur support.	1
A 544-3	Support de lanterne AR, d'éclairage de plaque.	1
A 544-97	Plaque isolante du support inférieur de lampe de lanterne AR (R. VI).	1
A 544-98	Support de lampe, de lanterne AR (R. VI).	2
2.244-S	Vis TR de 4 × 15 de prise de courant de lanterne AR (R. VI).	1
2.262-S	Rondelle de 4,25 × 10 × 1 des écrous de prise de courant de lanterne AR.	1
2.269-S	Écrou H de 4 × 75 de la vis de prise de courant de lanterne AR	2
2.334-S	Rondelle crantée de 5,2 × 9,4 de blocage de vis de fixat. du boîtier (R. VI).	2
2.502-S-30	Vis TR de 5 × 10 de fixat. du boîtier (R. VI).	2
702.013	Canon isolant épaulé de 4,2 × 6,5 × 1 de la vis de prise de courant (R. VI).	1
706.721	Lampe 6 volts, 4 watts, 2 pointes de lanterne AR (R. X).	1
707.194	Lampe 12 volts, 4 watts, 2 pointes de lanterne AR (R. X). **Chauffage —15°.**	1
	Feux AR	
	Depuis Mars 63	
AZU 544-016	Feu rouge AR et stop G Seima sans lampe (R. X).	1
AZU544-016a	Feu rouge AR et stop G Axo, sans lampe (R. X).	1

NUMÉRO	DÉSIGNATION	COEFF.t
A 579-1	Catadioptre AR (R. X).	2
HY 544-06a	Feu rouge AR droit Seima sans lampe (R. X).	1
HY 544-06b	Feu rouge AR droit Axo, sans lampe (R. X).	1
DF 544-89	Globe rouge Seima de feu AR et stop (R. X).	2
DF 544-89b	Globe rouge Axo de feu AR et stop (R. X).	2
DF 575-8a	Joint caoutchouc Seima d'étanchéité de feu AR (R. X).	2
DF 575-8b	Joint caoutchouc Axo, d'étanchéité de feu AR (R. X).	2
2.248-S	Vis TR de 5 × 7,5 de fixat. des catadioptres (R. VI).	2
706.620	Lampe 6 volts, 4 watts, de feu (R. X). Jusque Avril 64.	1
706.728	Lampe 6 volts, 18/4 watts, de feu rouge AR et stop (R. X).	1
706.732	Lampe 12 volts, 4 watts, de feu rouge AR (R. X). **Chauffage —15°.**	1
706.733	Lampe 6 volts, 4 watts, de feu rouge AR (R. X). Depuis Avril 64.	1
706.736	Lampe 12 volts, 18/4 watts de feu rouge AR et stop (R. X). **Chauffage —15°.**	1
	STOP	
	Depuis Mars 63	
AZ 576-02	Interrupteur de stop (R. VI).	1
AZ 576-80	Carter de protection du contacteur de stop (R. VI). Depuis Juillet 66.	1
AZ 576-99	Collier formant butée d'interrupteur de stop sur axe de pédale de frein.	1
621.055	Vis TH de 5 × 11 de serrage du collier de butée d'interrupteur.	1

Les numéros soulignés indiquent les pièces nouvelles ne figurant pas sur la planche.

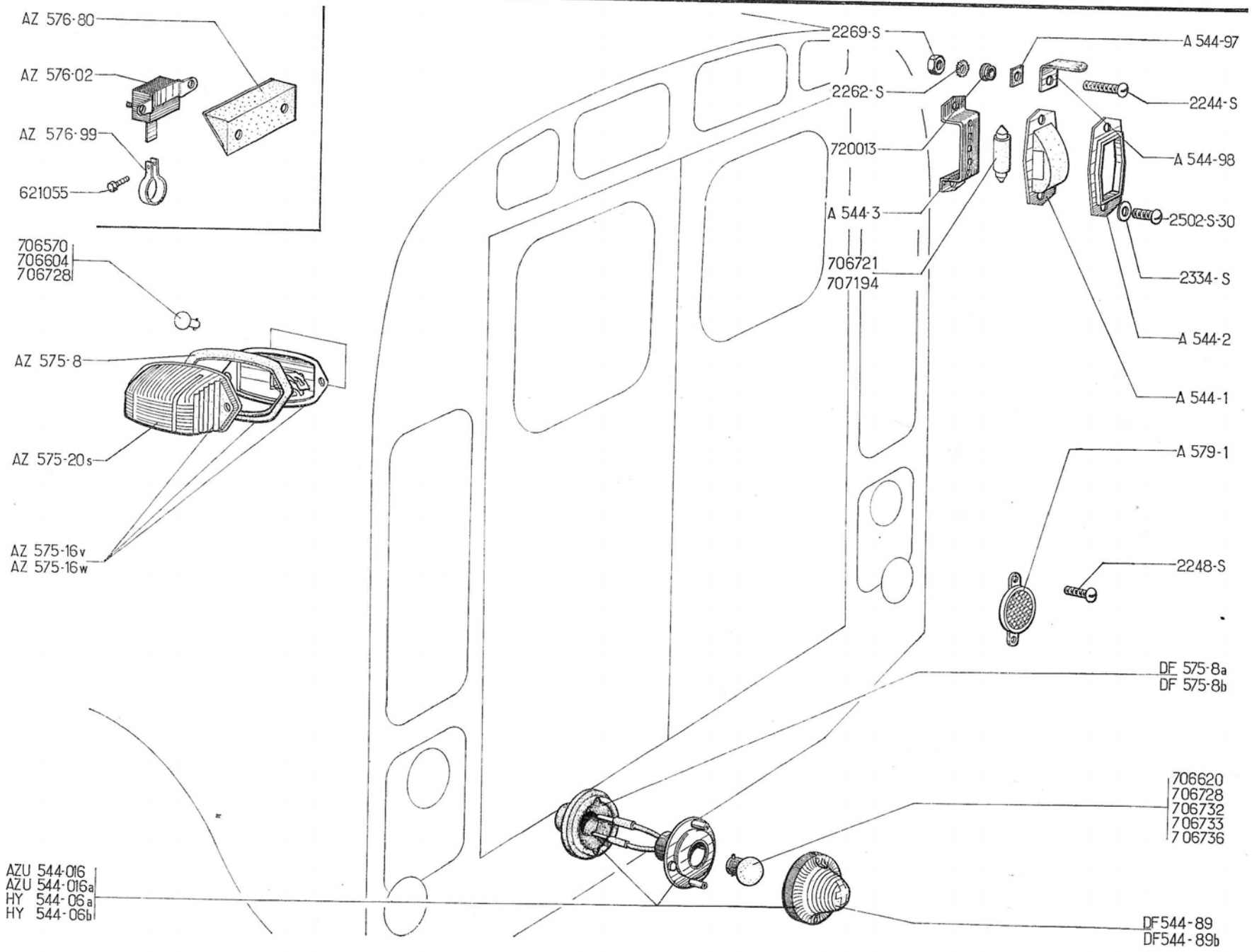
AZ 576-80
AZ 576-02
AZ 576-99
621055
706570
706604
706728
AZ 575-8
AZ 575-20s
AZ 575-16v
AZ 575-16w
AZU 544-016
AZU 544-016a
HY 544-06a
HY 544-06b
2269-S
2262-S
720013
A 544-3
706721
707194
A 544-97
2244-S
A 544-98
2502-S-30
2334-S
A 544-2
A 544-1
A 579-1
2248-S
DF 575-8a
DF 575-8b
706620
706728
706732
706733
706736
DF544-89
DF544-89b

NUMÉRO	DÉSIGNATION	COEFF^t
	NOTA. — Les pièces ne figurant pas dans le texte ci-dessous ne sont plus fournies.	
	PIÈCES SPÉCIALES	
	ALLEMAGNE	
	Depuis Avril 65	
AZ 544-011a	Lanterne AR « HELLA » d'éclairage de plaque, sans lampe (R. VI).	1
AZ 544-03m	Lanterne AR « ULO » rouge et orange avec catadioptre, stop et indicateur de direction (R. VI)	2
AZ 575-1	Feu indicateur de direction « KOLEFF » orange D et G sur aile AV, sans lampe (R. X).	2
AZ 575-16z	Feu indicateur de direction AR « HELLA » orange, sans lampe (R. VI).	2
706.570	Lampe 6 volts, 15 watts, des feux indicateurs sur aile AV (R. X).	2
	HOLLANDE - SUISSE	
	Depuis Juin 65	
AZ 544-011c	Feu AR G « AXO » d'éclairage de plaque, sans lampe (R. X).	1
AZ 544-011d	Feu AR D « AXO » d'éclairage de plaque, sans lampe (R. X).	1
AZ 544-03m	Lanterne AR « ULO » rouge et orange avec catadioptre, stop et indicateur de direction (R. VI).	2
AZ 575-1	Feu indicateur de direction « KOLEFF » orange D et G sur aile AV, sans lampe (R. X).	2
706.721	Lampe 6 volts, 4 watts des feux AR d'éclairage de plaque (R. X).	2
707.255	Lampe 6 volts 1,5 watt, des feux de stationnement (R. X).	2
	NOTA. Les lampes ne figurant pas dans le texte ci-dessus ne sont pas fournies.	

Les numéros soulignés indiquent les pièces nouvelles.

VADEL JAIS
A Z 511-3h - 22:80

NUMÉRO	DÉSIGNATION	COEFF[t]
	NOTA. — Les pièces ne figurant pas dans le texte ci-dessous ne sont plus fournies.	
	Câbleries (avec fiche de 2,5) A	
	Jusque Janvier 55	
A 511-6	Câblerie des phares.	1
A 511-9	Câblerie AV (régulateur fixé à gauche sur tablier). Jusque Avril 54.	1
	Câbleries (avec fiche de 2,5) A, AZ	
	Jusque Avril 55	
A 511-6	Câblerie des phares.	1
A 511-6a	Câblerie des phares. **PO.**	1
AZ 511-9	Câblerie AV (montage avec une câblerie pour feux indicateurs D et G). **AZ, AZU.** Jusque Janvier 55.	1
AZ 511-9a	Câblerie AV (montage avec une câblerie pour feux indicateurs D et G). **AZ, AZU, PO.** Jusque Janvier 55.	1
AZ 511-9b	Câblerie AV (montage avec deux câbleries pour feux indicateurs D et G). Depuis Janvier 55.	1
AZ 511-9c	Câblerie AV (montage avec deux câbleries pour feux indicateurs D et G). **PO.** Depuis Janvier 55.	1
	Câbleries (avec fiche de 4 mm)	
	AZ. Avril 55 - Septembre 62	
	AZL Novembre 56 Septembre 62	
AZ 511-6b	Câblerie des phares.	1
AZ 511-6c	Câblerie des phares. **PO.**	1
AZ 511-9f	Câblerie AV (montage d'un 2e avertisseur, côté gauche). **AZ.** Jusque Novembre 56.	1
AZ 511-9g	Câblerie AV (montage d'un 2e avertisseur, côté gauche). **PO. AZ.** Jusque Novembre 56.	1
AZ 511-9h	Câblerie AV (montage du commutateur des feux de direction au centre de la planche de bord). **AZ.** Depuis Novembre 56. **AZL.** Jusque Mai 59.	1
AZ 511-9i	Câblerie AV (montage du commutateur des feux de direction au centre de la planche de bord). **PO. AZ.** Depuis Novembre 56. **AZL.** Jusque Mai 59.	1
AZ 511-9j	Câblerie AV (montage nouveau chauffage) **AZL.** Mai 59-Novembre 60.	1
AZ 511-9k	Câblerie AV (montage nouveau chauffage). **PO. AZL.** Mai 59-Novembre 60.	1
AZ 511-9l	Câblerie AV (montage bobine en bakélite). Depuis Novembre 60.	1
AZ 511-9m	Câblerie AV (montage bobine en bakélite). **PO.** Depuis Novembre 60.	1
AZ 511-14l	Câblerie gauche de feu indicateur (commutateur au centre de la planche de bord). **AZ.** Depuis Novembre 56. **AZL.**	1
AZ 511-14n	Câblerie droite de feu indicateur (commutateur au centre de la planche de bord). **AZ.** Depuis Novembre 56. **AZL.**	1
AZ 511-15d	Câblerie AR (fil sans cosse) fixat. sur lanterne AR par pince. **AZ.** Depuis Janvier 56. **AZL.**	1
AZ 511-18	Câblerie du commutateur des feux de direction (montage au centre de la planche de bord). **AZ.** Depuis Novembre 56. **AZL.**	1

TYPES	AVANT	ARRIÈRE GAUCHE	ARRIÈRE DROITE	PHARES	COMMUTATEUR DES FEUX DE DIRECTION	ESSUIE-GLACE
Septembre 62 - Juin 65						
AZL AZAM	AZ 511-9s — d° —	AZ 511-3d — d° —	AZ 511-3a — d° —	AZU 511-6 — d° —	AZ 511-53d (Jusque Février 64)	
Juin 65 - Septembre 65 (Feux de position dans les phares et lanternes AR)						
AZL AZAM	AZ 511-9t — d° —	AZ 511-3e — d° —	AZ 511-3f — d° —	AZ 511-6d — d° —		
Septembre 65 - Juin 66 (Avertisseur ville et route glace sur custode AR)						
AZL AZAM	AZ 511-9t — d° —	AZ 511-3h — d° — 22:80	AZ 511-3g — d° —	AZ 511-6d — d° —		
Juin 66-Octobre 68 (sans avertisseur de ville)						
AZL	AZ 511-9y	AZ 511-3h	AZ 511-3g	AZ 511-6d		
Depuis Octobre 68						
AZL	AZ 511-23x	AZ 511-3h	AZ 511-3g	AZ 511-6d		

Les numéros soulignés indiquent les pièces nouvelles.

TYPES	AVANT	ARRIÈRE GAUCHE	ARRIÈRE DROITE	PHARES	COMMUTATEUR DES FEUX DE DIRECTION	ESSUIE-GLACE
Juin 66-Avril 67						
AZAM	AZ 511-9y	AZ 511-3h	AZ 511-3g	AZ 511-6d		
Depuis Avril 67						
AZAM	AZ 511-23f	AZ 511-3i				AZ 511-75
Octobre 65-Juin 66 (Avertisseur ville et route)						
AZL-AZAM Chauffage — 15°	AZ 511-9u	AZ 511-3h	AZ 511-3g	AK 511-6a		
Depuis Juin 66 (sans avertisseur de ville)						
AZL-AZAM Chauffage — 15°	AZ 511-9z	AZ 511-3h	AZ 511-3g	AK 511-6a		
Depuis Décembre 66						
AZL-AZAM (Option 12 volts)	AZ 511-23b	AZ 511-3h	AZ 511-3g	AK 511-6a		

TYPES	AVANT	ARRIÈRE GAUCHE	ARRIÈRE DROITE	PHARES	COMMUTATEUR DES FEUX DE DIRECTION	ESSUIE-GLACE
ALLEMAGNE						
Avril 65-Octobre 68						
AZL-AZAM	AZ 511-9v	AZ 511-3e	AZ 511-3f	AZU 511-6		
Depuis Octobre 68						
AZL	AZ 511-23y	AZ 511-3h	AZ 511-3g	AZU 511-6		
HOLLANDE-SUISSE						
Juin 65-Octobre 68						
AZL-AZAM Hollande	AZ 511-9w	AZ 511-3e	AZ 511-3f	AZU 511-6		
AZL-AZAM Suisse	AZ 511-9x	— d° —	— d° —	— d° —		
Depuis Octobre 68						
AZL	AZ 511-23z	AZ 511-3e	AZ 511-3f	AZU 511-6		

Les numéros soulignés indiquent les pièces nouvelles.

NUMÉRO	DÉSIGNATION	COEFF[t]
	NOTA. — Les pièces ne figurant pas dans le texte ci-dessous ne sont plus fournies.	
	Câbleries (avec fiche de 2,5) AU Jusque Janvier 55	
A 511-6	Câblerie des phares.	1
A 511-9	Câblerie AV (régulateur fixé à gauche sur tablier). Jusque Avril 54.	1
	Câbleries (avec fiche de 2,5) AZU Jusque Avril 55	
A 511-6	Câblerie des phares.	1
A 511-6a	Câblerie des phares. **PO.**	1
AZ 511-9	Câblerie AV (montage avec une câblerie pour feux indicateurs D et G). Jusque Janvier 55	1
AZ 511-9a	Câblerie AV (montage avec une câblerie pour feux indicateurs D et G). **PO.** Jusque Janvier 55.	1
AZ 511-9b	Câblerie AV (montage avec deux câbleries pour feux indicateurs D et G). Depuis Janvier 55.	1
AZ 511-9c	Câblerie AV (montage avec deux câbleries pour feux indicateurs D et G). **PO.** Depuis Janvier 55.	1
	Câbleries (avec fiche de 4 mm) AZU Avril 55, Novembre 61	
AZU 511-4b	Câblerie lanterne AR.	1
AZ 511-6b	Câblerie des phares.	1
AZ 511-9f	Câblerie AV (montage d'un 2e avertisseur, côté gauche. Janvier 56-Mai 59.	1
AZ 511-9g	Câblerie AV (montage d'un 2e avertisseur) côté gauche. **PO.** Janvier 56-Mai 59.	1
AZ 511-9j	Câblerie AV. Mai 59-Novembre 60.	1
AZ 511-9k	Câblerie AV. **PO.** Mai 59-Novembre 60.	1
AZ 511-9l	Câblerie AV (montage bobine en bakélite). Depuis Novembre 60.	1
AZ 511-9m	Câblerie AV (montage bobine en bakélite). **PO.** Depuis Novembre 60.	1
AZU 511-14f	Câblerie gauche de feu indicateur. Jusque Mai 59.	1
AZU 511-14g	Câblerie droite de feu indicateur. Jusque Mai 59.	1
AZU 511-14l	Câblerie gauche de feu indicateur. Depuis Mai 59.	1
AZU 511-14n	Câblerie droite de feu indicateur. Depuis Mai 59.	1
AZU 511-15d	Câblerie AR.	1
AZ 511-18	Câblerie du commutateur des feux de direction (montage au centre de la planche de bord). Depuis Mai 59.	1
	AZU Novembre 61 Septembre 62	
AZU 511-3	Câblerie AR gauche.	1
AZU 511-3a	Câblerie AR droite.	1
AZU 511-6	Câblerie des phares.	1
AZU 511-9	Câblerie AV	1

TYPES	AVANT	ARRIÈRE GAUCHE	ARRIÈRE DROITE	PHARES	COMMUTATEUR DES FEUX DE DIRECTION
Septembre 62-Juin 65					
AZU	AZ 511-9s	AZU 511-3d	AZU 511-3e	AZU 511-6	AZ 511-53d (Mars 63-Octobre 63)
Juin 65-Juin 66 (Feux de position dans les phares et Feux AR - Avertiseur ville et route)					
AZU	AZ 511-9t	AZU 511-3f	AZU 511-3g	AZ 511-6d	
Juin 66-Septembre 67 (sans avertisseur de ville)					
AZU	AZ 511-9y	AZU 511-3f	AZU 511-3g	AZ 511-6d	
AZU (Chauffage — 15°)	AZ 511-9z	— d° —	— d° —	AK 511-6a	
AZU (Option 12 Volts)	AZ 511-23b	— d° —	— d° —	— d° —	
Septembre 67-Octobre 68					
AZU	AZU 511-9k	AZU 511-3f	AZU 511-3g	AZ 511-6d	
Depuis Octobre 68					
AZU	**AZU 511-9q**	AZU 511-3f	AZU 511-3g	AZ 511-6d	

Les numéros soulignés indiquent les pièces nouvelles.

NUMÉRO	DÉSIGNATION	COEFF[t]
	Câbles de batterie AZU. Jusque Novembre 61	
	AZ - AZL Jusque Septembre 62	
A 511-5a	**Câble** positif à démarreur, long. 930 mm.	1
A 511-8	**Câble** négatif à masse, long. 600 mm. Remplace long. 725 mm, au montage, inverser la batterie.	1
	Câbles de batterie AZU. Novembre 61 Septembre 62	
AZU 511-5	**Câble** *de batterie positif à démarreur, long.* 0,600 *m.* *R.p.* AZ 511-5a.	1
AZU 511-8b	**Câble** de batterie négatif à masse, long. 0,580 m.	1
	AZL-AZU Depuis Septembre 62	
AZ 511-5a	**Câble** de batterie positif à démarreur, long. 0,690 m.	1
AZU 511-8b	**Câble** de batterie négatif à masse, long. 0,580 m.	1
	AZL - AZAM - AZU 12 volts	
AZ 511-5b	**Câble** positif à démarreur, long. 0,690 m.	1
AZ 511-8	**Câble** négatif à masse, long. 0,670 m.	1
	Câble au mètre (R. VI)	
3.732	**Câble** de 20/10.	ALD
3.733	**Câble** de 12/10.	ALD
	Fusible 12 volts AZL - AZAM - AZU	
DM 523-4	**Fusible** 30 ampères (R. X).	4
DW 523-6	**Support** de fusible (80×68×28) (R. X).	1
DM 523-99	**Semelle** caoutchouc sous support (80×68×2) (R. VI).	1
2.610-S	Vis T.F.B. de 3,5×15 de fixat. de support (R. VI).	2
	Équipement électrique	
	CLASSEMENT ALPHABÉTIQUE	
A 512-5b	**Bague** caoutchouc de 3,5×6,5×20 de fiche femelle (R. VI). **AZ, AZU.** Depuis Avril 55.	ALD
722.592	**Collier** de batterie positif AXO avec vis, pour câble de 40 mm² (R. X). Jusque Juin 51.	1
722.593	**Collier** de batterie négatif AXO avec vis, pour câble de 40 mm². (R. X). Jusque Juin 51.	1
711.472	**Cosse** pour câble de batterie de 40 mm² (1 trou de 8,5 mm)	2
	Cosse de câblerie (R. X).	ALD
614.540	— de 3,25 mm.	
614.541	— de 4,5 mm.	
614.542	— de 5,5 mm.	
614.543	— de 6,25 mm.	
614.544	— de 8,5 mm.	
A 512-3	**Fiche** femelle de 2,5 de câblerie AV. Jusque Novembre 60.	ALD
A 512-3a	**Fiche** *femelle de* 2,5, *un bout fileté à* 4×75, *long. totale* 38 *mm (spéciale pour montage de la bobine à isolant souple sur barre de phare aplatie).* A, AU. *N.F.P.*	2
A 512-3b	**Fiche** femelle de 4 mm (R. X). **AZ, AZU.** Depuis Avril 55.	ALD
A 512-4a	**Fiche** mâle de 4 mm (R. X). **AZ, AZU.** Depuis Avril 55.	ALD
AZU 512-98a	**Gouttière** (plastique) de protection de câblerie des feux indicateurs à l'intérieur de la caisse, long. 0,425 m. (R. VI). **AZU.**	2
1.061-S	**Œillet** caoutchouc de 8×18×4 (trou de 12 mm).	6
1.062-S	**Œillet** caoutchouc de 12×21×5 (trou de 16 mm).	1
1.064-S	**Œillet** caoutchouc de 16×32×7 (trou de 25 mm).	1
1.065-S	**Œillet** caoutchouc de 22×38×8 (trou de 30 mm).	2
DM 512-86a	**Plaquette** isolante (carton presspahn) sous patte de fixat. de câblerie (R. VI).	ALD
A 512-5	**Ressort** *de fiche femelle de câblerie AV. N.F.P.*	4
722.429	**Rondelle** feutre de 16×40×3 de borne de batterie. (R. VI).	2

NUMÉRO	DÉSIGNATION	COEFF^t
	CLASSEMENT ALPHABÉTIQUE	
	Avertisseur 6 volts Jusque Juillet 62	
A 571-1	Avertisseur de ville « Ferson » 6 volts (R. X). Depuis Janvier 56.	1
703.343	Avertisseur de route « Ferson » 6 volts (R. X).	1
2.609-S	Écrou H de 10×150 :	
	— de serrage de l'avertisseur sur support.	1
	— du support sur carter.	1
A 571-99	Support d'avertisseur sur carter, 2 trous de 10,5 mm à 85 mm d'entr'axes, long. totale 105 mm.	4
	— côté droit. PO.	2

NUMÉRO	DÉSIGNATION	COEFF^t
A 571-99b	Support d'avertisseur de ville, côté gauche. AZ, AZU, PO.	2
	Avertisseur 6 volts Depuis Juillet 62	
AZ 571-5b	Avertisseur Sanor 6 volts. Ville et route (R. X). Jusque Juin 66.	1
AZ 571-5d	Avertisseur Seima 6 volts, ville et route (R. X). Mai 64-Juin 66.	1
DM 571-2	Avertisseur de route 6 volts, Ferson (R. X). Depuis Juin 66.	1
AZ 571-4	Avertisseur de route 6 volts, Sanor (R. X). Depuis Juin 66.	1

NUMÉRO	DÉSIGNATION	COEFF^t
2530-S	Écrou H de 8 × 125 de serrage d'avertisseur sur lame support.	1
AZ 571-99	Lame support d'avertisseur. Jusque Juin 66.	2
A 571-99	Support d'avertisseur sur carter, 2 trous de 10,5 mm à 85 mm d'entraxes, long. totale 105 mm. Depuis Juin 66.	2
	Avertisseur 12 volts	
DM 571-3a	Avertisseur de ville Ferson, 12 volts (R. X).. Jusque Juin 66.	1
DM 571-4	Avertisseur de route Ferson, 12 volts (R. X).	1
A 571-99	Support d'avertisseur sur carter, 2 trous de 10,5 mm à 85 mm d'entr'axes, long. totale 105 mm.	2
A 571-99b	Support d'avertisseur de ville. Jusque Juin 66.	2

POSTE DE RADIO

NUMÉRO	DÉSIGNATION	COEFF^t
	NOTA. — Les pièces ne figurant pas dans le texte ci-dessous ne sont plus fournies.	
	CLASSEMENT ALPHABÉTIQUE	
	POSTE RADIO AZL Septembre 59 - Mai 62	
AZ 653-01a	Antenne « Syma » (R. VI).	1

NUMÉRO	DÉSIGNATION	COEFF^t
DM 822-52	Butée caoutchouc d'appui du poste.	2
AZ 653-50	Ressort de fixat. du poste.	2

NUMÉRO	DÉSIGNATION	COEFF^t

NUMÉRO	CARACTÉRISTIQUES	OBSERVATIONS
	NOTA : Les carrosseries sont fournies, sans portes latérales, ni porte de coffre.	
	DIRECTION A GAUCHE	
AZ 8.017	Carrosserie, entr'axes de fixat. de balais d'essuie-glace 370 mm, fixat. de porte AV sur pied milieu, fixat. de pédale d'accélérateur par articulation nylon, trou de passage de commande de vitesses (78×32), tirette de frein à poussoir.	Janvier 64-Décembre 64. Remplace modèles précédents : 1° Pour montage avant Septembre 54 (voir MR 4286-30). 2° Pour montage Septembre 54-Juillet 62 (voir MR 4381-30). 3° Pour montage Juillet 62-Janvier 64; d.e.o. 1 AZ 564-74b, 1 AZ 564-81b, 1 AZ 142-1, 1 AZ 334,80, 1 AK 454-3, 1 AW 454-10, 1 AK 454-159.
AZ 8.017e	Carrosserie, fixat. de porte AV sur pied AV, fixat. de pédale d'accélérateur par articulation nylon, trou de passage de commande de vitesses (78×32), tirette de frein à poussoir.	Depuis Septembre 66. Remplace modèles précédents : **ALLEMAGNE.** Jusque Septembre 68. 1° Pour montage Décembre 64-Septembre 65; d.e.o. : 2 AZ 961-32 (R. VI), 2 AZ 961-33. 2° Pour montage Septembre 65-Juillet 66; d.e.o. 1 AZ 142-1. 3° Pour montage Juillet 66-Septembre 66; d.e.o. : 1 AZ 334-80 1 AK 454-3, 1 AW 454-10, 1 AK 454-159.
AZ 8.017g	Carrosserie, fixat. de porte AV sur pied AV, fixat. de pédale d'accélérateur par articulation nylon, trou de passage de commande de vitesses (78×32), tirette de frein à poussoir. **Chauffage — 15°.**	Depuis Septembre 66. Remplace modèles précédents; d.e.o. : 1 AZ 334-80, 1 AK 454-3, 1 AW 454-10, 1 AK 454-159.
AZ 8.017r	Carrosserie.	**ALLEMAGNE.** Depuis Septembre 68.
	DIRECTION A DROITE	
AZ 8 017c	Carrosserie, fixat. de porte AV sur pied AV, fixat. de pédale d'accélérateur par articulation nylon, trou de passage de commande de vitesses (78×32), tirette de frein à poussoir.	Depuis Septembre 66. Remplace modèles précédents : 1° Pour montage Décembre 64-Septembre 65; d.e.o. : 2 AZ 961-32, 2 AZ 961-33. 2° Pour montage Septembre 65-Juillet 66; d.e.o. : 1 AZ 142-1. 3° Juillet 66-Septembre 66; d.e.o. : 1 AZ 334-80, 1 AK 454-3. 1 AW 454-10, 1 AK 454-159.

NUMÉRO	CARACTÉRISTIQUES	OBSERVATIONS
	NOTA : Les cabines et caisses sont fournies sans portes latérales, ni portes AR.	
AZU 8.03w	Cabine et caisse, entr'axes de fixat. de balais d'essuie-glace 370 mm, fixat. de porte AV sur pied AR.	Mai 63-Décembre 64. Remplace modèles précédents; d.e.o. : 2 AZU 961-32 (R. VI), 2 AZU 961-33, 2 AZU 961-147 (R. VI). 1° Pour montage avant Septembre 54; d.e.o. : 1 A 454-3a, 1 A 454-9a, 1 A 454-17, 1 A 454-84a. 2° Pour montage Septembre 54-Juillet 62, d.e.o. : 1 AM 212-14a 1 AZ 521-99b. 3° Pour montage Juillet 62-Mai 63 (voir MR 4381-30).
AZU 8.03y	Cabine et caisse, avec porte-échelle, fixat. de porte AV sur pied AR. **P. T. T.**	Jusque Décembre 64.
AZU 8.03z	Cabine et caisse, fixat. de porte AV sur pied AR. **E.D.F.**	Jusque Décembre 64.
AZU 8.016t	Cabine et caisse. **Chauffage — 15°.**	
AZU 8.016z	Cabine et caisse, fixat. de pédale d'accélérateur par articulation nylon, trou de passage de commande des vitesses (78 × 32), tirette de frein à poussoir. **P.T.T.**	Depuis Septembre 66. Remplace modèles précédents : 1° Pour montage Décembre 64-Juillet 66; d.e.o. : AZ 142-1. 2° Pour montage Juillet 66-Septembre 66; d.e.o. : 1 AZ 334-80, 1 AK 454-3, 1 AW 454-10, 1 AK 454-159.
AZU 8.017	Cabine et caisse. **Chauffage — 15°. P.T.T.**	
AZU 8.017a	Cabine et caisse, fixat. de pédale d'accélérateur par articulation nylon, trou de fixat. de commande des vitesses (78 × 32), tirette de frein à poussoir. **E.D.F.**	Depuis Septembre 66. Remplace modèles précédents : **ALLEMAGNE.** Jusque Septembre 68. 1° Pour montage Décembre 64-Juillet 66; d.e.o. : 1 AZ 142-1. 2° Pour montage Juillet 66-Septembre 66; d.e.o. : 1 AZ 334-80, 1 AK 454-3, 1 AW 454-10, 1 AK 454-159.
AZU 8.017b	Cabine et caisse. **Chauffage — 15°. E.D.F.**	
AZU 8.017e	Cabine et caisse, fixat. de pédale d'accélérateur par articulation nylon, trou de fixat. de commande des vitesses (78 × 32), tirette de frein à poussoir.	Depuis Septembre 66. Remplace modèles précédents : 1° Pour montage Décembre 64-Juillet 66; d.e.o. : 1 AZ 142-1 2° Pour montage Juillet 66-Septembre 66; d.e.o. : 1 AZ 334-80, 1 AK 454-3, 1 AW 454-10, 1 AK 454-159.
AZU 8.017w	Cabine et caisse.	**ALLEMAGNE.** Depuis Septembre 68.

NUMÉRO	DÉSIGNATION	COEFF	NUMÉRO	DÉSIGNATION	COEFF	NUMÉRO	DÉSIGNATION	COEFF
	Jusque Décembre 64		AZ 821-6a	Brancard de bas de caisse avec tôle de fermeture et fixat. de ceinture de sécurité, côté droit.	1	AZ 833-01c	Tablier, entr'axe de fixat. du tableau de bord, 124 mm à la partie supér., 98 mm à la partie infér. Jusque Mai 59. Remplace modèles précédents; pour « A »; d.e.o. : 1 A 454-3a, 1 A 454-9a, 1 A 454-17, 1 A 454-84a. 1 AZ 564-74, 1 AZ 833-96. 1 AZ 521-99b.	1
A 563-98	Support de fixat. de carter d'essuie-glace sur baie de pare-brise. Jusque Juillet 62.	1	AZ 821-7j	Panneau complet avec tôle de fermeture de brancard et fixat. de ceinture de sécurité, côté gauche.	1			
AZ 813-1b	Baie de pare-brise, sans support de rétroviseur. Depuis Avril 65. Remplace modèles précédents 1° Jusque Juillet 62 (Voir MR 4.381-30). 2° Juillet 62-Avril 65. d.e.o. : 1-AZ 551-3b.	1	AZ 821-7k	Panneau complet avec tôle de fermeture de brancard et fixat. de ceinture de sécurité, côté droit.	1	AZ 833-01q	Tablier, sans conduits de chauffage. D. à D.	1
						AZ 833-01w	*Tablier.* D. à G. *Depuis Mars* 63. *Remplace modèles précédents. Pour montage Mai* 59-*Juillet* 62; *d.e.o. :* 1 AZ 521-99b. *Pour montage Juillet* 62-*Mars*63; *d.e.o. :* 1 AZ 564-74b, 1 AZ 564-81b. *R.p.* AZ 833-03 f, *d.e.o. :* 1 AZ 334-80.	1
A 813-64	Tube d'évacuation d'eau de baie de pare-brise (R. VI). Jusque Décembre 60.	2	A 821-90	Gousset d'arrêt de tirant de porte (R. VI).	2			
A 813-87	Traverse inférieure avec goussets de pare-brise. D. à G.	1	AZ 821-106	Bouchon obturateur de brancard de bas de caisse (R. VI). AZ.	12			
AZ 813-87	Traverse inférieure avec goussets de pare-brise. D. à D.	1	A 822-2	Tôle latérale d'auvent, côté gauche.	1	A 854-13	Motif de brancard de bas de caisse, avec agrafes, long. 1,405 mm (R. VI). AZL.	2
A 813-88	Traverse intermédiaire AR de caisse.	1	A 822-2a	Tôle latérale d'auvent, côté droit.	1	A 854-18	Agrafe de fixat. de motif de bas de caisse (R. VI). AZL.	12
A 813-90	Traverse intermédiaire AV de caisse (avec bord roulé).	1	AZ 831-1c	Plancher de pédales, fixat. de pédale d'accélérateur par articulation nylon. D. à D. Remplace modèle précédent, d.e.o. : 1 AZ 142-1.	1	485-S-30	Vis TH à pointe de 7×20 de fixat. de caisse.	16
A 821-3a	Pied de milieu avec gousset de tirant de porte, droit ou gauche. Jusque Décembre 64.	2				2.482-S	Rondelle plate de 7,5×14 des vis de fixat. de caisse.	16
AZ 821-6	Brancard de bas de caisse avec tôle de fermeture et fixat. de ceinture de sécurité, côté gauche	1	AZ 831-1d	Plancher de pédales, fixat. de pédale d'accélérateur par articulation nylon. D. à G. Remplace modèle précédent, d.e.o. : 1 AZ 142-1.	1	615.703	Écrou avec cage de fixat. de caisse (R. VI).	16
						615.728	Écrou avec cage de fixat. de plancher latéral sur support (R. VI).	4

KOMPL. KAROSS 1.200 KR

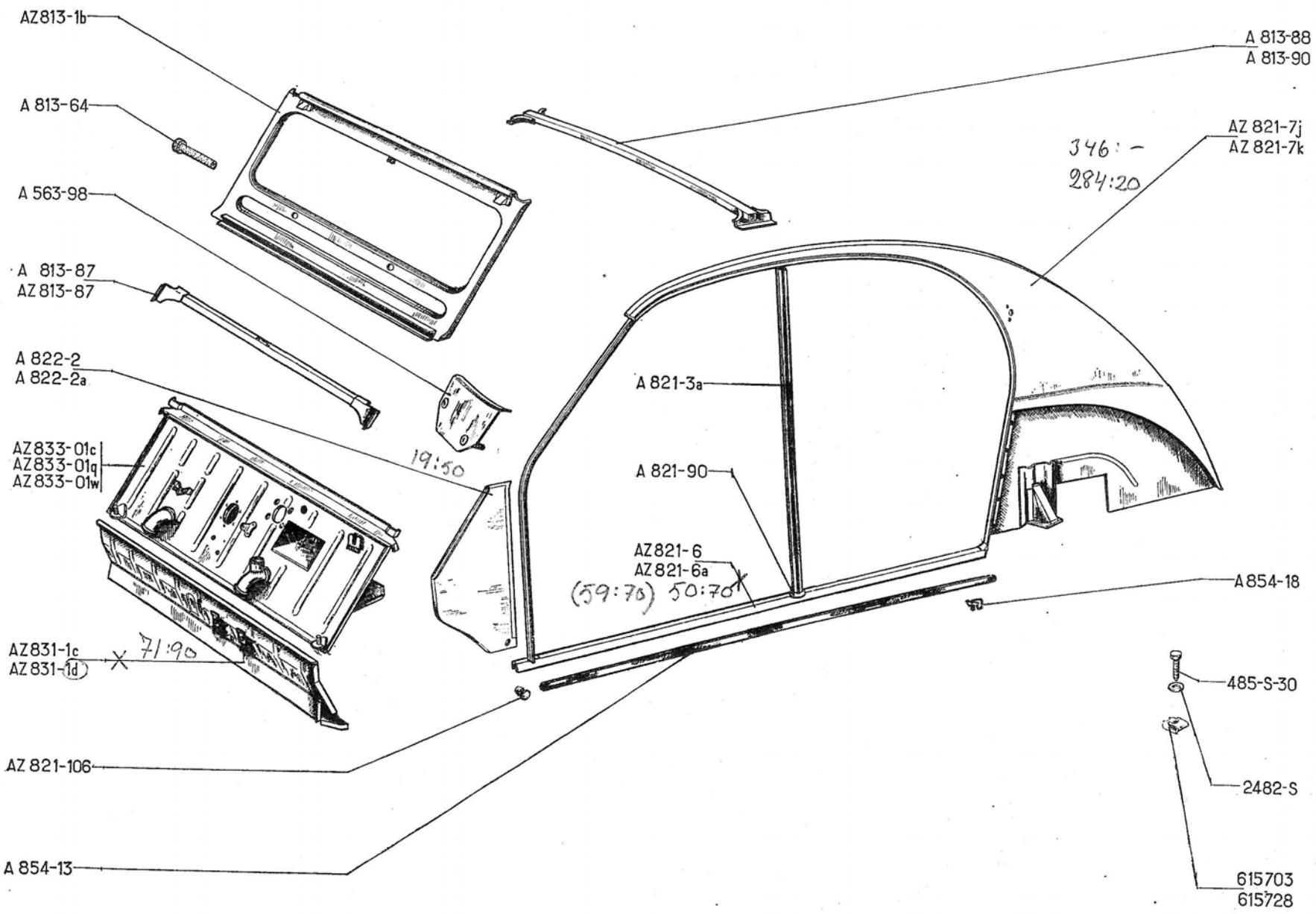

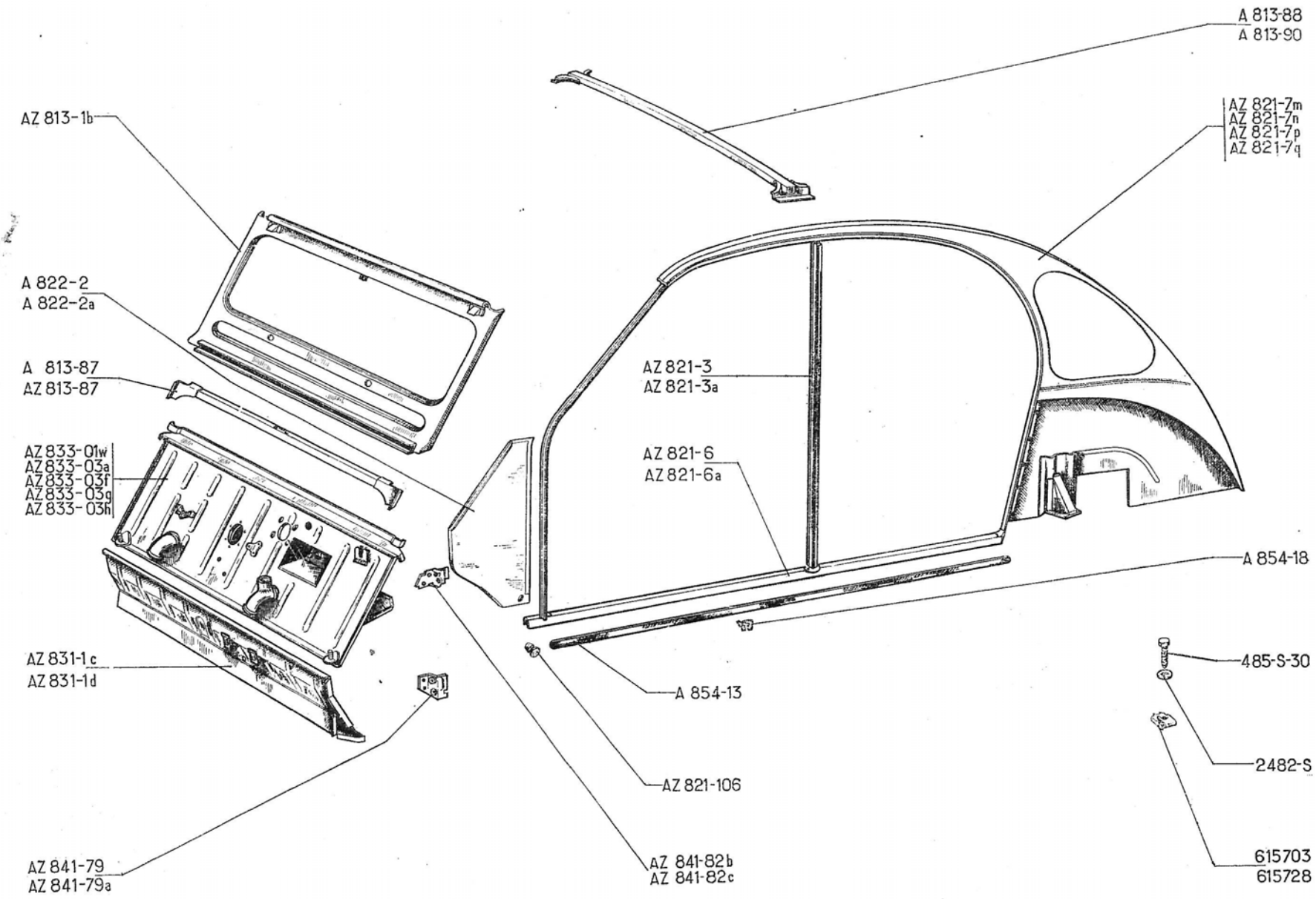
A 813-88
A 813-90
AZ 821-7m
AZ 821-7n
AZ 821-7p
AZ 821-7q
AZ 813-1b
A 822-2
A 822-2a
A 813-87
AZ 813-87
AZ 833-01w
AZ 833-03a
AZ 833-03f
AZ 833-03g
AZ 833-03h
AZ 821-3
AZ 821-3a
AZ 821-6
AZ 821-6a
A 854-18
AZ 831-1c
AZ 831-1d
A 854-13
485-S-30
2482-S
AZ 821-106
AZ 841-79
AZ 841-79a
AZ 841-82b
AZ 841-82c
615703
615728

NUMÉRO	DÉSIGNATION	COEFF.
	Depuis Décembre 64	
AZ 813-1b	Baie de pare-brise, sans support de rétroviseur. Depuis Avril 65 Remplace modèle précédent; d e.o. : 1 AZ 551-3b.	1
A 813-87	Traverse inférieure avec goussets de pare-brise. **D. à G.**	1
AZ 813-87	Traverse inférieure avec goussets de pare-brise. **D. à D.**	1
A 813-88	Traverse intermédiaire AR de caisse.	1
A 813-90	Traverse intermédiaire AV de caisse (avec bord roulé).	1
AZ 813-103	Gouttière de baie de pare-brise (solution réparation) (R. VI).	1
AZ 821-1p	Panneau avec tôle de fermeture de brancard de bas de caisse, côté gauche. **ALLEMAGNE.** Depuis Septembre 68.	1
AZ 821-2p	Panneau avec tôle de fermeture de brancard de bas de caisse, côté droit. **ALLEMAGNE.** Depuis Septembre 68.	1
AZ 821-3	Pied milieu, côté gauche.	1
AZ 821-3a	Pied milieu côté droit.	1
AZ 821-6	Brancard de bas de caisse avec tôle de fermeture et fixat. de ceinture de sécurité, côté gauche.	1
AZ 821-6a	Brancard de bas de caisse avec tôle de fermeture et fixat. de ceinture de sécurité, côté droit.	1
AZ 821-7m	Panneau complet avec tôle de fermeture de brancard de bas de caisse, côté gauche. Jusque Septembre 65.	1
AZ 821-7n	Panneau complet avec tôle de fermeture de brancard de bas de caisse, côté droit. Jusque Septembre 65.	1
AZ 821-7p	Panneau complet, avec tôle de fermeture de brancard de bas de caisse (montage glace de custode) côté gauche. Depuis Septembre 65. **ALLEMAGNE.** Jusque Septembre 68.	1
AZ 821-7q	Panneau complet avec tôle de fermeture de brancard de bas de caisse (montage glace de custode), côté droit. Depuis Septembre 65. **ALLEMAGNE.** Jusque Septembre 68.	1
AZ 821-106	Bouchon obturateur de brancard de bas de caisse (R. VI). **AZ.**	12
AZ 821-125	Protecteur d'enjolivement sur jet d'eau (R. VI). **ALLEMAGNE.** Depuis Septembre 68.	2
A 822-2	Tôle latérale d'auvent, côté gauche.	1
A 822-2a	Tôle latérale d'auvent, côté droit.	1
AZ 831-1c	Plancher de pédales, fixat. de pédale d'accélérateur par articulation nylon. **D. à D.** Remplace modèle précédent; d.e.o. : 1 AZ 142-1.	1
AZ 831-1d	Plancher de pédales, fixat. de pédale d'accélérateur par articulation nylon. **D. à G.** Remplace modèle précédent; d.e.o. : 1 AZ 142-1.	1
AZ 833-01w	*Tablier.* **D. à G.** *Jusque Juillet* 66. *R.p.* AZ 833-03f; *d.e.o.:* 1 AZ 334-80, 1-AK 454-3, 1 AW 454-10.	1
AZ 833-03a	*Tablier, trou de passage de commande de vitesses* (78×32). **D. à G.** *Juillet* 66-*Septembre* 66. *R.p.* AZ 833-03f; *d.e.o.:* 1 AK 454-3, 1 AW 454-10.	1
AZ 833-03f	Tablier, tirette de frein à poussoir. **D. à G.** Depuis Septembre 66.	1
AZ 833-03g	Tablier, tirette de frein à poussoir. **D. à D.** Remplace modèle précédent; d.e.o. : 1 AZ 334-80, 1 AK 454-3, 1 AW 454-10.	1
AZ 833-03h	Tablier, tirette de frein à poussoir. **Chauffage — 15°. D. à G.** Remplace modèle précédent; d.e.o. : 1 AZ 334-80, 1 AK 454-3, 1 AW 454-10.	1
AZ 841-79	Support de charnière infér. de porte AV, côté gauche.	1
AZ 841-79a	Support de charnière infér. de porte AV, côté droit.	1
AZ 841-82b	Support de charnière supér. de porte AV, côté gauche.	1
AZ 841-82c	Support de charnière supér. de porte AV, côté droit.	1
A 854-13	Motif de brancard de bas de caisse avec agrafes, long. 1,405 (R. VI).	2
A 854-18	Agrafe de fixat. de motif de bas de caisse (R. VI).	12
AZ 854-133	Embout (inox) sur jet d'eau. **ALLEMAGNE.** Depuis Septembre 68.	4
AZ 986-103	Garniture de protection sur brancard de pavillon, long. 2,420 m, côté gauche. **ALLEMAGNE.** Depuis Septembre 68.	1
AZ 986-104	Garniture de protection sur brancard de pavillon, long. 2,420 m, côté droit. **ALLEMAGNE.** Depuis Septembre 68.	1
485-S-30	Vis TH à pointe de 7×20 de fixat. de caisse.	16
2.482-S	Rondelle plate de 7,5×14 des vis de fixat. de caisse.	16
615.703	Écrou avec cage de fixat. de caisse (R. VI).	16
615.728	Écrou avec cage de fixat. de plancher latéral sur support (R. VI).	4

Les numéros soulignés indiquent les pièces nouvelles ne figurant pas sur la planche.

NUMÉRO	DÉSIGNATION	COEFF.
AY 175-16	Trappe d'accès au réservoir. Depuis Mai 67.	1
A 821-72	Gousset AR de passage de roue AR, côté gauche.	1
A 821-72a	Gousset AR de passage de roue AR, côté droit.	1
AZ 823-1c	Panneau AR (uni).	1
A 831-2	Plancher à talon.	1
A 831-82	Tôle de fermeture de planche à talon, côté gauche.	1
A 831-82a	Tôle de fermeture de planche à talon, côté droit.	1
AZ 831-85b	Plancher latéral avec contreplaque de fixat. de ceinture de sécurité, côté gauche.	1
AZ 831-85c	Plancher latéral avec contreplaque de fixat. de ceinture de sécurité, côté droit.	1
AZ 832-4	Tôle de fond de coffre AR.	1
AZ 832-5b	Fond de coffre AR avec renfort sous sièges (soubassement).	1
AZ 832-91	Plaque de fermeture de tôle réservoir, avec goulotte de passage de puits de rhéostat. Jusque Mai 67.	1

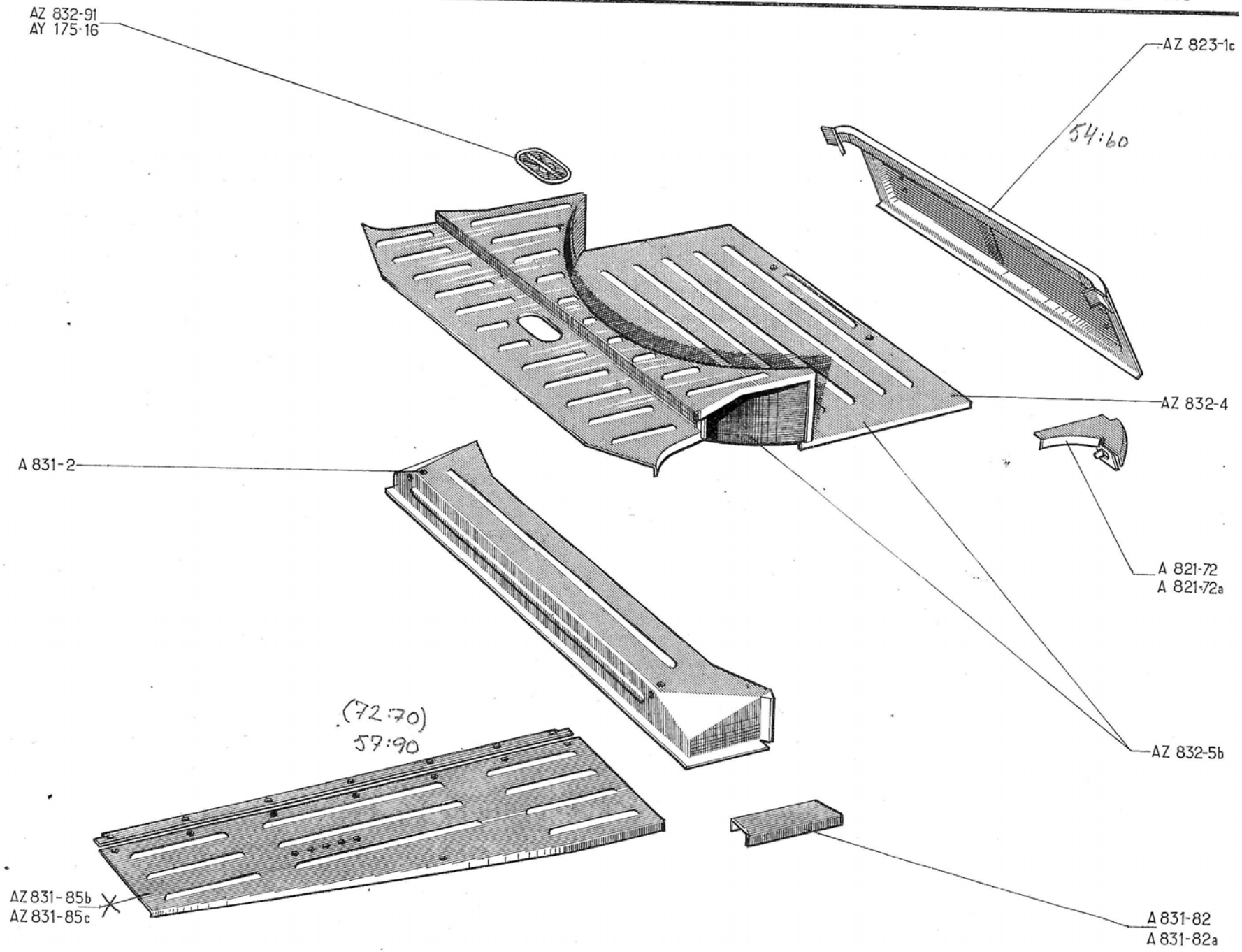
AZ 832-91
AY 175-16
AZ 823-1c
54:60
AZ 832-4
A 831-2
A 821-72
A 821-72a
AZ 832-5b
(72:70)
57:90
AZ 831-85b
AZ 831-85c
A 831-82
A 831-82a

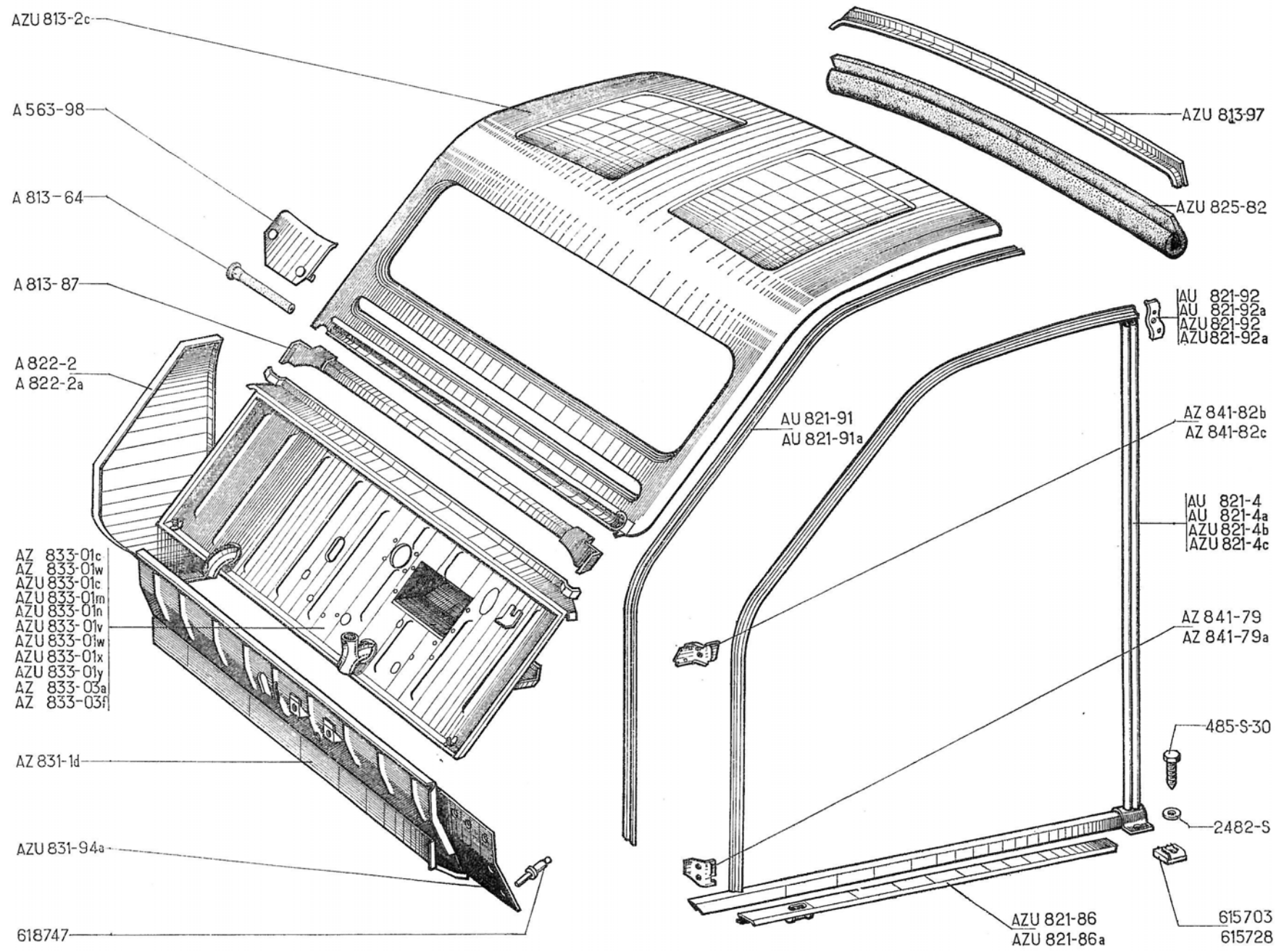
AZU 813-2c
A 563-98
A 813-64
A 813-87
A 822-2
A 822-2a
AZ 833-01c
AZ 833-01w
AZU 833-01c
AZU 833-01m
AZU 833-01n
AZU 833-01v
AZU 833-01w
AZU 833-01x
AZU 833-01y
AZ 833-03a
AZ 833-03f
AZ 831-1d
AZU 831-94a
618747
AZU 813-97
AZU 825-82
AU 821-92
AU 821-92a
AZU 821-92
AZU 821-92a
AU 821-91
AU 821-91a
AZ 841-82b
AZ 841-82c
AU 821-4
AU 821-4a
AZU 821-4b
AZU 821-4c
AZ 841-79
AZ 841-79a
485-S-30
2482-S
AZU 821-86
AZU 821-86a
615703
615728

NUMÉRO	DÉSIGNATION	COEFF[1]
AU 623-84	Coffre de cric sous traverse AV.	1
AZU 651-49	Voyant de porte-carte (194×94) (R. VI). **P.T.T.**	1
AZU 651-50	Barrette supér. de porte-carte. **P.T.T.**	1
AZU 821-5	Passage de roue, long. 1,423 m, côté gauche. Jusque Décembre 64.	1
AZU 821-5a	Passage de roue, long. 1,423 m, côté droit. Jusque Décembre 64.	1
AZU 821-5b	Passage de roue, long. 1,417 m, côté gauche. Depuis Décembre 64. **ALLEMAGNE.** Jusque Septembre 68.	1
AZU 821-5c	Passage de roue, long. 1,417 m, côté droit. Depuis Décembre 64. **ALLEMAGNE.** Jusque Septembre 68.	1
AZU 821-5d	Passage de roue, long. 1,417 m, côté gauche. **ALLEMAGNE.** Depuis Septembre 68.	1
AZU 821-5e	Passage de roue, long. 1,417 m, côté droit. **ALLEMAGNE.** Depuis Septembre 68.	1
AZU 821-48a	Panneau de séparation, sans coffre. **ALLEMAGNE.** Depuis Juin 68.	1

NUMÉRO	DÉSIGNATION	COEFF[1]
AU 821-68	Pontet de fixat. de panneau sur traverse AV. **T.T. ALLEMAGNE.** Jusque Septembre 68.	1
AZU 821-68	Pontet de fixat. de panneau sur traverse AV. **ALLEMAGNE.** Depuis Septembre 68.	1
AZU 826-58	Panneau de séparation avec coffre à outils **P.T.T.**	1
AZU 831-3	Plancher latéral, côté gauche.	1
AZU 831-3a	Plancher latéral, côté droit.	1
AU 832-2	Plancher de caisse (nu).	1
AU 832-3	Traverse AR infér. avec partie de panneau assemblée.	1
AU 832-73	Traverse intermédiaire AR de plancher de caisse.	1
AK 832-81	Traverse intermédiaire AV de plancher de caisse.	1
AZU 832-82a	Traverse AV de plancher de caisse.	1
AU 832-84	Tôle de fermeture de traverse AR.	1
AU 832-94	Cloison extér. avec gâche de traverse AV, côté gauche.	1

NUMÉRO	DÉSIGNATION	COEFF[1]
A 922-68	Bouchon obturateur des trous de fixat. de siège AV sur plancher (R. VI). Jusque Décembre 54.	10
AZU 982-165	Garniture d'insonorisation latérale de panneau de séparation, long. 455 mm (R. VI). **P.T.T.**	2
AZU 982-166	Garniture d'insonorisation infér. de panneau de séparation, long. 986 mm (R. VI). **P.T.T.**	1
AZU 982-167	Garniture d'insonorisation latérale de coffre à outils, long. 80 mm (R. VI). **P.T.T.**	2
AZU 982-168	Garniture d'insonorisation AV de coffre à outils, long. 395 mm (R. VI). **P.T.T.**	1
DS 983-81	Bouchon d'étanchéité de plancher (R. VI). **P.T.T.**	2
2.240-S	Vis TR de 4×5 de fixat. de barrette (R. VI). **P.T.T.**	2
2.269-S	Écrou H de 4×75 de blocage de vis de barrette. **P.T.T.**	2
2.482-S	Rondelle plate de 7,5×14 de fixat. de panneau de séparation. **P.T.T.**	2
2.491-S	*Écrou H de 7×100 de fixat. de panneau de séparation.* **P.T.T.** *R.p. 2489-S.*	2

Les numéros soulignés indiquent les pièces nouvelles ne figurant pas sur la planche.

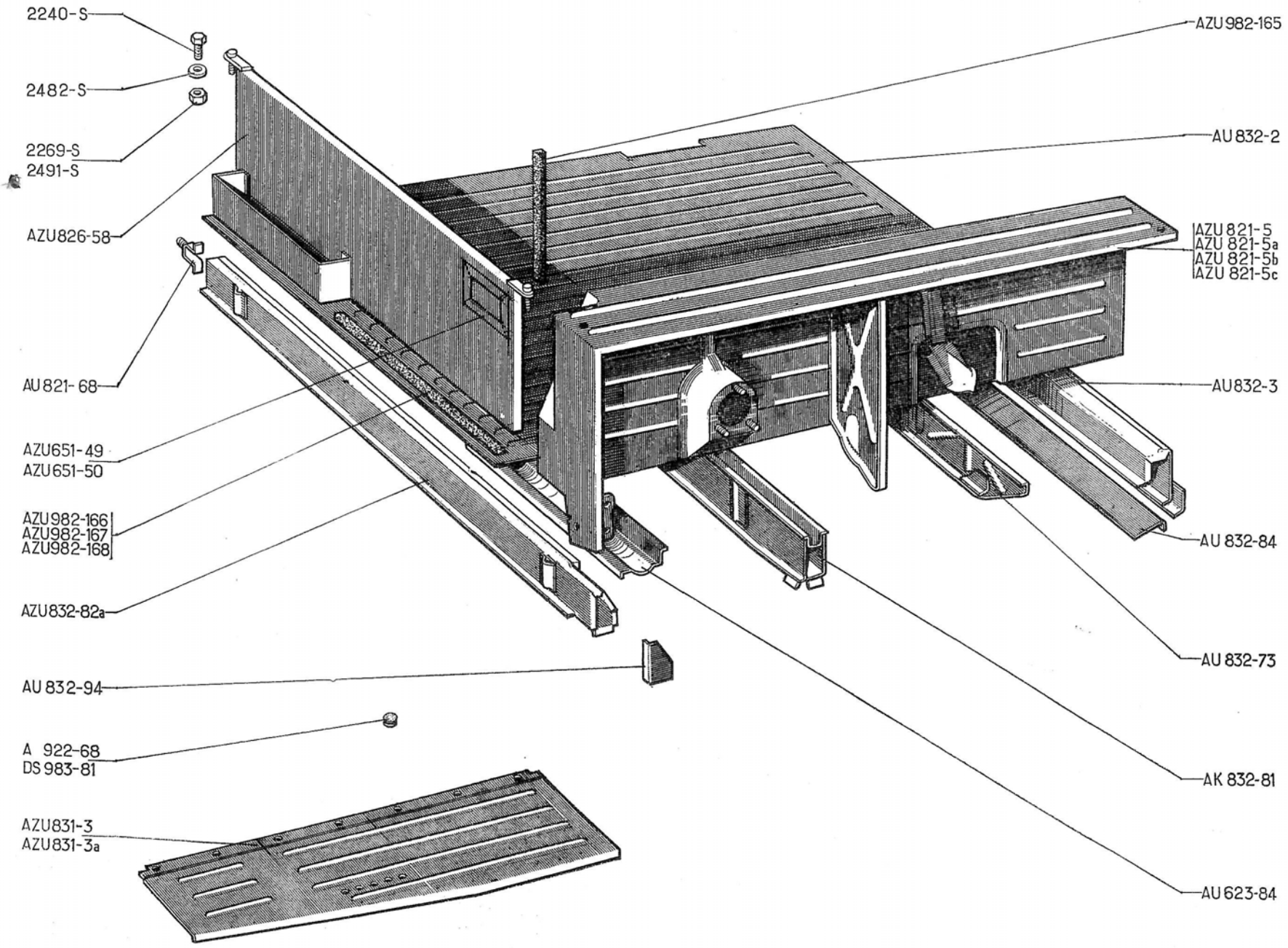
2240-S
2482-S
2269-S
2491-S
AZU826-58
AU821-68
AZU651-49
AZU651-50
AZU982-166
AZU982-167
AZU982-168
AZU832-82a
AU832-94
A 922-68
DS 983-81
AZU831-3
AZU831-3a
AZU982-165
AU832-2
AZU821-5
AZU821-5a
AZU821-5b
AZU821-5c
AU832-3
AU832-84
AU832-73
AK832-81
AU623-84

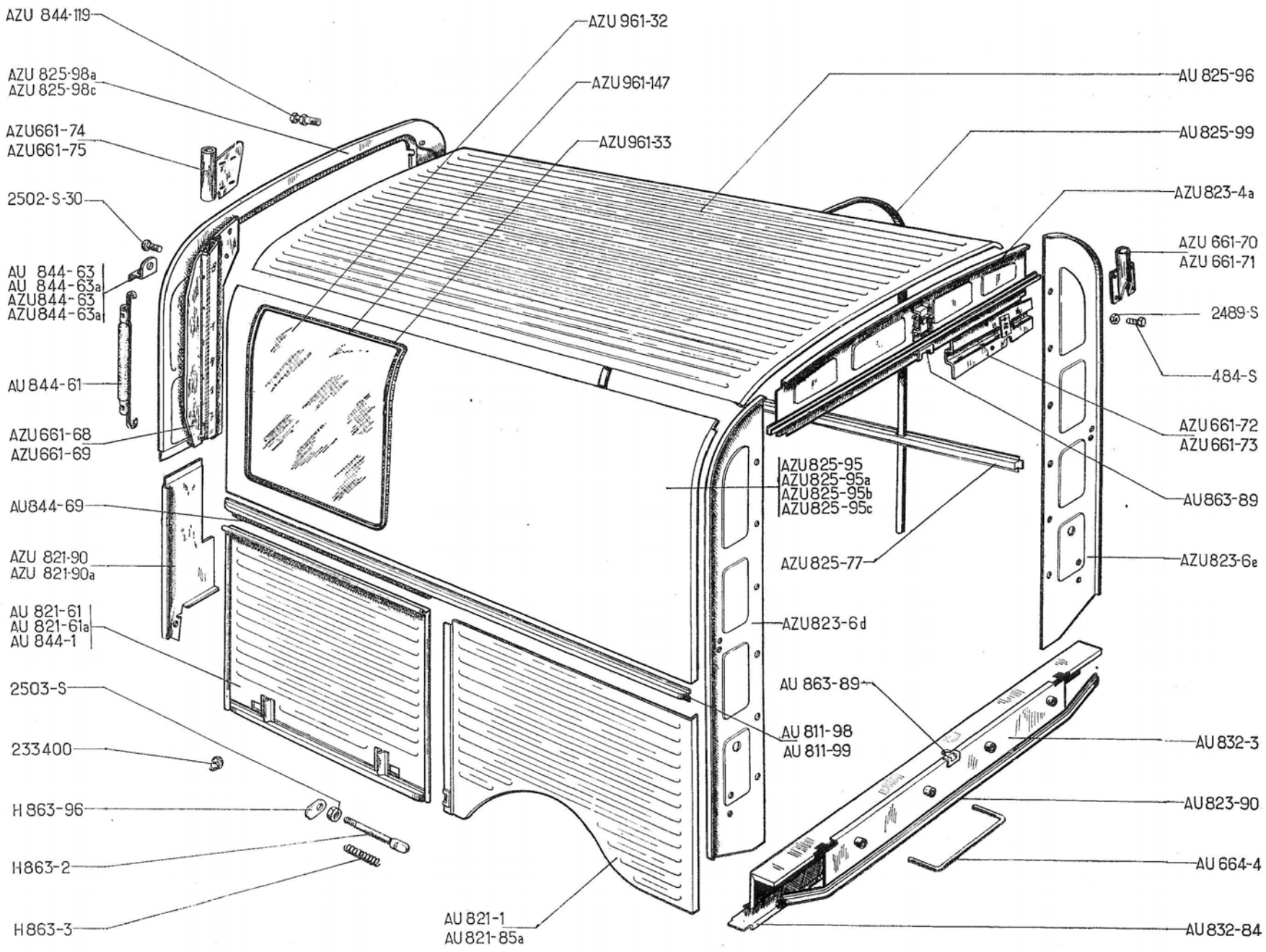
AZU 844-119
AZU 825-98a
AZU 825-98c
AZU661-74
AZU661-75
2502-S-30
AU 844-63
AU 844-63a
AZU844-63
AZU844-63a
AU 844-61
AZU661-68
AZU661-69
AU844-69
AZU 821-90
AZU 821-90a
AU 821-61
AU 821-61a
AU 844-1
2503-S
233400
H 863-96
H863-2
H863-3
AZU 961-32
AZU 961-147
AZU961-33
AU 825-96
AU 825-99
AZU823-4a
AZU 661-70
AZU 661-71
2489-S
484-S
AZU661-72
AZU661-73
AU863-89
AZU825-95
AZU825-95a
AZU825-95b
AZU825-95c
AZU825-77
AZU823-6e
AZU823-6d
AU 863-89
AU 811-98
AU 811-99
AU 832-3
AU823-90
AU 664-4
AU 832-84
AU 821-1
AU 821-85a

NUMÉRO	DÉSIGNATION	COEFF.
AZU 661-68	Renfort du support AV de porte-échelle, côté gauche. P. T. T.	1
AZU 661-69	Renfort du support AV de porte-échelle, côté droit. P. T. T.	1
AZU 661-70	Support AR de porte-échelle, côté gauche. P. T. T.	1
AZU 661-71	Support AR de porte-échelle, côté droit. P. T. T.	1
AZU 661-72	Renfort AR du support de porte-échelle, côté gauche. P. T. T.	1
AZU 661-73	Renfort AR du support de porte-échelle, côté droit. P. T. T.	1
AZU 661-74	Support AV de porte-échelle, côté gauche. P. T. T.	1
AZU 661-75	Support AV de porte-échelle, côté droit. P. T. T.	1
AU 664-4	Support de poulain, haut. 135 mm. (R. VI).	2
AU 811-98	Rambarde de pavillon de caisse avec charnière soudée, long 1,438 m, côté gauche.	1
AU 811-99	Rambarde de pavillon de caisse (nue), droit et gauche, long. 1,438 m.	2
AU 821-1	Panneau AR formant aile, long. 801 mm, côté gauche.	1
AU 821-61	Panneau d'accès au réservoir, avec trou de 80 mm de passage de tubulure de réservoir. Jusque Avril 54.	1
AU 821-61a	Panneau d'accès au réservoir, avec trou de 68 mm de passage de tubulure de réservoir. Depuis Avril 54.	1
AU 821-85a	Panneau formant aile, long. 801 mm, côté droit.	1
AU 821-89	Renfort de tôle latérale AV.	2
AU 821-90	Tôle latérale AV de fermeture de caisse, côté gauche. Jusque Décembre 64.	1
AU 821-90a	Tôle latérale AV de fermeture de caisse, côté droit. Jusque Décembre 64.	1
AZU 821-90	Tôle latérale AV de fermeture de caisse, côté gauche. Depuis Décembre 64.	1
AZU 821-90a	Tôle latérale AV de fermeture de caisse, côté droit. Depuis Décembre 64.	1
AZU 821-120	Protecteur sur vis de fixat. de panneau (R. VI). ALLEMAGNE. Depuis Septembre 68.	4
AZU 823-4a	Partie supérieure de panneau AR de caisse. — T.T. — ALLEMAGNE. Jusque Septembre 68.	1
AZU 823-4d	Partie supérieure de panneau AR de caisse. ALLEMAGNE. Depuis Septembre 68.	1
AZU 823-6d	Montant AR avec partie latérale côté gauche. — T.T. — ALLEMAGNE. Jusque Septembre 68.	1
AZU 823-6e	Montant AR avec partie latérale côté droit. — T.T. — ALLEMAGNE. Jusque Septembre 68.	1
AZU 829-6j	Montant AR avec partie latérale, côté gauche. ALLEMAGNE. Depuis Septembre 68.	1
AZU 823-6k	Montant AR avec partie latérale, côté droit. ALLEMAGNE. Depuis Septembre 68.	1
AU 823-90	Traverse inf. de panneau AR.	1
AZU 825-77	Renfort latéral de pavillon.	2
AZU 825-95	Tôle nue de pavillon de caisse (partie latérale) gauche. Jusque Mars 63.	1
AZU 825-95a	Tôle nue de pavillon de caisse (partie latérale droite). Jusque Mars 63.	1
AZU 825-95b	Tôle nue de pavillon de caisse avec hublot, long. 1,437 m, côté gauche. Depuis Mars 63.	1
AZU 825-95c	Tôle nue de pavillon de caisse avec hublot, long. 1,437 m, côté droit. Depuis Mars 63.	1
AU 825-96	Tôle nue de pavillon de caisse (partie centrale).	1
AZU 825-98a	Tôle AV supér. de fermeture de caisse. Jusque Décembre 64.	1
AZU 825-98c	Tôle AV supér. de fermeture de caisse. Depuis Décembre 64.	1
AU 825-99	Arceau de pavillon de caisse.	2
AU 832-3	Traverse inf. AR avec partie de panneau assemblées.	1
AU 832-84	Tôle de fermeture de traverse AR.	1
AZU 832-127	Profilé d'étanchéité de déflecteur. Depuis Décembre 68.	2
AZU 832-132	Déflecteur entre traverse AR et passage de roue, côté gauche. Depuis Décembre 68.	1

Les numéros soulignés indiquent les pièces nouvelles ne figurant pas sur la planche.

NUMÉRO	DÉSIGNATION	COEFF.
AZU 832-133	Déflecteur entre traverse AR et passage de roue, côté droit. Depuis décembre 68.	1
AU 844-1	Porte de coffre latérale de roue de secours (larg. 667 mm).	1
AU 844-61	Crochet double de maintien de porte de coffre de roue de secours.	1
AU 844-63	Patte d'attache de crochet double, côté gauche, long. 26 mm, larg. 16 mm. Jusque Septembre 57.	1
AU 844-63a	*Patte d'attache de crochet double, côté droit, long. 26 mm, larg. 16 mm. Jusque Septembre 57. N.F.P.*	1
AZU 844-63	Patte d'attache de crochet double, côté gauche, long. 26 mm, larg. 28 mm. Septembre 57-Décembre 64.	1
AZU 844-63a	Patte d'attache de crochet double, côté droit, long. 26 mm, larg. 28 mm. Septembre 57-Décembre 64.	1
AU 844-69	Charnière femelle de porte de coffre de roue de secours.	1

NUMÉRO	DÉSIGNATION	COEFF.
AZU 844-119	Doigt d'accrochage de porte de roue de secours (R. VI). Depuis Décembre 64.	2
AU 863-89	Gâche sup. et inf. de porte AR.	2
AZU 863-94	Doigt de loquet de porte de coffre (R. VI). **ALLEMAGNE.**	2
AZU 961-32	Glace latérale de caisse, long. 408 mm (R. X). Depuis Mars 63.	2
AZU 961-33	Scellement caoutchouc de glace latérale. Depuis Mars 63.	2
AZU 961-147	Verrou de scellement de glace latérale (R. VI). Depuis Mars 63.	2
AZU 987-99	Garniture de protection de bordure AR, long. 2,350 m (R. VI). **ALLEMAGNE.** Depuis Septembre 68.	1
AZU 987-99a	Garniture de protection de bordure AR, long. 530 mm (R. VI). **ALLEMAGNE.** Depuis Septembre 68.	2

NUMÉRO	DÉSIGNATION	COEFF.
H 863-2	Pêne de loquet de porte de coffre de roue de secours.	2
H 863-3	Ressort de loquet de porte de coffre de roue de secours.	2
H 863-96	Doigt de commande de pêne de loquet de porte de coffre.	2
484-S	Vis TH 7×17,5 de fixat. de support.	16
2.489-S	Écrou H de 7×100 de fixat. de support.	16
2.502-S-30	Vis TR de 5×10 de fixat. de patte de crochet double (R. VI).	2
2.503-S	Écrou H de 7×100 de fixat. de loquet de porte de coffre de roue de secours.	2
233.400	Butée caoutchouc de porte de coffre latérale de roue de secours.	2

Les numéros soulignés indiquent les pièces nouvelles ne figurant pas sur la planche.

NUMÉRO	DÉSIGNATION	COEFF.
AU 551-2	Support de rétroviseur, long. développée 207 mm (filetage de 7×100). **TT.** Jusque Mars 63.	1
AZU 551-2a	Support de rétroviseur, coudé, long. 250 mm (R. VI). **P.T.T.** Depuis Mars 62.	1
AZU 551-3a	Rétroviseur gris sans support, fixat. sur aile AV gauche (R. X). Jusque Mars 63.	1
AZ 851-1d	Aile AV avec bossage sur tôle de passage de roue, côté gauche. **TT.** **ALLEMAGNE.** Jusque Mai 65.	1
AZ 851-1e	Aile AV avec bossage sur tôle de passage de roue, côté droit. **TT.** **ALLEMAGNE.** Jusque Mai 65.	1
AZ 851-1j	Aile AV avec trou de 87 × 37 de fixat. de clignotant côté gauche. **ALLEMAGNE.** Depuis Mai 65. **AZAM.** Depuis Avril 67.	1
AZ 851-1k	Aile AV avec trou de 87 × 37 de fixat. de clignotant, côté droit. **ALLEMAGNE.** Mai 65-Septembre 66. **AZAM.** Depuis Avril 67.	1
AZ 851-1m	Aile AV avec trou de 87×37 de fixat. de clignotant, côté droit. **ALLEMAGNE.** Depuis Septembre 66.	1
AZ 851-1n	Aile AV avec trou de fixat. de clignotant et prise d'air de 120 mm, côté droit. **Chauffage — 15°.** **ALLEMAGNE, SUISSE.** Depuis Avril 67.	1
AZ 851-1p	Aile AV avec trou de fixat. de clignotant et prise d'air de 120 mm, côté droit. Depuis Avril 67.	1
AZU 851-1e	Aile AV avec renfort de rétroviseur côté droit. **AZU. P.T.T. EDF.**	1
A 851-4	Bavette pare-boue d'aile AV, haut. 310 mm, larg. 212 mm.	2
AZ 851-60	Aile AV avec prise d'air, diam. 120 mm, côté droit. **Chauffage — 15°.** Octobre 65-Avril 67.	1
A 851-72	Gousset obturateur entre aile et capot (R. VI). Jusque Décembre 60.	2
A 851-75	Renfort gauche de bavette d'aile AV.	1
A 851-75a	Renfort droit de bavette d'aile AV.	1
A 851-85a	Écrou de 12×175 de fixat. d'aile AV. (R. VI).	8
A 851-86	Vis TC de 12×15 de support d'aile AV.	8
AZ 851-91b	Support de fixat. AV d'aile AV gauche. **AZ.** Jusque Mars 63.	1
AZ 851-91c	Support de fixat. AV d'aile AV droite **AZ.** Jusque Mars 63.	1
AZ 851-91d	Support de fixat. AV d'aile AV gauche. **AZL. AZAM.** Depuis Mars 63.	1
AZ 851-91e	Support de fixat. AV d'aile AV droite. **AZL. AZAM.** Depuis Mars 63.	1
AZ 854-78	Enjoliveur de prise d'air sur aile AV, côté droit (R. VI). **Chauffage — 15°.** Depuis Octobre 65.	1
A 971-72	Rivet tubulaire simple de 3,5×9 de fixat. de bavette pare-boue (R. VI).	12
H 551-3	Rétroviseur sans tige de fixat. (R. X). **P.T.T.** Depuis Mars 62.	1
H 551-50	Embout de protection d'écrou de rétroviseur (R. X). **P.T.T.**	1
485-S-30	Vis TH à pointe de 7×20 de fixat. de support AV d'aile AV sur plate-forme.	2
2.102-S-30	Vis TFB de 4×17 de fixat. d'enjoliveur sur aile AV droite (R. VI).	4
2.262-S	Rondelle de 4,25×10 de fixat. d'enjoliveur sur aile AV droite.	4
2.269-S	Écrou H de 4 × 75 de fixat. d'enjoliveurs sur aile AV droite.	4
2.489-S	Écrou de 7×100 de fixat. du support de rétroviseur sur aile AV gauche.	1

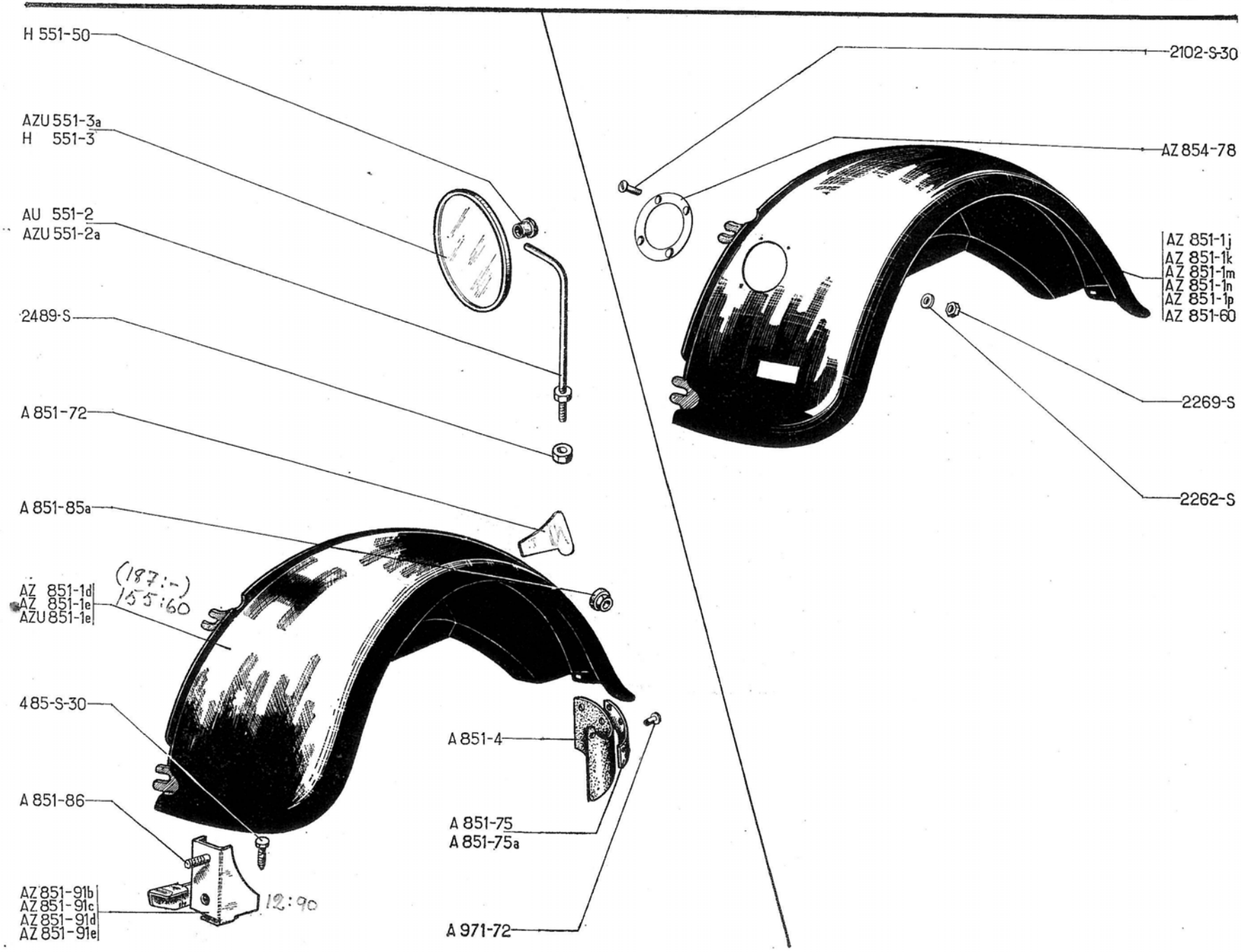
H 551-50
AZU 551-3a
H 551-3
AU 551-2
AZU 551-2a
2489-S
A 851-72
A 851-85a
AZ 851-1d
AZ 851-1e
AZU 851-1e
(187:-)
155:60
485-S-30
A 851-86
AZ 851-91b
AZ 851-91c
AZ 851-91d
AZ 851-91e
12:90
A 851-4
A 851-75
A 851-75a
A 971-72
2102-S-30
AZ 854-78
AZ 851-1j
AZ 851-1k
AZ 851-1m
AZ 851-1n
AZ 851-1p
AZ 851-60
2269-S
2262-S

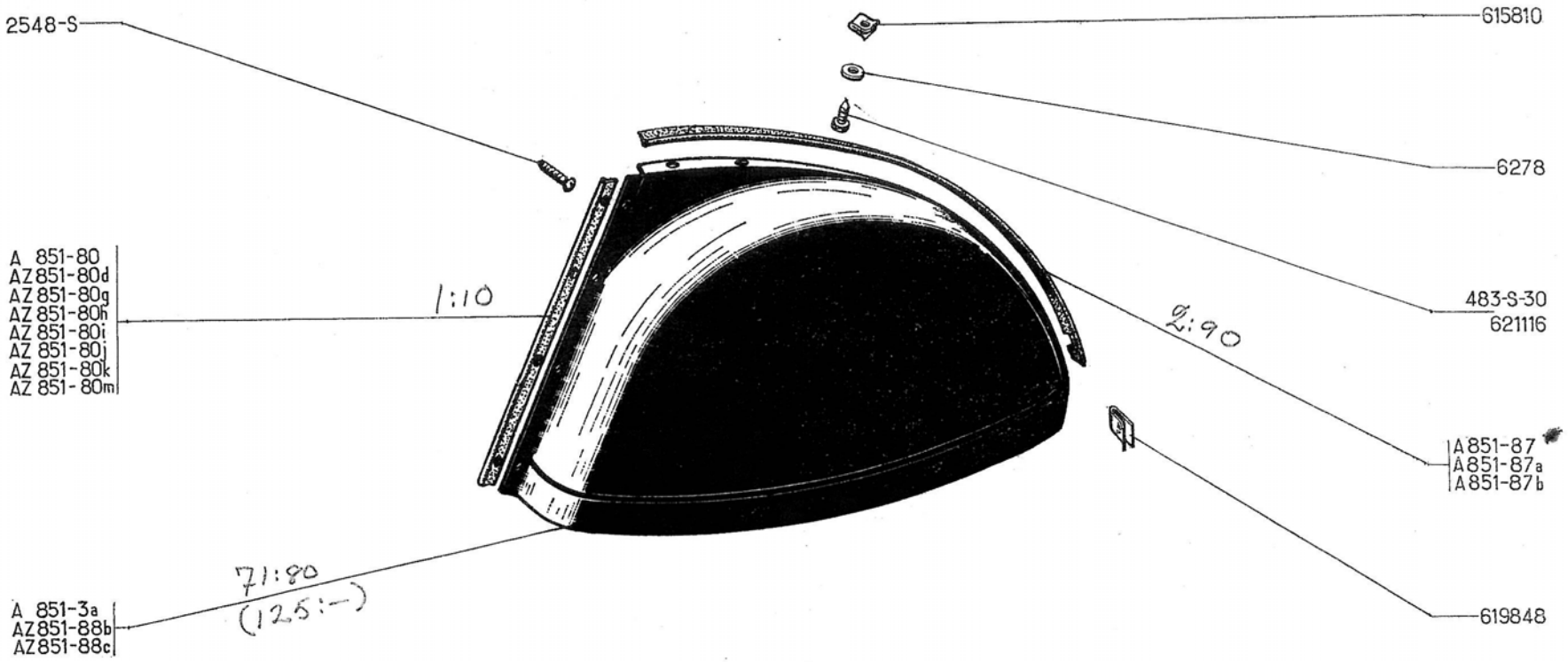
2548-S
615810
6278
483-S-30
621116
A 851-80
AZ 851-80d
AZ 851-80g
AZ 851-80h
AZ 851-80i
AZ 851-80j
AZ 851-80k
AZ 851-80m
1:10
2:90
A 851-87
A 851-87a
A 851-87b
71:80
(125:—)
A 851-3a
AZ 851-88b
AZ 851-88c
619848

NUMÉRO	DÉSIGNATION	COEFF.
A 851-3a	Aile AR (non peinte), avec trou de passage de tubulure d'essence (68×75), côté droit. Jusque Avril 54.	1
A 851-80	Jonc latéral (simili) d'aile AR, long. 590 mm (R. VI). **AZL.**	2
AZ 851-80d	Jonc latéral d'aile AR (gris rosé) long. 590 mm (R. VI). Depuis Septembre 66.	2
AZ 851-80g	Jonc latéral d'aile AR (gris etna) long. 590 mm (R. VI). Septembre 66-Avril 67.	2
AZ 851-80h	Jonc latéral d'aile AR (gris dandy) long. 590 mm (R. VI). Septembre 66-Septembre 67.	2
AZ 851-80i	Jonc latéral d'aile AR (bleu cyclades), long. 590 mm (R. VI). Depuis Septembre 66.	2
AZ 851-80j	Jonc d'aile AR (Rouge cinabre,) long. 590 mm (R. VI). Avril 67-Septembre 67.	2
AZ 851-80k	Jonc d'aile AR (bleu cristal), long. 590 mm (R. VI). Depuis Septembre 67.	2
AZ 851-80m	Joue d'aile AR (rouge corsaire) (R. VI), long. 590 mm. Depuis Septembre 67.	2
A 851-87	Jonc (simili) d'aile AR, long. 1,085 m (R. VI). **A, AZ.** Jusque Décembre 57.	2
A 851-87a	Jonc supér. (tôle d'alu) d'aile AR gauche, long. 1,090 m (R. VI). **AZL.**	1
A 851-87b	Jonc supér. (tôle d'alu) d'aile AR droite, long. 1,090 m (R. VI). **AZL.**	1
AZ 851-88b	Aile AR, sans renfort de bordure infér., côté gauche. Depuis Avril 66. Remplace modèle précédent.	1
AZ 851-88c	Aile AR, sans renfort de bordure infér., côté droit. Depuis Avril 66. Remplace modèle précédent.	1
483-S-30	Vis TH à pointe de 7×15 de fixat. d'aile AR sur passage de roue. Jusque Avril 66.	4
2.548-S	Vis TR de 5×10 de fixat. d'aile sur panneau (R. VI).	8
6.278	Rondelle de 7,5×20×2 de fixat. d'aile AR sur passage de roue. Depuis Avril 66.	8
615.810	Écrou clip de fixat. d'aile sur passage de roue (R. VI). Depuis Avril 66.	6
619.848	Agrafe de fixat. d'aile AR sur fond de coffre (R. VI). Depuis Avril 66.	2
621.116	Vis TH de fixat. d'aile AR sur passage de roue, 1/4 de pouce, long. 16 mm (R. VI). Depuis Avril 66.	6

NUMÉRO	DÉSIGNATION	COEFF.
	AZ Jusque Décembre 60	
	AZU Mars 51-Juillet 61	
AZ 852-01b	Capot calandre non peint avec support central de béquille. (R. VI). Pour montage avant Mai 53; d. e. o.: 1-A 852-102a, 1-A 852-103, 1-A 852-110, 1-A 852-111, 1-A 863-2a, 1-A 863-7a, 1-A 863-98a.	1
AZ 852-3	Rideau de capot.	1
A 852-5	Grillage sous capot.	1
A 852-10	Béquille femelle avec crochet et ressort. Pour montage avant Mai 53; d. e. o.: 1-A 852-102a, 1-A 852-103, 1-A 852-110, 1-A 852-111.	1
AZ 852-73	Caoutchouc d'étanchéité infér. de capot, long. 450 mm. AZL. Décembre 57-Mai 59. AZU. Depuis Décembre 57.	1
A 852-89	Charnière femelle de capot (soudée sur caisse).	1
A 852-90	Charnière mâle de capot.	1

NUMÉRO	DÉSIGNATION	COEFF.
A 852-102a	Support d'articulation de béquille centrale (soudée sur capot).	1
A 852-103	Béquille mâle (long. 0,380 m).	1
A 852-108	Crochet d'arrêt de béquille.	1
A 852-109	Ressort d'arrêt de crochet de béquille (R. VI).	1
A 852-110	Patte d'articulation de béquille, soudée sur tablier (1 trou), côté gauche.	1
A 852-111	Patte d'articulation de béquille, fixée sur tablier par vis (3 trous), côté droit.	1
A 854-16	Motif de capot avec vis (R. VI). AZL.	1
A 854-19	Vis de fixat. de motif de capot (R. VI). AZL.	4
A 854-87	Vis TR de 3 × 17,5 de fixat. de jonc de capot.	5
A 854-97	Chevron de capot, côté gauche. (R. VI).	2
A 854-97a	Chevron de capot, côté droit. (R. VI).	2

NUMÉRO	DÉSIGNATION	COEFF.
A 854-99a	Jonc de capot (sans vis) (R. VI)	1
A 863-2a	Pêne de poignée pour axe avec méplat.	1
A 863-7a	Poignée, axe avec méplat, de fermeture de capot (long. 95 mm).	1
A 863-98a	Gâche de capot fixée sur pare-chocs AV (boutonnière 40 × 10).	1
A 863-98c	Gâche de capot fixée sur traverse AV de plate-forme (2 boutonnières à 68 mm d'entr'axes) (PO). Depuis Septembre 55.	1
2.219-S	Écrou H de 3 × 60 de fixat. de jonc de capot.	5
2.262-S	Rondelle de 4,25 × 10 de vis de fixat. de motif de capot.	4
2.269-S	Écrou H de 4 × 75 de blocage de vis fixat. de motif.	4
619.788-89	Épingle avec agrafe de fixat. de caoutchouc d'étanchéité infér. (R. VI). — AZL. Décembre 57-Mai 59. — AZU. Depuis Décembre 57.	5

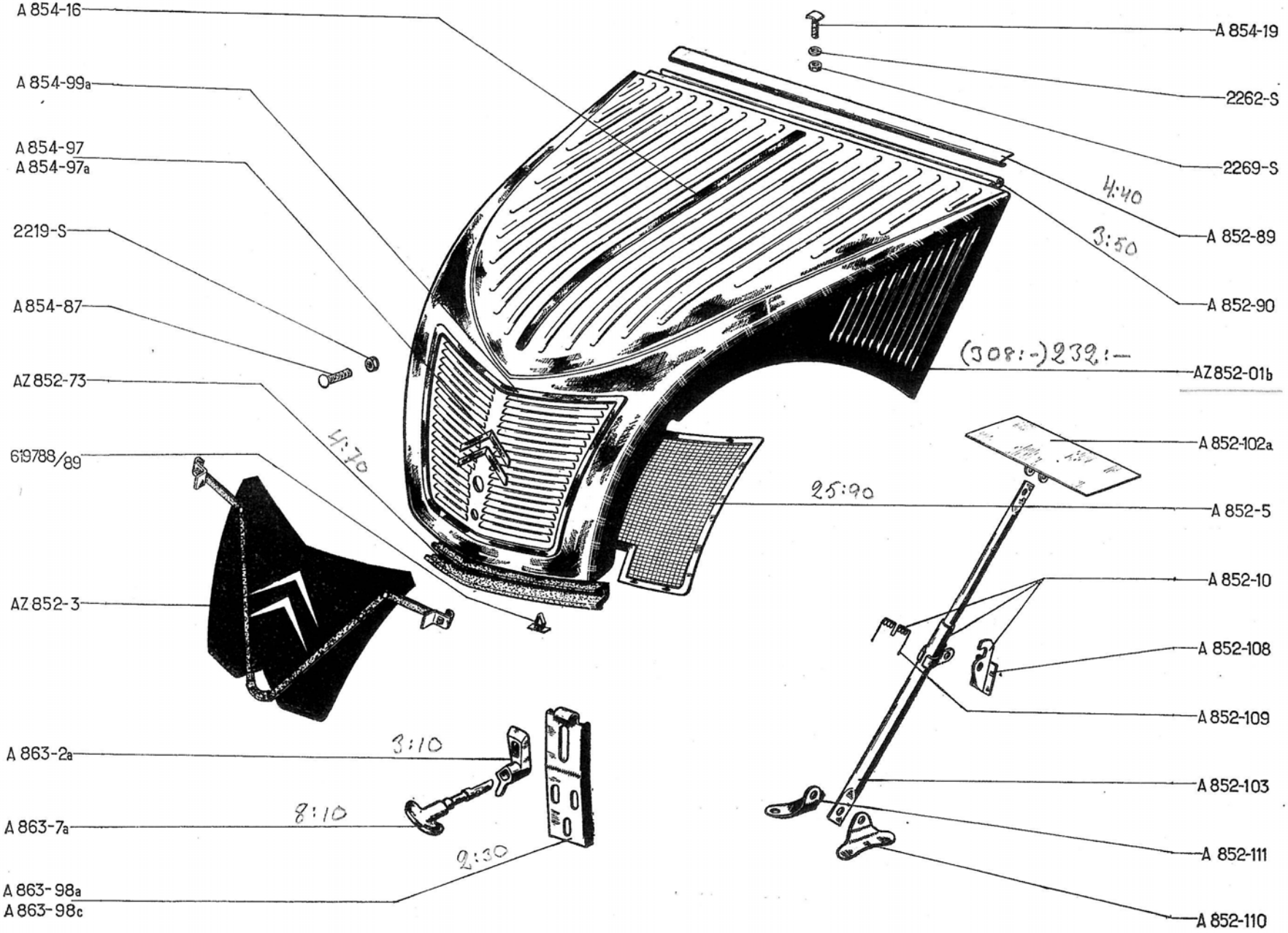
A 854-16
A 854-99a
A 854-97
A 854-97a
2219-S
A 854-87
AZ 852-73
619788/89
AZ 852-3
A 863-2a
A 863-7a
A 863-98a
A 863-98c
A 854-19
2262-S
2269-S
A 852-89
A 852-90
AZ 852-01b
A 852-102a
A 852-5
A 852-10
A 852-108
A 852-109
A 852-103
A 852-111
A 852-110
4:70
25:90
3:10
8:10
2:30
4:40
3:50
(308:-)232:-

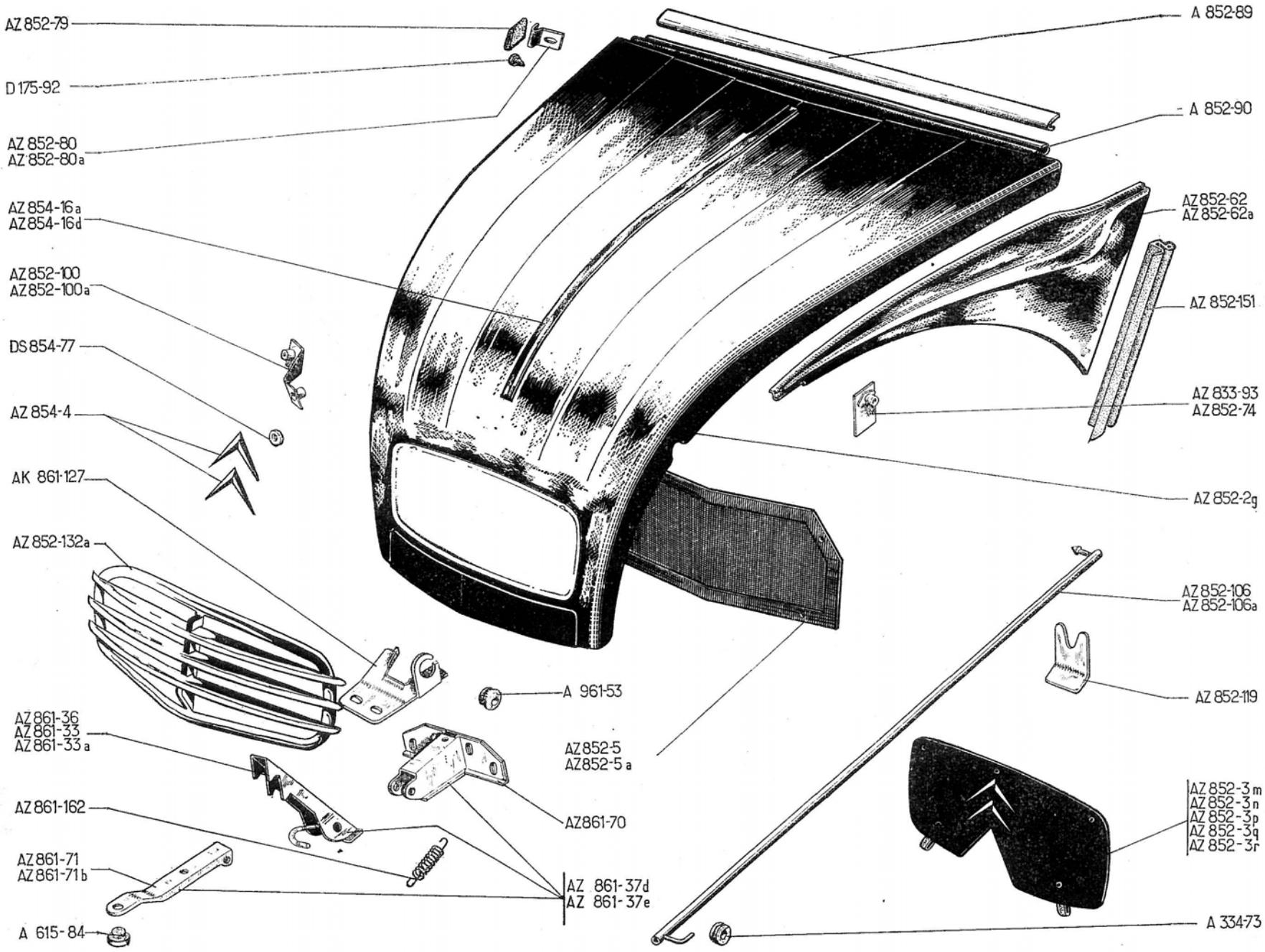
AZ 852-79
D 175-92
AZ 852-80
AZ 852-80a
AZ 854-16a
AZ 854-16d
AZ 852-100
AZ 852-100a
DS 854-77
AZ 854-4
AK 861-127
AZ 852-132a
AZ 861-36
AZ 861-33
AZ 861-33a
AZ 861-162
AZ 861-71
AZ 861-71b
A 615-84
A 961-53
AZ 852-5
AZ 852-5a
AZ 861-70
AZ 861-37d
AZ 861-37e
A 852-89
A 852-90
AZ 852-62
AZ 852-62a
AZ 852-151
AZ 833-93
AZ 852-74
AZ 852-2g
AZ 852-106
AZ 852-106a
AZ 852-119
AZ 852-3m
AZ 852-3n
AZ 852-3p
AZ 852-3q
AZ 852-3r
A 334-73

NUMÉRO	DÉSIGNATION	COEFF.t
	AZ Depuis Décembre 60 **AZU Depuis Juillet 61**	
D 175-92	Butée anti-bruit de joue latérale sur tablier.	4
A 334-73	Bague d'articulation de béquille (R. VI).	1
A 615-84	Butée anti-bruit de serrure. Jusque Mai 67.	1
AZ 833-93	Plaquette avec écrou de fixat. de joue d'aile sur tablier. Depuis Septembre 66.	2
AZ 852-2g	Capot nu, un trou de 9 mm de fixat. de gicleur de lave-glace. Depuis Septembre 65. Remplace modèle précédent; d.e.o. : 2-AZ 854-2 (R. VI), 4-624.001 (R. VI).	1
AZ 852-3m	Rideau de capot (gris moyen). Jusque Septembre 65.	1
AZ 852-3n	Rideau de capot (bleu). — **TT.** Depuis Septembre 65. — **AZU.** Jusque Mai 68.	1
AZ 852-3p	Rideau de capot (vert). — **TT.** Depuis Septembre 65. — **AZU.** Jusque Mai 68.	1
AZ 852-3q	Rideau de capot (gris). — **TT.** Depuis Septembre 65. — **AZU.** Jusque Mai 68.	1
AZ 852-3r	Rideau de capot (rouge cinabre). Avril 67-Septembre 68.	1
AZU 852-3	Rideau de capot (bleu). Depuis Mai 68.	1
AZU 852-3a	Rideau de capot (vert). Depuis Mai 68.	1
AZU 852-3b	Rideau de capot (gris). Depuis Mai 68.	1
AZ 852-5	Grillage de calandre, entr'axe des boutonnières supérieures, 426 mm. Jusque Mars 62.	1
AZ 852-5a	Grillage de calandre, entr'axe des boutonnières supérieures, 371 mm. Depuis Mars 62.	1
AZ 852-62	Joue latérale de capot avec support, côté gauche. Depuis Septembre 66. Remplace modèle précédent; d.e.o. : 2-AZ 852-79, 2-AZ 852-80a, 1-AZ 833-93.	1
AZ 852-62a	Joue latérale de capot avec support, côté droit. Depuis Septembre 66. Remplace modèle précédent; d.e.o.: 2 AZ 852-79, 2-AZ 852-80a, 1-AZ 833-93.	1
AZ 852-72	Rondelle caoutchouc de 5×20 ×0,5 de fixat. de joue d'aile (R. VI).	2
AZ 852-74	Patte de fixat. de joue de capot sur aile AV.	2
AZ 852-79	Bague anti-bruit de joue d'aile, long. 16 mm (R. VI). Depuis Septembre 66.	4
AZ 852-80	Patte de fixat. de joue de capot sur tablier. Jusque Septembre 1966.	4
AZ 852-80a	Patte de fixat. de joue de capot sur tablier. Depuis Septembre 66.	4
A 852-89	Charnière femelle de capot (soudée) sur caisse.	1
A 852-90	Charnière mâle de capot.	1
AZ 852-100	Patte supér. de fixat. de calandre, côté gauche. Jusque Mars 62.	1
AZ 852-100a	Patte supér. de fixat. de calandre, côté droit. Jusque Mars 62.	1
AZ 852-106	Béquille de capot.	1
AZ 852-106a	Béquille de capot. **Chauffage — 15°.**	1
AZ 852-119	Support de fixat. de béquille.	1
AZ 852-132a	Calandre de capot (R. VI).	1
AZ 852-151	Bande de calage sur partie latérale, long. 290 mm. Depuis Juin 64.	2
AZ 854-4	Chevron de capot (R. VI). Depuis Septembre 65.	2
AZ 854-16a	Jonc d'enjolivement de capot (R. VI). **AZAM.** Mars 63-Septembre 65.	1
AZ 854-16d	Jonc d'enjolivement de capot (R. VI). Depuis Septembre 65.	1
AZ 861-33	Pêne de serrure avec levier de manœuvre soudé. Depuis Mai 67.	1
AZ 861-33a	Pêne de serrure avec levier de manœuvre soudé. **PO.** Depuis Mai 67.	1
AZ 861-36	*Pêne de serrure de capot. Jusque Mai 67. R.p.* AZ 861-33.	1
AZ 861-37d	Serrure de capot avec levier de manœuvre soudé. Remplace modèle précédent.	1
AZ 861-37e	Serrure de capot avec levier de manœuvre soudé. **PO.** Remplace modèle précédent.	1
AZ 861-70	Support de serrure de capot.	1
AZ 861-71	*Bras de manœuvre de pêne de serrure, long. 103 mm. Jusque Mai 67. R.p.* AZ 861-33.	1
AZ 861-71b	*Bras de manœuvre de pêne de serrure, long. 77 mm.* **PO.** *Jusque Mai 67. R.p.* AZ 861-33a.	1
AK 861-127	Gâche de serrure de capot. Remplace modèle précédent.	1

Les numéros soulignés indiquent les pièces nouvelles ne figurant pas sur la planche.

NUMÉRO	DÉSIGNATION	COEFF.
AZ 861-162	Ressort de rappel de pêne de serrure.	1
A 961-53	Gâche (caoutchouc) de fixat. de béquille.	1
DS 854-77	Rondelle d'étanchéité de fixat. de chevron. Depuis Septembre 65.	4
	BOULONNERIE DE FIXATION	
295-S-30	Vis TH de 5×16 de fixat. de grillage et gâche de serrure.	6
2.269-S	Écrou H de 4×75 de fixat. de jonc de capot. Depuis Septembre 65.	2
2.284-S	Rondelle crantée de 4,2×8 de fixat. de jonc de capot (R. VI). Depuis Septembre 65.	2
2.319-S	Écrou H de 5×75 de blocage de vis de fixat. de gâche de serrure.	2

NUMÉRO	DÉSIGNATION	COEFF.
2.334-S	Rondelle crantée de 5,2×9,4 de fixat. (R. VI).	
	— de grillage de calandre, Jusque Mai 67.	4
	— de gâche de serrure, Jusque Mai 67.	2
	— de patte de joue latérale,	2
	— de serrure sur traverse AV.	4
2.516-S	Vis TFB de 5×15 de fixat. de calandre (R. VI).	2
2.903-S	Rondelle contact de 5,1×16,2 de fixat. : (R. VI)	
	— de grillage.	4
	— de gâche. Depuis Mai 67.	2
613.014	Bouchon obturateur de gicleur de lave-glace (R. VI). Depuis Avril 67.	1
618.713	Axe d'articulation du bras de manœuvre de pêne de serrure, diam. 6 mm, long. sous tête 28 mm (R. VI).	1

NUMÉRO	DÉSIGNATION	COEFF.
618.718	Axe d'articulation de bras de manœuvre de pêne de serrure, diam. 6 mm, long. sous tête 24 mm (R. VI).	1
619.122	Rondelle de 5,5×12×1 de fixat. :	
	— de gâche de serrure,	2
	— de patte de joue sur tablier.	2
	— de serrure sur traverse AV.	4
619.133	Rondelle plate de 5,25×15×1,5 de fixat. :	
	— de grillage de calandre, Jusque Mai 67.	4
	— de gâche de serrure, Jusque Mai 67.	4
	— de joue latérale sur aile AV.	4
621.062	Vis TH de 5×16 de fixat. :	
	— de patte de joue latérale sur tablier,	4
	— de joue latérale sur aile AV,	2
	— de support de béquille,	1
	— de serrure sur traverse AV.	4
624.001	Rondelle de fixat. de chevrons (R. VI). Depuis Septembre 65.	

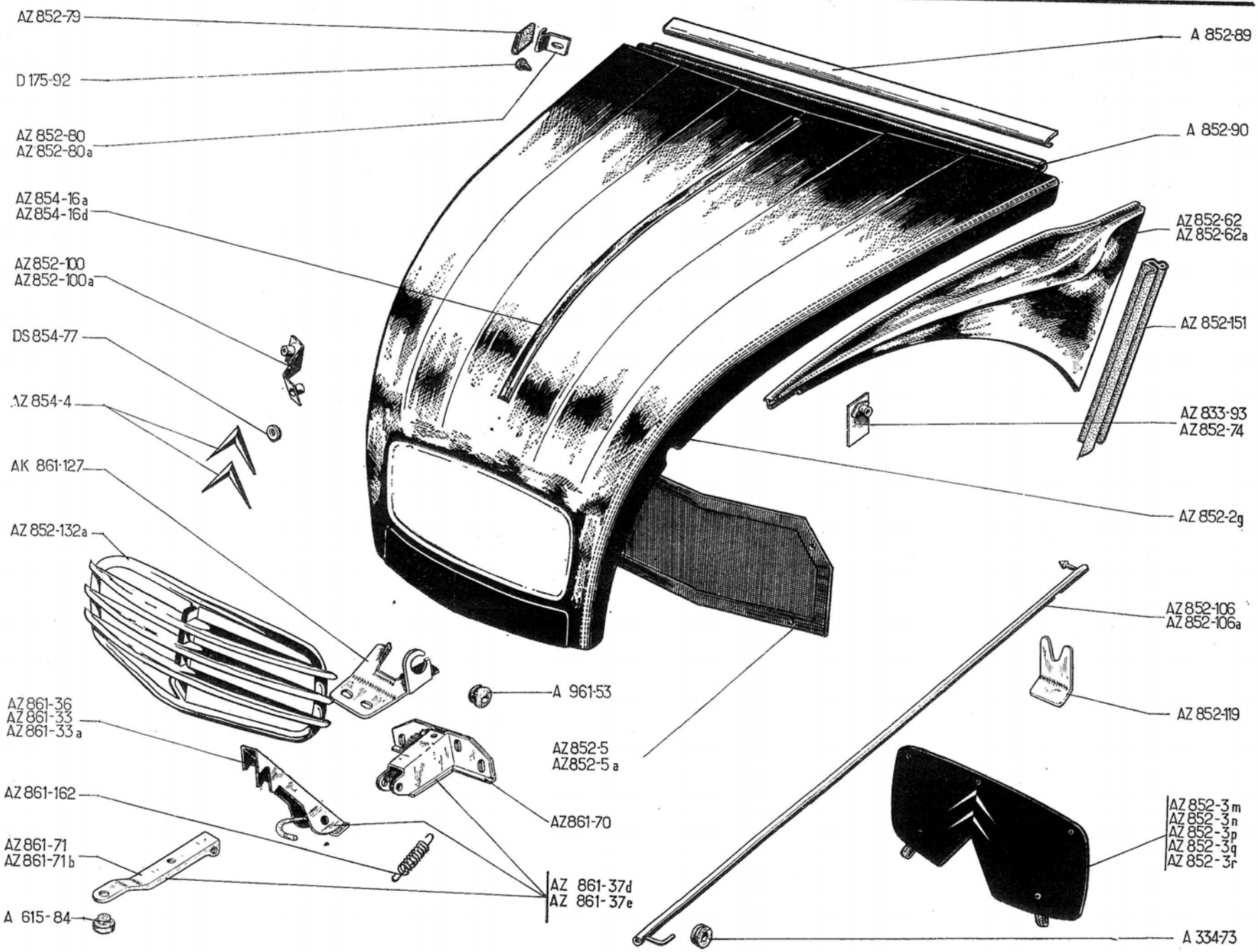
AZ 852-79
D 175-92
AZ 852-80
AZ 852-80a
AZ 854-16a
AZ 854-16d
AZ 852-100
AZ 852-100a
DS 854-77
AZ 854-4
AK 861-127
AZ 852-132a
AZ 861-36
AZ 861-33
AZ 861-33a
AZ 861-162
AZ 861-71
AZ 861-71b
A 615-84
A 961-53
AZ 852-5
AZ 852-5a
AZ 861-70
AZ 861-37d
AZ 861-37e
A 852-89
A 852-90
AZ 852-62
AZ 852-62a
AZ 852-151
AZ 833-93
AZ 852-74
AZ 852-2g
AZ 852-106
AZ 852-106a
AZ 852-119
AZ 852-3m
AZ 852-3n
AZ 852-3p
AZ 852-3q
AZ 852-3r
A 334-73

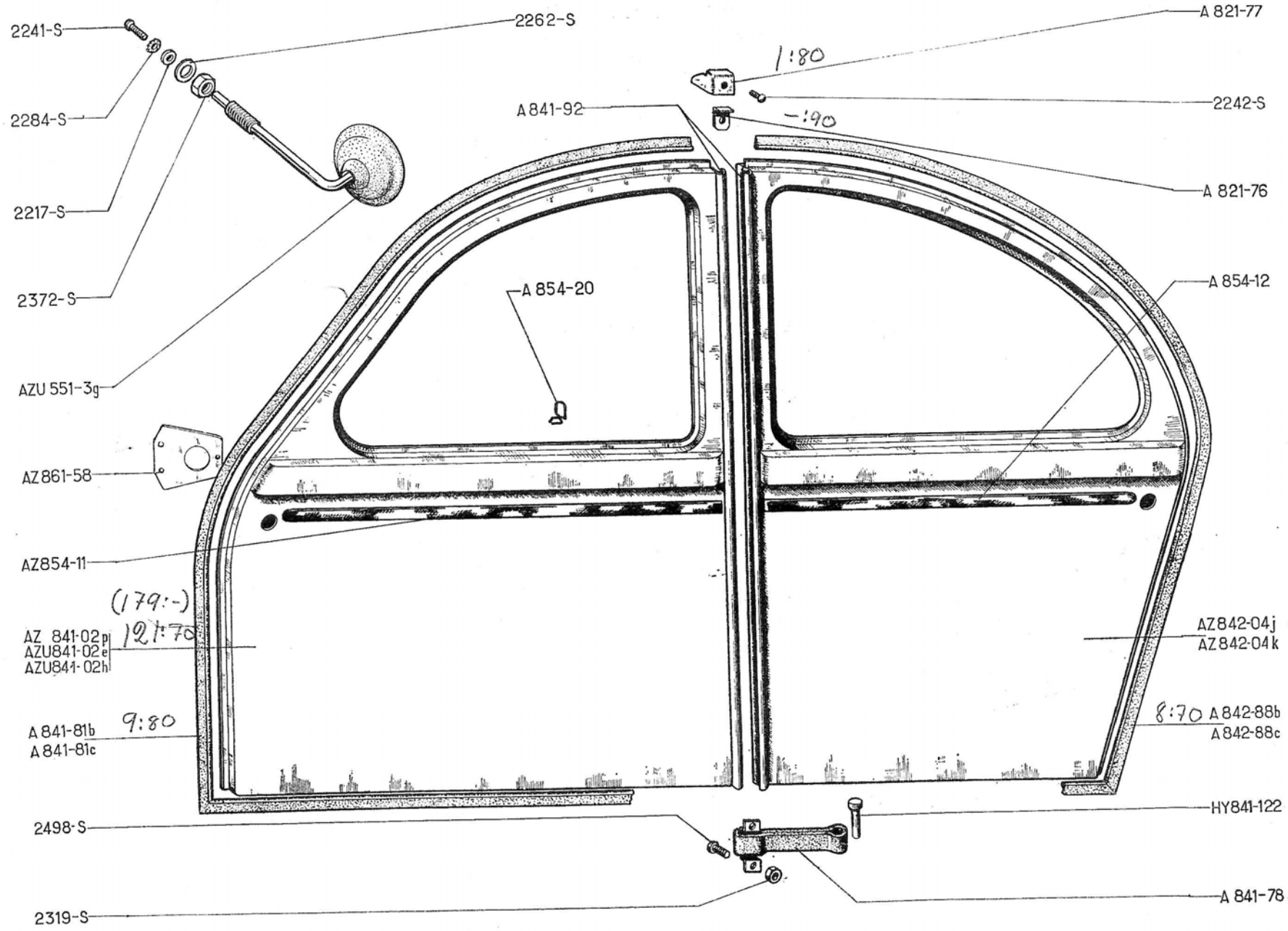
2241-S
2262-S
A 821-77
1:80
2242-S
2284-S
A 841-92
-:90
A 821-76
2217-S
2372-S
A 854-20
A 854-12
AZU 551-3g
AZ 861-58
AZ854-11
(179:-)
AZ 841-02p
AZU841-02e
AZU841-02h
121:70
AZ842-04j
AZ842-04k
A 841-81b
A 841-81c
9:80
8:70
A 842-88b
A 842-88c
HY841-122
2498-S
A 841-78
2319-S

NUMÉRO	DÉSIGNATION	COEFF[t]
	Jusque Décembre 64	
AZU 551-3g	Rétroviseur avec axe, fixat. sur porte (R. X). **AZU.** Depuis Mars 63.	1
A 821-76	Patte de fixat. de l'embout sup[r] de charnière. **AZ.**	2
A 821-77	Embout sup[r] de charnière sur pied milieu. **AZ.**	2
AZ 841-02p	Porte AV, non peinte, côté gauche. **AZ.** Depuis Mars 64. Remplace modèle précédent.	1
AZU 841-02e	Porte AV, non peinte, côté droit **AZ - AZU.** Depuis Mars 64. Remplace modèle précédent.	1
AZU 841.02h	Porte AV, non peinte, avec renfort de fixat. de rétroviseur, côté gauche **AZU.** Depuis Mars 64. Remplace modèle précédent.	1
A 841-78	Tirant de porte.	
	— **AZ.**	4
	— **AZU.**	2
A 841-81b	Profilé d'étanchéité de porte AV, côté gauche.	1
A 841-81c	Profilé d'étanchéité de porte AV, côté droit.	1

NUMÉRO	DÉSIGNATION	COEFF[t]
A 841-92	Charnière de porte (soudée sur porte).	
	— **AZ.**	4
	— **AZU.**	2
AZ 842-04j	Porte AR, non peinte, côté gauche. **AZ.** Depuis Janvier 64. Remplace modèle précédent.	1
AZ 842-04k	Porte AR, non peinte, côté droit. **AZ.** Depuis Janvier 64. Remplace modèle précédent.	1
A 842-88b	Profilé d'étanchéité de porte AR, côté gauche. **AZ.**	1
A 842-88c	Profilé d'étanchéité de porte AR. côté droit. **AZ.**	1
AZ 854-11	Motif de porte AV avec agrafes, long. 750 mm (R. VI). **AZL.**	2
A 854-12	Motif de porte AR, long. 660 mm (R. VI). **AZL.**	2
A 854-20	Agrafe de fixat. de motif des portes (R. VI). **AZL.**	14
AZ 861-58	Plaque de fixat. de serrure. Depuis Janvier 64.	4
HY 841-122	Axe de 6×22 de fixat. de tirant de porte.	
	AZ.	4
	AZU.	2

NUMÉRO	DÉSIGNATION	COEFF[t]
2.217-S	Rondelle de 9,5×16×2 de fixat. de rétroviseur. **AZU.** Depuis Mars 63.	1
2.241-S	Vis TR de 4×8 de fixat. de rétroviseur (R. VI). **AZU.**	1
2.242-S	Vis TR de 4×10 de fixat. de patte d'embout (R. VI). **AZ.**	2
2.262-S	Rondelle de 4,25×10 de fixat. de rétroviseur. **AZU.** Depuis Mars 63.	1
2.284-S	Rondelle crantée de 4,2×8 de fixat. de rétroviseur. **AZU.** Depuis Mars 63.	1
2.319-S	Écrou H de 5×75 de fixat. de tirant de porte.	
	— **AZ.**	8
	— **AZU.**	4
2.372-S	Écrou H de 9×125 de fixat. de rétroviseur. **AZU.** Depuis Mars 63.	1
2.498-S	Vis TR de 5×25 de fixat. de tirant de porte (R. VI).	
	— **AZ.**	8
	— **AZU.**	4

NUMÉRO	DÉSIGNATION	COEFF.
	TT. Depuis Décembre 64 **AZAM.** **Jusque Septembre 67**	
AZ 551-11	Rétroviseur extérieur de porte AV gauche (R. X). **AZAM.** **AZL. ALLEMAGNE.**	1
AMB 551-95	Rondelle d'appui de tige de rétroviseur (10×18×1,5) (R. VI). **AZAM.** Depuis Avril 67.	1
AZ 821-76	Patte de fixat. d'embout supér. de porte.	2
AZ 821-77	Embout supér. de charnière de porte.	2
AZ 841-02d	Porte AV, côté gauche : — **AZ. AZAM. ALLEMAGNE.** Jusque Mai 65. — **TT** sauf **AZU.** Jusque Septembre 66.	1
AZ 841-02f	Porte AV avec trou de fixat. de gâche de 10,7 mm, côté gauche : **AZ.** Depuis Mai 65. — **AZAM. ALLEMAGNE.** Mai 65-Avril 67. — **AZAM.** Septembre 66-Avril 67.	1
AZ 841-02g	Porte AV avec trou de fixat. de gâche de 10,7 mm, côté droit : — **TT. ALLEMAGNE.** Depuis Mai 65. — **TT.** Depuis Septembre 66.	1
AZ 841-02t	Porte AV avec renfort de fixat. de rétroviseur 4 trous de 2,5 mm de fixat. de baguette, côté gauche. **AZAM.** Depuis Avril 67.	1
AZU 841-02c	Porte AV, côté droit : — **ALLEMAGNE.** Jusque Mai 65. — **TT.** Jusque Septembre 66.	1
AZ 841-7b	Charnière supér. assemblée de porte AV, côté gauche (R. VI).	1
AZ 841-7c	Charnière supér. assemblée de porte AV, côté droit (R. VI).	1
AZ 841-11b	Charnière infér. assemblée de porte AV, côté gauche (R. VI).	1
AZ 841-11c	Charnière infér. assemblée de porte AV, côté droit (R. VI).	1
AZ 841-53	Patte infér. de maintien de profilé d'étanchéité de porte AV.	2
AZ 841-60	Cale de réglage de porte AV, long. 70 mm, larg. 22 mm, 2 trous à 45 mm d'entr'axe.	4
A 841-78	Tirant de porte AR.	2
AZU 841-81	Profilé d'étanchéité de porte AV, côté gauche.	1
AZU 841-81a	Profilé d'étanchéité de porte AV, côté droit.	1
AZ 841-93	*Protecteur de charnière supér. de porte AV, côté gauche (R. VI).* *Jusque Septembre 66.* *R.p.* AZ 841-93b.	1
AZ 841-93a	*Protecteur de charnière supér. de porte AV, côté droit (R. VI).* *Jusque Septembre 66.* *R.p.* AZ 841-93c.	1
AZ 841-93b	Protecteur de charnière supér. de porte AV, côté gauche (R. VI). Depuis Septembre 66.	1
AZ 841-93c	Protecteur de charnière supér. de porte AV, côté droit (R. VI). Depuis Septembre 66.	1
AZ 841-108	Axe de charnière de porte AV (R. VI).	4
AZ 841-110	Renfort de serrure sur panneau intér. de porte (R. VI).	2
AZ 841-114	Plaquette caoutchouc de 4×32×15×0,5 de fixat. de cache-charnière (R. VI).	4
AZ 841-121	Plaquette de fixat. de protecteur sur tablier (30×12×1,2). Depuis Septembre 66.	4
AZ 842-04f	Porte AR, côté gauche.	1
AZ 842-04g	Porte AR, côté droit.	1
AZ 842-67	Protecteur plastique de charnière de porte AR (R. VI).	2
AZ 842-69	Profilé de maintien de protecteur de porte AR.	2
AZ 842-70	Profilé de maintien de protecteur de porte AR.	2
A 842-88b	Profilé d'étanchéité de porte AR, côté gauche.	1
A 842-88c	Profilé d'étanchéité de porte AR, côté droit.	1
AZ 854-11	Motif de porte AV, long. 750 mm (R. VI).	2
A 854-12	Motif de porte AR, long. 660 mm (R. VI).	2
A 854-20	Agrafe de fixat. de motif des portes (R. VI).	14
HY 841-122	Axe de 6×22 de tirant de porte.	2

Les numéros soulignés indiquent les pièces nouvelles ne figurant pas sur la planche.

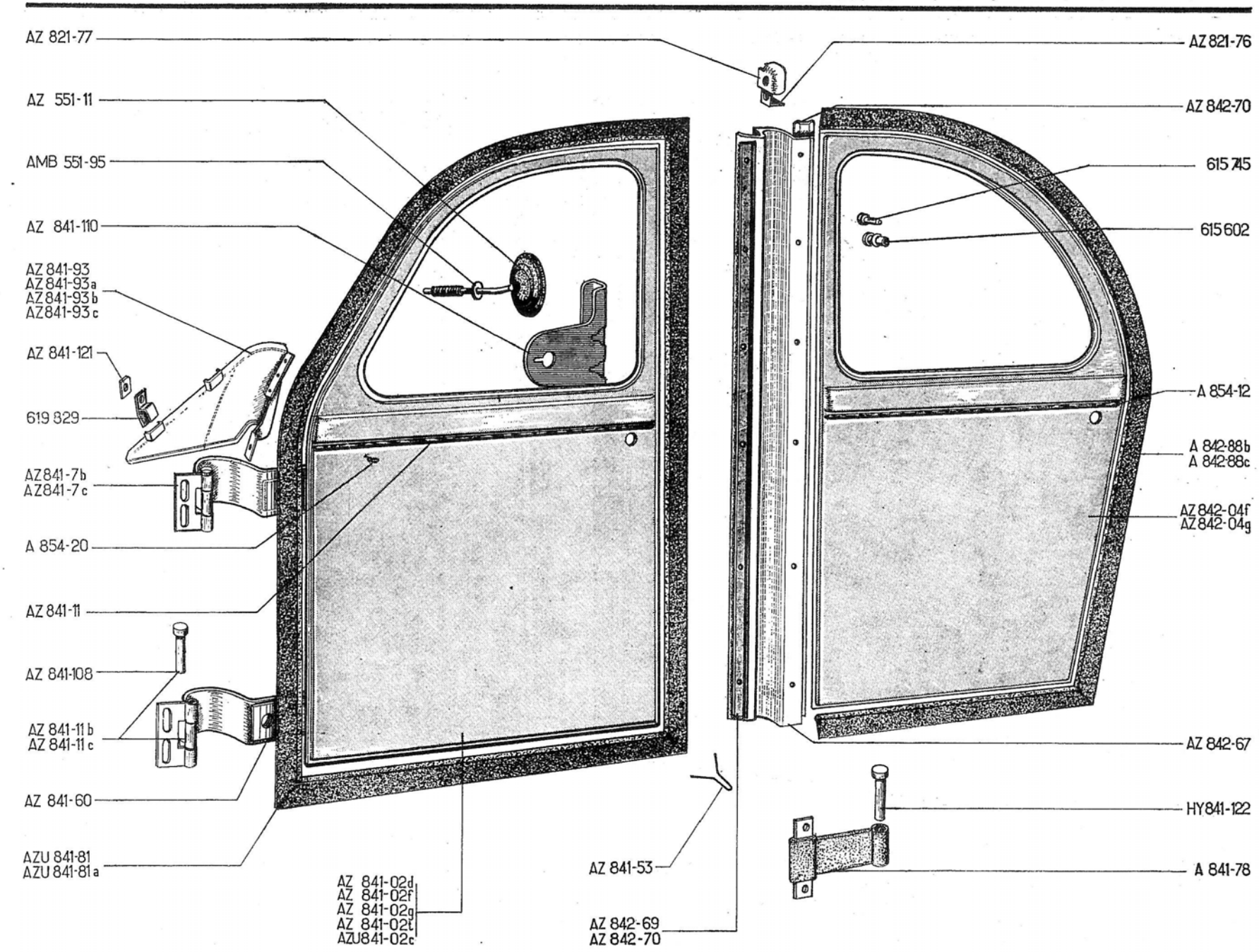
AZ 821-77
AZ 821-76
AZ 551-11
AZ 842-70
AMB 551-95
615 745
AZ 841-110
615 602
AZ 841-93
AZ 841-93a
AZ 841-93b
AZ 841-93c
AZ 841-121
A 854-12
619 829
A 842-88b
A 842-88c
AZ 841-7b
AZ 841-7c
AZ 842-04f
AZ 842-04g
A 854-20
AZ 841-11
AZ 841-108
AZ 841-11b
AZ 841-11c
AZ 842-67
AZ 841-60
HY 841-122
AZU 841-81
AZU 841-81a
AZ 841-53
A 841-78
AZ 841-02d
AZ 841-02f
AZ 841-02g
AZ 841-02t
AZU 841-02c
AZ 842-69
AZ 842-70

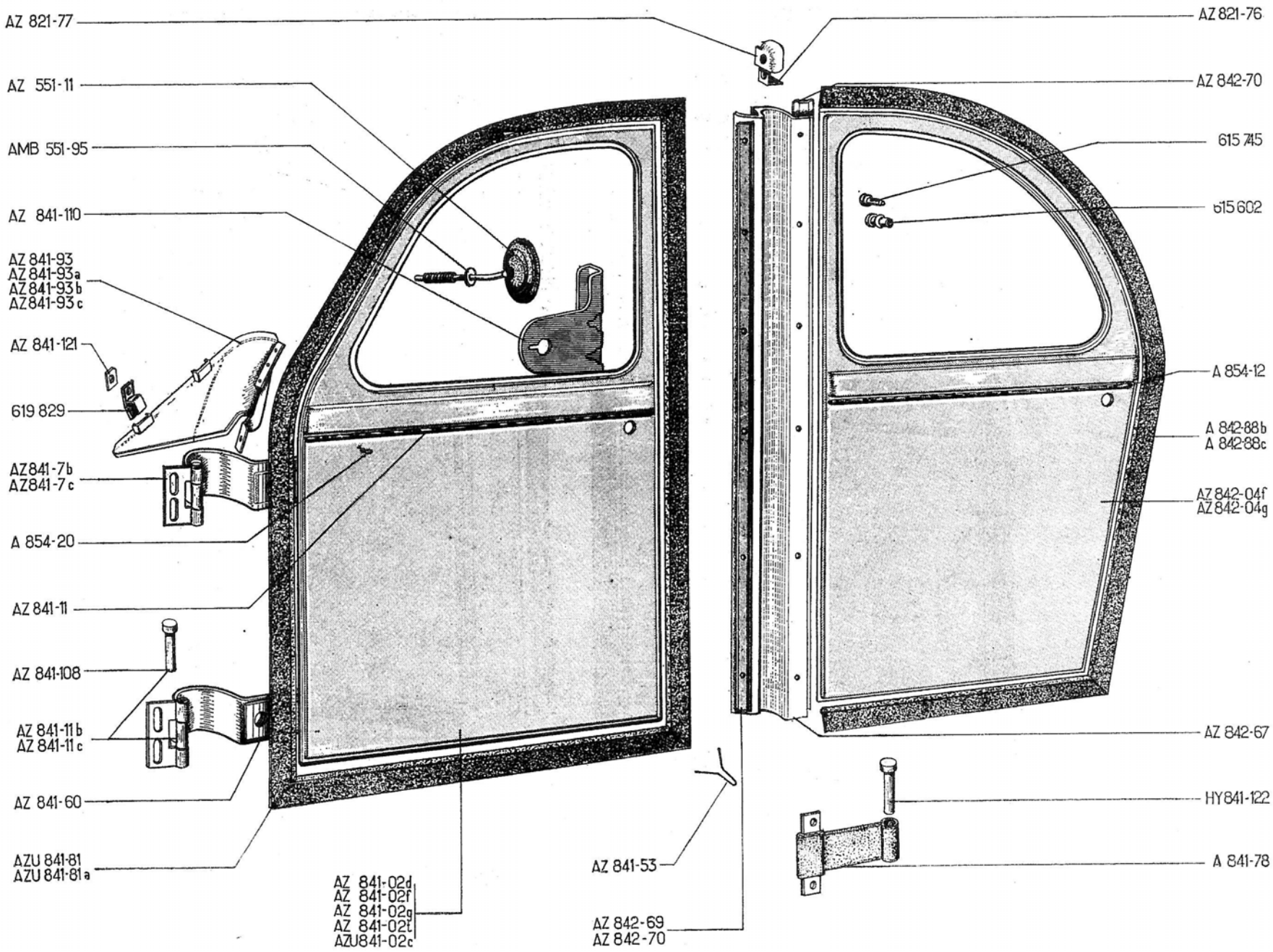
AZ 821-77
AZ 821-76
AZ 551-11
AZ 842-70
AMB 551-95
615 745
AZ 841-110
615 602
AZ 841-93
AZ 841-93a
AZ 841-93b
AZ 841-93c
AZ 841-121
A 854-12
619 829
A 842-88b
A 842-88c
AZ 841-7b
AZ 841-7c
AZ 842-04f
AZ 842-04g
A 854-20
AZ 841-11
AZ 841-108
AZ 842-67
AZ 841-11b
AZ 841-11c
HY 841-122
AZ 841-60
AZU 841-81
AZU 841-81a
A 841-78
AZ 841-53
AZ 841-02d
AZ 841-02f
AZ 841-02g
AZ 841-02i
AZU 841-02c
AZ 842-69
AZ 842-70

NUMÉRO	DÉSIGNATION	COEFF^t
	BOULONNERIE DE FIXATION	
619.829	Agrafe de fixat. de protecteur de charnières (R. VI).	4
2.319-S	Écrou de 5×75 de fixat. de tirant de porte AR.	4
615.602	Rivet de fixat. de protecteur AR (R. VI).	12
618.745	Rivet « POP » de fixat. de protecteur (R. VI).	12
2.217-S	Rondelle de 9,5×16×2 de fixat. de rétroviseur.	1
2.262-S	Rondelle plate de 4,25×10 de fixat. de rétroviseur.	1
2.334-S	Rondelle crantée de 5,2×9,4 de fixat. de tirant de porte AR.	4
2.900-S	Rondelle contact de 4,1×10,2 de fixat. de rétroviseur (R. VI).	1
2.905-S	Rondelle contact de 7,2×18,2 de fixat. de charnière (R. VI).	16
619.122	Rondelle de 5,5×12×1 de fixat. de protecteur.	4
295-S-30	Vis TH de 5×16 de fixat. de commande de levier.	2
485-S-30	Vis TH de 7×20 de fixat. de charnières.	16
2.241-S	Vis TR de 4×7,5 de fixat. de rétroviseur (R. VI).	1
2.243-S	Vis TR de 4×12 de fixat. de protecteur de porte AR (R. VI).	12
2.498-S	Vis TR de 5×25 de fixat. de tirant de porte AR (R. VI).	4
2.499-S	Vis TR de 3,5×9,5 de fixat. de protecteur (R. VI).	6
2.746-S	Vis parker de 4,85×16 de fixat. de protecteur sur tablier (R. VI).	4

NUMÉRO	DÉSIGNATION	COEFF.
AZU 551-3g	Rétroviseur avec axe, fixat. sur porte (R. X). TT. ALLEMAGNE. Jusque Juin 68.	1
AZU 551-3h	Rétroviseur avec tige articulée (R. X). ALLEMAGNE. Depuis Juin 68.	1
AZ 841-02g	*Porte AV avec trou de fixat. de gâche de 10,7 mm, côté droit. Depuis Septembre 66. R.p.* AZU 841-02k.	1
AZU 841-02c	Porte AV, côté droit. Jusque Septembre 66.	1
AZU 841-02d	Porte AV, avec renfort de rétroviseur, côté gauche. Jusque Septembre 66.	1
AZU 841-02i	Porte AV, avec renfort de rétroviseur, côté gauche. Depuis Septembre 66.	1
AZU 841-02k	Porte AV, côté droit. Depuis Septembre 66.	1
AZ 841-7b	Charnière supér. assemblée de porte AV, côté gauche (R. VI).	1
AZ 841-7c	Charnière supér. assemblée de porte AV, côté droit (R. VI).	1
AZ 841-11b	Charnière infér. assemblée de porte AV, côté gauche (R. VI).	1
AZ 841-11c	Charnière infér. assemblée de porte AV, côté droit (R. VI).	1
AZ 841-53	Patte infér. de maintien de profilé d'étanchéité de porte AV.	2
AZ 841-60	Cale de réglage de porte AV, long. 70 mm, larg. 22 mm, 2 trous à 45 mm d'entr'axe.	4
AZU 841-81	Profilé d'étanchéité de porte AV, côté gauche.	1
AZU 841-81a	Profilé d'étanchéité de porte AV, côté droit.	1
AZ 841-93	*Protecteur de charnière supér. de porte AV, côté gauche (R. VI). Jusque Septembre 66. R.p.* AZ 841-93b.	1
AZ 841-93a	*Protecteur de charnière supér. de porte AV, côté droit (R. VI). Jusque Septembre 66. R.p.* AZ 841-93c.	1
AZ 841-93b	Protecteur de charnière supér. de porte AV, côté gauche (R. VI) Depuis Septembre 66.	1
AZ 841-93c	Protecteur de charnière supér. de porte AV, côté droit (R. VI). Depuis Septembre 66.	1
AZ 841-108	Axe de charnière de porte AV (R. VI).	4
AZ 841-110	Renfort de serrure sur panneau intér. de porte (R. VI).	2
AZ 841-121	Plaquette de fixat. de protecteur sur tablier (30×12×1,2). Depuis Septembre 66.	4
484-S-30	Vis TH de 7×17,5 de fixat. de charnières.	16
2.217-S	Rondelle de 9,5×16×2 de fixat. de rétroviseur.	1
2.241-S	Vis TR de 5×7,5 de fixat. de rétroviseur (R. VI).	1
2.262-S	Rondelle plate de 4,25×10 de fixat. de rétroviseur.	1
2.372-S	Écrou H de 9×125 de fixat. de rétroviseur.	1
2.499-S	Vis TR de 3,5×9,5 de fixat. de protecteur (R. VI).	6
2.746-S	Vis Parker de 4,85×16 de fixat. de protecteur sur tablier (R. VI).	4
2.900-S	Rondelle de fixat. de rétroviseur (R. VI).	1
2.905-S	Rondelle de fixat. de charnière AV (R. VI).	16
619.122	Rondelle de 5,5×12×1 de fixat. de protecteur.	4
619.829	Agrafe de fixat. de protecteur (R. VI).	4

Les numéros soulignés indiquent les pièces nouvelles ne figurant pas sur la planche.

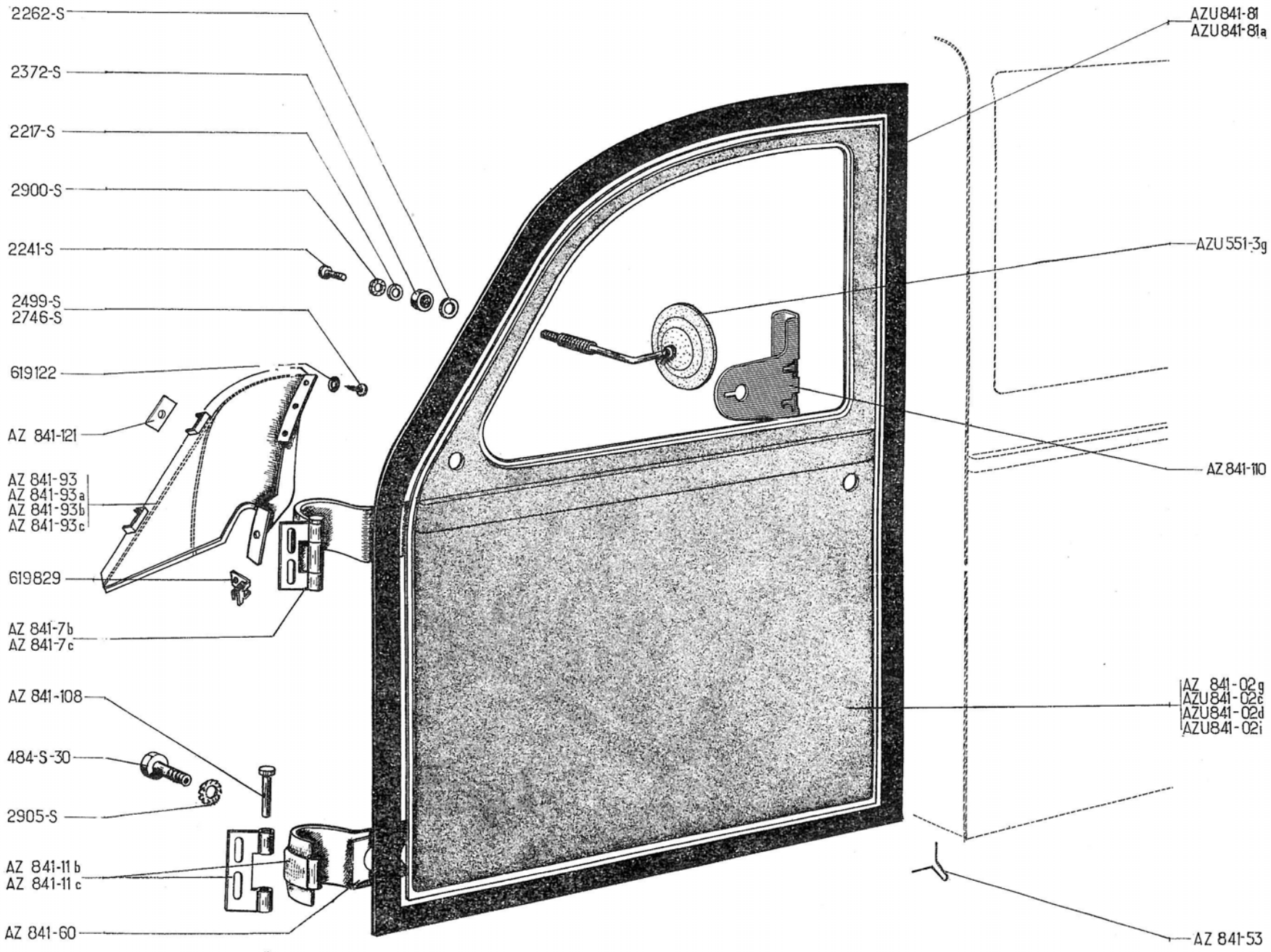
2262-S
2372-S
2217-S
2900-S
2241-S
2499-S
2746-S
619122
AZ 841-121
AZ 841-93
AZ 841-93a
AZ 841-93b
AZ 841-93c
619829
AZ 841-7b
AZ 841-7c
AZ 841-108
484-S-30
2905-S
AZ 841-11 b
AZ 841-11 c
AZ 841-60
AZU 841-81
AZU 841-81a
AZU 551-3g
AZ 841-110
AZ 841-02g
AZU 841-02c
AZU 841-02d
AZU 841-02i
AZ 841-53

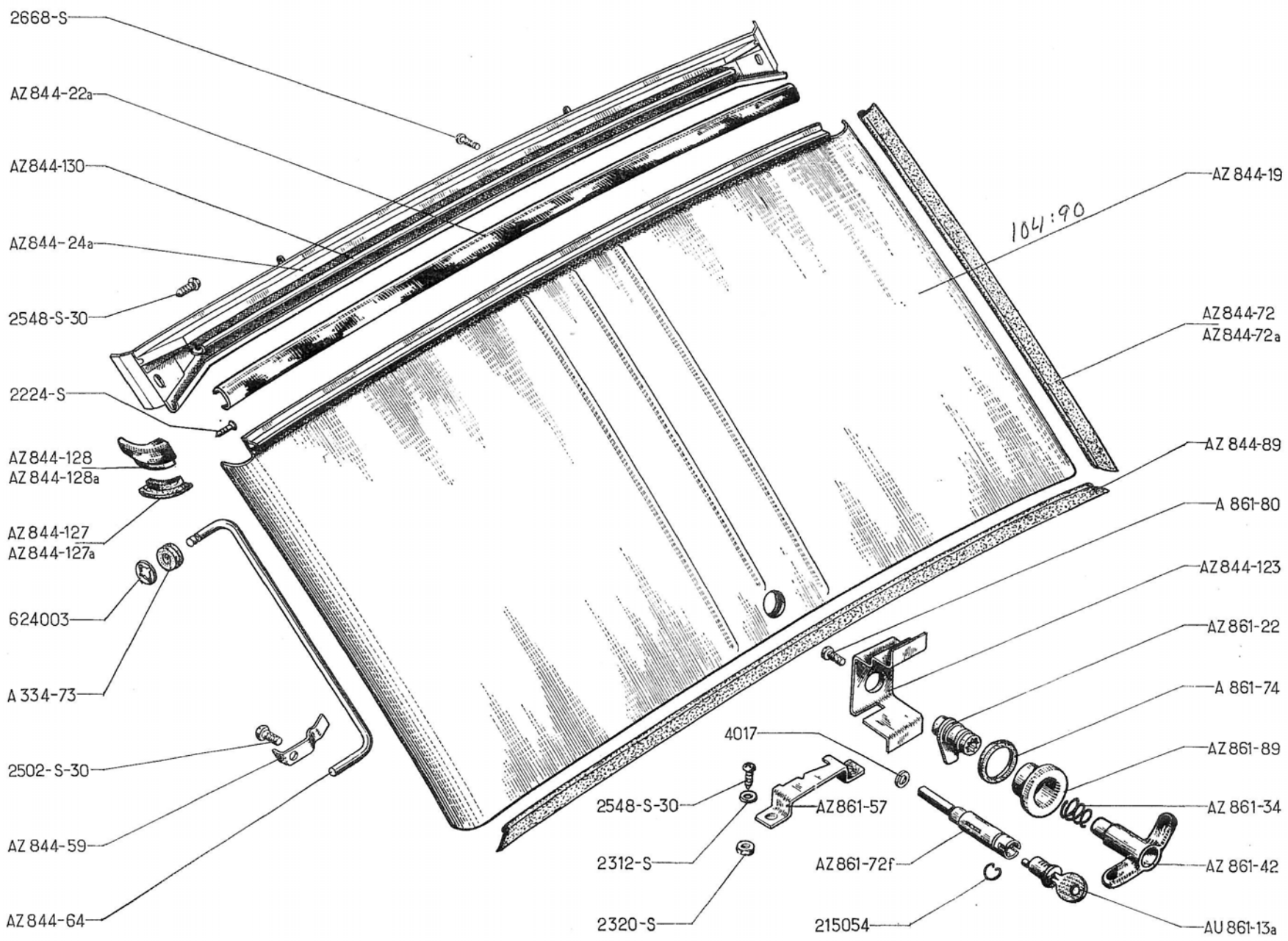
2668-S
AZ 844-22a
AZ 844-130
AZ 844-24a
2548-S-30
2224-S
AZ 844-128
AZ 844-128a
AZ 844-127
AZ 844-127a
624003
A 334-73
2502-S-30
AZ 844-59
AZ 844-64
AZ 844-19
104:90
AZ 844-72
AZ 844-72a
AZ 844-89
A 861-80
AZ 844-123
AZ 861-22
A 861-74
AZ 861-89
AZ 861-34
AZ 861-42
AU 861-13a
4017
2548-S-30
AZ 861-57
2312-S
2320-S
AZ 861-72f
215054

NUMÉRO	DÉSIGNATION	COEFF^t
A 334-73	Bague élastique de 6×16 d'articulation de béquille (R. VI).	1
AZ 844-19	Porte de coffre AR (nue).	1
AZ 844-22a	Bande d'articulation de charnière de coffre (R. VI).	1
AZ 844-24a	Traverse support de coffre avec équerre de fixat. de hamac.	1
AZ 844-59	Ressort de maintien de béquille.	1
AZ 844-64	Béquille de porte de coffre.	1
AZ 844-72	Caoutchouc d'étanchéité latéral gauche, long. 515 mm.	1
AZ 844-72a	Caoutchouc d'étanchéité latéral droit, long. 515 mm.	1
AZ 844-89	Caoutchouc d'étanchéité infér., long. 940 mm.	1
AZ 844-123	Pontet de serrure de porte de coffre.	1
AZ 844-127	Caoutchouc d'étanchéité d'embout gauche (R. VI). Jusque Décembre 58.	1
AZ 844-127a	Caoutchouc d'étanchéité d'embout droit (R. VI). Jusque Décembre 58.	1
AZ 844-128	Embout gauche d'arrêt de charnière (R. VI).	1
AZ 844-128a	Embout droit d'arrêt de charnière (R. VI).	1
AZ 844-130	Gouttière de traverse support de coffre.	1
AU 861-13a	Jeu de 3 barillets (5 paillettes) commutateur, porte AV gauche, porte de coffre (R. X). Depuis Juin 60. Remplace modèle précédent : d. e. o. : 1-AZ 861-72e, 1-AZ 861-72f.	1
AZ 861-22	Pêne avec moyen de fermeture de porte de coffre.	1
AZ 861-34	Ressort d'embase de poignée.	1
AZ 861-42	Poignée (nue) de coffre (R. VI). TT. ALLEMAGNE. Jusque Septembre 68.	1
AY 861-42a	Poignée (nue) de coffre (R. VI). ALLEMAGNE. Depuis Septembre 68.	1
AZ 861-57	Gâche de porte de coffre (entr'axe de fixat. 73 mm).	1
AZ 861-72f	Broche de poignée de porte de coffre, long. du carré 25 mm (R. X).	1
A 861-74	Rondelle de 28×40×4 d'étanchéité de poignée.	1
A 861-80	Vis TC de 5×12 de fixat. de poignée.	1
AZ 861-89	Embase extér. de 11,5×44×16 de poignée (R. VI).	1
2.224-S	Vis TF de 4×10 de fixat. d'embout (R. VI).	4
2.502-S-30	Vis TR de 5×10 de fixat. de ressort de béquille (R. VI).	1
2.548-S-30	Vis TR de 5×15 de fixat. de traverse et de gâche (R. VI).	4
2.312-S	Rondelle de 5,5×9 de vis de fixat. de traverse sur caisse et de gâche sur panneau AR.	4
2.320-S	Écrou H de 5×75 de fixat. de vis de gâche.	2
2.668-S	Vis TR de 3,5×10 de fixat. de gouttière (R. VI).	4
4.017	Rondelle de 5,2×10×0,5 d'arrêt de vis de fixat. de poignée	1
215.054	Jonc d'arrêt de barillet (R. X).	1
624.003	Rondelle d'arrêt de béquille (R. VI).	1

Les numéros soulignés indiquent les pièces nouvelles ne figurant pas sur la planche.

NUMÉRO	DÉSIGNATION	COEFFt
A 615-84	Butée de porte AR (caoutchouc). TT. ALLEMAGNE. Jusque Juin 68.	2
AK 844-11	Porte AR nue (entr'axe de glace 379×331), côté gauche. Depuis Mars 63.	1
AK 844-11a	Porte AR nue (entr'axe de glace 379×331), avec renfort de gâche côté gauche P.T.T. Depuis Mars 63.	1
AU 844-11	Porte AR nue, côté gauche. Jusque Mars 63.	1
AZU 844-11b	Porte AR avec renfort de gâche. côté gauche P.T.T. Mars 62-Mars 63.	1
AK 844-12	Porte AR nue (entr'axe de glace 379×331), côté droit. Depuis Mars 63.	1
AU 844-12	Porte AR nue, côté droit. Jusque Mars 63.	1
AU 844-14	Branche mâle avec chape de porte AR.	2
AU 844-15	Branche femelle avec chape de porte AR.	2
AU 844-80a	Axe de fixat. de branche mâle et femelle de porte AR (R. VI).	4
AU 844-88	Charnière mâle de porte AR gauche	1
AU 844-88a	Charnière mâle de porte AR droite.	1
AU 844-89	Caoutchouc d'étanchéité sup. et inf. de porte (long. 514 mm). — AR G. et AR D. Jusque Octobre 63.	4
	— AR G. Depuis Octobre 63.	2
AZU 844-90	Caoutchouc d'étanchéité de porte AR, côté droit.	1
AU 844-91	Charnière femelle de porte AR gauche.	1
AU 844-91a	Charnière femelle de porte AR droite.	1
AZU 844-108	Protecteur de chape (R. VI). ALLEMAGNE. Depuis Septembre 68.	2
AZU 844-109	Protecteur de branche femelle (R. VI). ALLEMAGNE. Depuis Septembre 68.	2

NUMÉRO	DÉSIGNATION	COEFFt
A 861-7a	Serrure de porte AR droite. TT. ALLEMAGNE. Jusque Septembre 68.	1
AZ 861-7a	Serrure de porte AR droite. ALLEMAGNE. Depuis Septembre 68.	1
AU 861-13a	Jeu de 3 barillets (5 paillettes) commutateur, porte AV gauche, et de porte AR (R. X).	1
AZ 861-34	Ressort de 16×18×17 de poignée ALLEMAGNE. Depuis Septembre 68.	1
A 861-35	Barillet (5 paillettes) de poignée de porte (R. X).	1
AY 861-42a	Poignée de porte AR (R. VI). ALLEMAGNE. Depuis Septembre 68.	1
AZ 861-72e	Broche de poignée de porte AR (R. X).	1
A 861-74	Rondelle de 28×40×4 d'étanchéité extérieure. TT. ALLEMAGNE. Jusque Septembre 68.	1
AZ 861-75a	Embase de 16×48×17,5 de poignée. ALLEMAGNE. Depuis Septembre 68.	1
A 861-76	Corps de poignée de porte AR (R. VI). TT. ALLEMAGNE. Jusque Septembre 68.	1
A 861-80	Vis TC de 5×10 de fixat. de poignée de porte AR.	1
AZ 861-84	Rondelle caoutchouc de 23×45×6 de poignée. ALLEMAGNE. Depuis Septembre 68.	1
AZ 861-89	Embase extérieure (épaulée) de 11,5×44×16 de poignée (R. VI) TT. ALLEMAGNE. Jusque Septembre 68.	1
AZ 861-91a	Rondelle (nylon) de 23×46×1 de poignée (R. VI). ALLEMAGNE. Depuis Septembre 68.	1

NUMÉRO	DÉSIGNATION	COEFFt
AZ 861-124	Bague de freinage de vis de fixat. de poignée (R. VI). ALLEMAGNE. Depuis Septembre 68.	1
AU 863-95	Tirette de pêne de porte AR (R. VI).	2
AK 961-7	Glace de lunette de porte AR, 379×331 (R. X). Depuis Mars 63.	2
AU 961-7	Glace de lunette de porte AR, long. 330 mm, larg. 180 mm (R. VI). Jusque Mars 63.	2
AK 961-61	Encadrement caoutchouc de glace de lunette de porte AR. Depuis Mars 63.	2
AU 961-61	Encadrement caoutchouc de glace de lunette de porte AR. Jusque Mars 63.	2
DX 251-88	Butée caoutchouc de 27×17. ALLEMAGNE. Depuis Septembre 68.	2
H 844-93	Butée de charnière de porte AR gauche.	1
H 844-93a	Butée de charnière de porte AR droite.	1
H 863-2	Pêne de loquet de porte AR.	2
H 863-3	Ressort de loquet de porte AR.	2
2.248-S	Vis TR de 5×7,5 de fixat. de tirant de porte AR (R. VI).	8
2.502-S-30	Vis TR de 5×12,5 de fixat. de charnière de porte (R. VI).	12
2.509-S	Vis TF de 5×25 de fixat. de serrure de porte AR (R. VI).	3
2.319-S	Écrou H de 5 × 75 de fixat. de tirant de porte AR.	8
2.335-S	Rondelle crantée concave de 5,2 de vis de fixat. de serrure (R. VI).	3
2.503-S	Écrou H de 7 × 100 de fixat. de doigt de loquet.	2
215.054	Jonc d'arrêt de barillet (R. X).	1

Les numéros soulignés indiquent les pièces nouvelles ne figurant pas sur la planche.

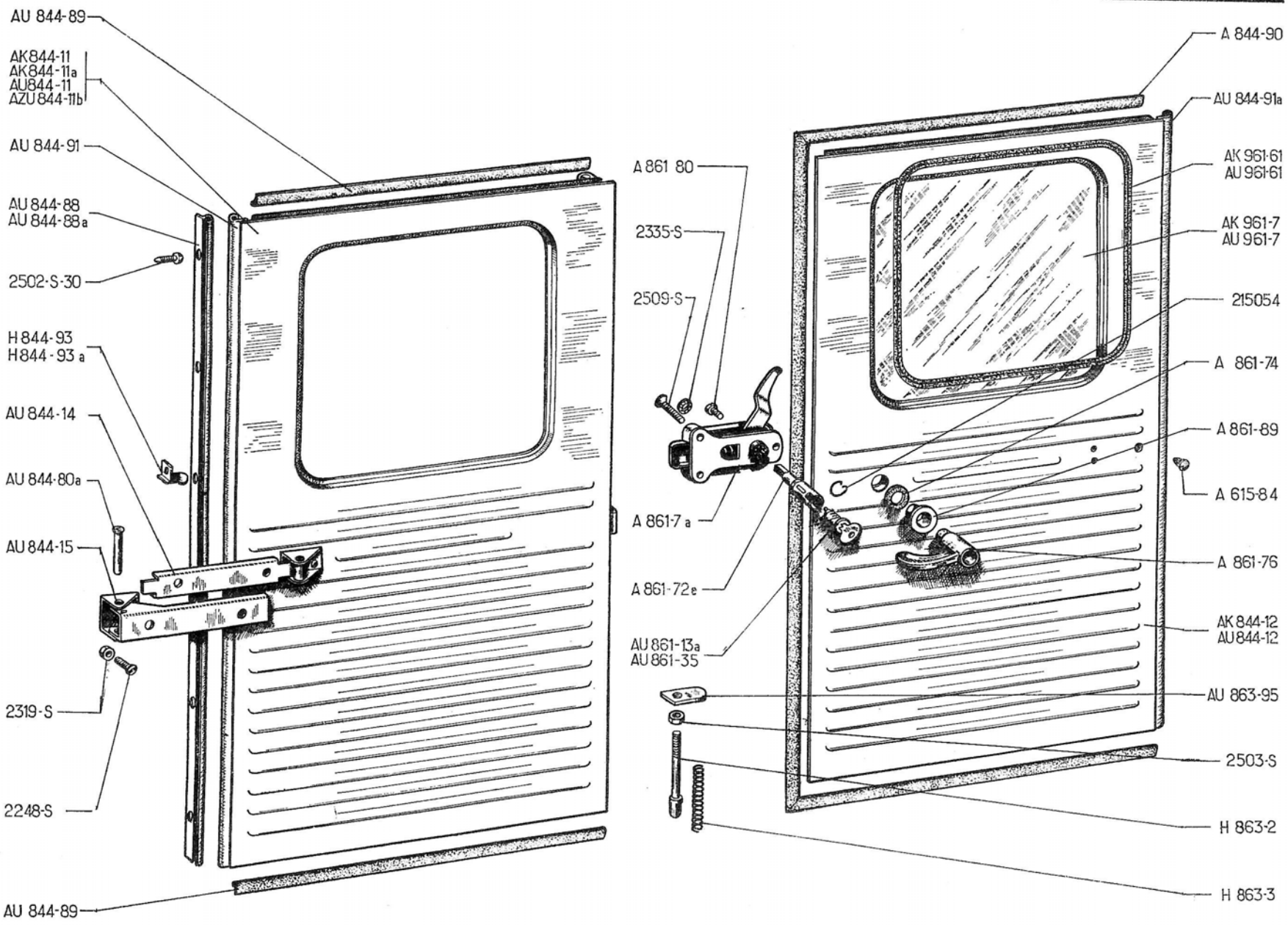
AU 844-89
AK844-11
AK844-11a
AU844-11
AZU 844-11b
AU 844-91
AU 844-88
AU 844-88a
2502-S-30
H 844-93
H 844-93 a
AU 844-14
AU 844-80a
AU 844-15
2319-S
2248-S
AU 844-89
A 861 80
2335-S
2509-S
A 861-7 a
A 861-72e
AU 861-13a
AU 861-35
A 844-90
AU 844-91a
AK 961-61
AU 961-61
AK 961-7
AU 961-7
215054
A 861-74
A 861-89
A 615-84
A 861-76
AK 844-12
AU 844-12
AU 863-95
2503-S
H 863-2
H 863-3

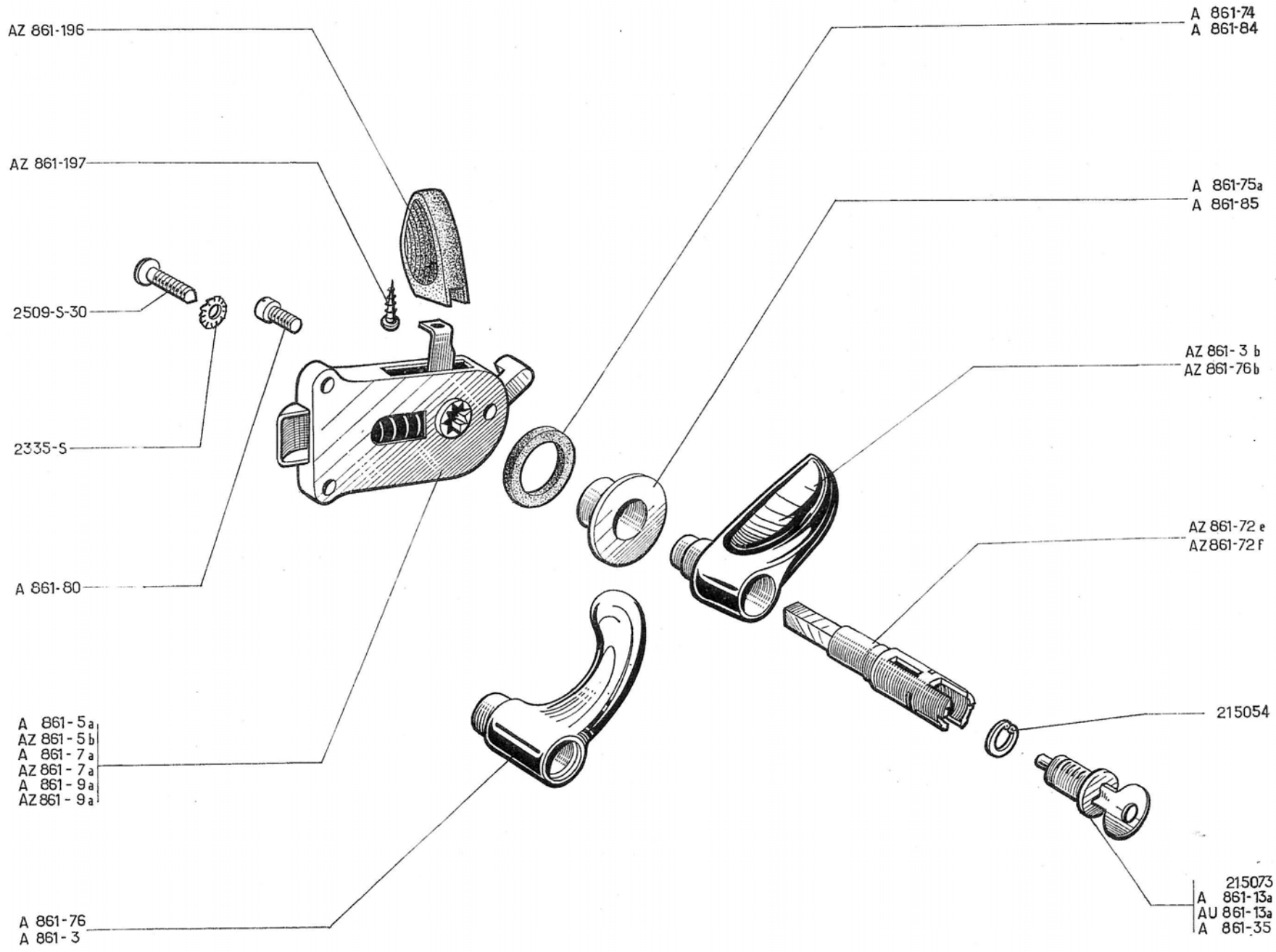
AZ 861-196
AZ 861-197
2509-S-30
2335-S
A 861-80
A 861-5a
AZ 861-5b
A 861-7a
AZ 861-7a
A 861-9a
AZ 861-9a
A 861-76
A 861-3
A 861-74
A 861-84
A 861-75a
A 861-85
AZ 861-3 b
AZ 861-76b
AZ 861-72 e
AZ 861-72 f
215054
215073
A 861-13a
AU 861-13a
A 861-35

NUMÉRO	DÉSIGNATION	COEFF[1]
	Jusque Décembre 64	
A 861-3	Poignée extérieure de porte :	
	— AV droite. AZ - AZU.	1
	— AR gauche et droite. AZ.	2
AZ 861-3b	Poignée extérieure de porte.	
	— AV droite. AZAM.	1
	— AR gauche et droite. AZAM. Depuis Mars 63.	2
A 861-5a	Serrure de porte (avec condamnation) :	
	— AV droite. AZ - AZU.	1
	— AR gauche. AZ.	1
AZ 861-5b	Serrure de porte (avec condamnation).	
	— AV droite et AR gauche. AZAM. Depuis Mars 63.	2
A 861-7a	Serrure de porte AV, côté gauche (sans condamnation). AZ - AZU.	1
AZ 861-7a	Serrure de porte AV, côté gauche (sans condamnation). AZAM. Depuis Mars 63.	1
A 861-9a	Serrure de porte AR, côté droit (avec condamnation). AZ.	1
AZ 861-9a	Serrure de porte AR, côté droit (avec condamnation). AZAM. Depuis Mars 63.	1
A 861-13a	Jeu de 2 barillets (5 paillettes), commutateur et porte AV gauche (R. X). AZ. Depuis Juin 60. Remplace modèle précédent; d.e.o. : 1-AZ 861-72e.	1
AU 861-13a	Jeu de 3 barillets (5 paillettes), commutateur, porte AV gauche et porte de coffre (R. X). AZL - AZU. Depuis Juin 60. Remplace modèle précédent; d.e.o. : 1-AZ 861-72e, 1-AZ 861-72f, pour AZ ou 2 AZ 861-72e pou AZU.	1
A 861-35	Barillet (5 paillettes) de porte AV gauche (R. X). Depuis Juin 60.	1
AZ 861-72e	Broche de poignée de porte AV gauche, long. du carré 20 mm. (R. X). AZ - AZU. Depuis Octobre 64. Remplace modèle précédent.	1
AZ 861-72f	Broche de poignée de porte AV gauche, long. du carré 25 mm. AZAM (R.X.) Depuis Octobre 64. Remplace modèle précédent.	1
A 861-74	Rondelle (caoutchouc) de 28×40×4 d'étanchéité extérieure de poignée de porte AV gauche.	1
A 861-75a	Embase extérieure (épaulée) de 10×37×16 de poignée de porte AV gauche (R. VI).	1
A 861-76	Corps de poignée de porte AV gauche (sans broche, ni barillet) (R. VI). AZ - AZU.	1
AZ 861-76b	Corps de poignée de porte AV gauche (sans broche, ni barillet) (R. VI). AZAM. Depuis Mars 63.	1
A 861-80	Vis TC de 5×10 de fixat. de poignée extér. de porte.	
	— AZ.	4
	— AZU.	2
A 861-84	Rondelle caoutchouc de 20×35×5 d'étanchéité de porte.	
	— AZ.	3
	— AZU.	1
A 861-85	Embase extér. (plate) de 8,5×37×2 de porte (R. VI).	
	— AZ.	3
	— AZU.	1
AZ 861-196	Embout de poignée intérieure de serrure. AZAM. Depuis Mars 63.	4
AZ 861-197	Vis de fixat. d'embout de poignée de serrure. AZAM. Depuis Mars 63.	4
2.335-S	Rondelle crantée concave de 5,2 de fixat. de serrure (R. VI).	
	— AZ.	12
	— AZU.	6
2.509-S-30	Vis TFB de 5×25 de fixat. de serrure (R. VI) :	
	— AZ.	12
	— AZU.	6
215.054	Jonc d'arrêt de barillet (R. X).	
	— AZL.	2
	— AZU.	1
215.073	*Barillet avec clés de porte AV gauche (R. X). Jusque Juin 60. R.p.* A 861-35.	1

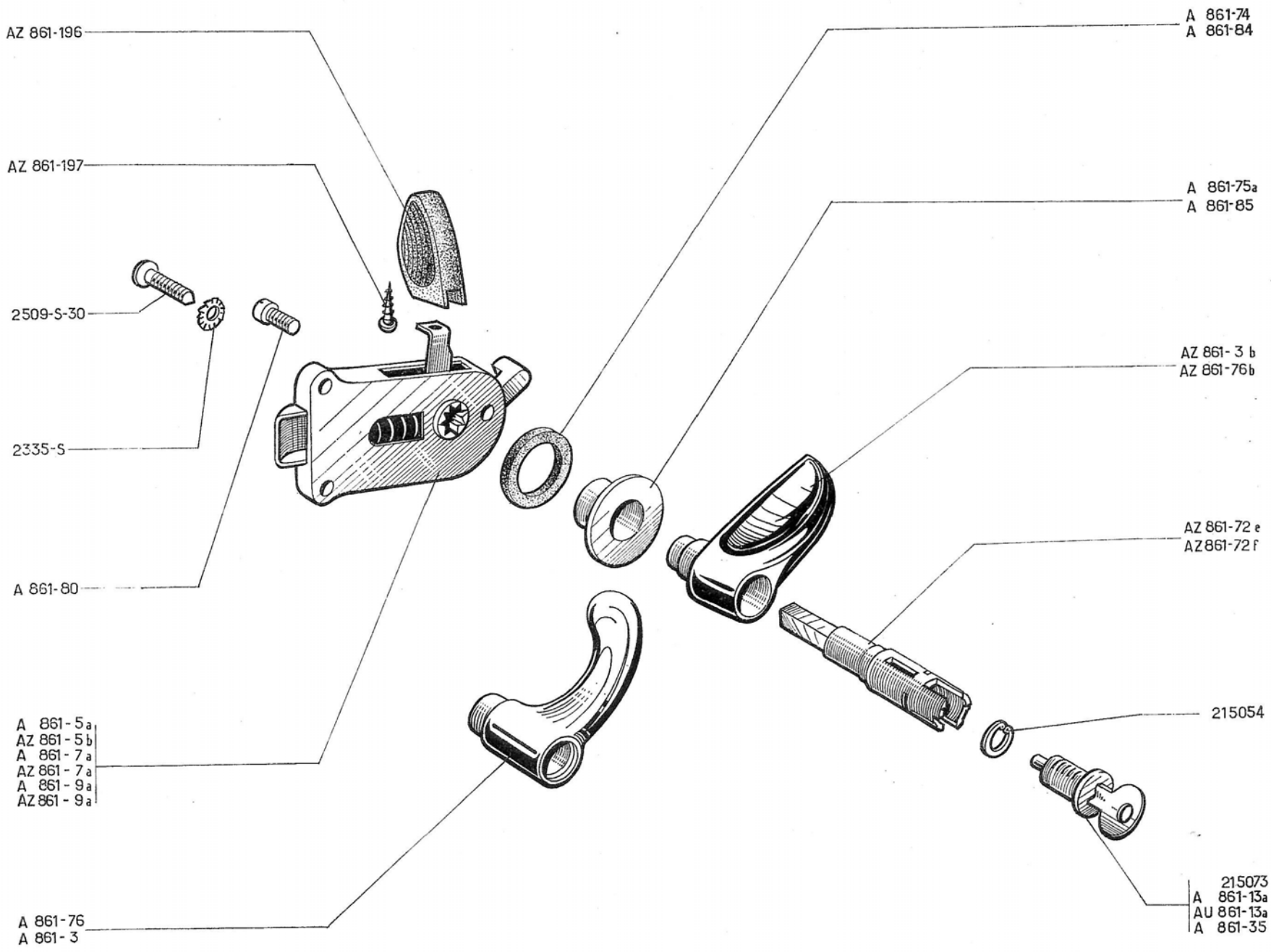
AZ 861-196
AZ 861-197
2509-S-30
2335-S
A 861-80
A 861-5a
AZ 861-5b
A 861-7a
AZ 861-7a
A 861-9a
AZ 861-9a
A 861-76
A 861-3
A 861-74
A 861-84
A 861-75a
A 861-85
AZ 861-3 b
AZ 861-76b
AZ 861-72 e
AZ 861-72 f
215054
215073
A 861-13a
AU 861-13a
A 861-35

NUMÉRO	DÉSIGNATION	COEFF.
	Jusque Décembre 64	
A 861-3	Poignée extérieure de porte :	
	— AV droite. AZ - AZU.	1
	— AR gauche et droite. AZ.	2
AZ 861-3b	Poignée extérieure de porte.	
	— AV droite. AZAM.	1
	— AR gauche et droite. AZAM. Depuis Mars 63.	2
A 861-5a	Serrure de porte (avec condamnation) :	
	— AV droite. AZ - AZU.	1
	— AR gauche. AZ.	1
AZ 861-5b	Serrure de porte (avec condamnation).	
	— AV droite et AR gauche. AZAM. Depuis Mars 63.	2
A 861-7a	Serrure de porte AV, côté gauche (sans condamnation). AZ - AZU.	1
AZ 861-7a	Serrure de porte AV, côté gauche (sans condamnation). AZAM. Depuis Mars 63.	1
A 861-9a	Serrure de porte AR, côté droit (avec condamnation). AZ.	1
AZ 861-9a	Serrure de porte AR, côté droit (avec condamnation). AZAM. Depuis Mars 63.	1
A 861-13a	Jeu de 2 barillets (5 paillettes), commutateur et porte AV gauche (R. X). AZ. Depuis Juin 60. Remplace modèle précédent; d.e.o. : 1-AZ 861-72e.	1
AU 861-13a	Jeu de 3 barillets (5 paillettes), commutateur, porte AV gauche et porte de coffre (R. X). AZL - AZU. Depuis Juin 60. Remplace modèle précédent; d.e.o. : 1-AZ 861-72e, 1-AZ 861-72f, pour AZ ou 2 AZ 861-72e pou AZU.	1
A 861-35	Barillet (5 paillettes) de porte AV gauche (R. X). Depuis Juin 60.	1
AZ 861-72e	Broche de poignée de porte AV gauche, long. du carré 20 mm. (R. X). AZ - AZU. Depuis Octobre 64. Remplace modèle précédent.	1
AZ 861-72f	Broche de poignée de porte AV gauche, long. du carré 25 mm. AZAM (R.X.) Depuis Octobre 64. Remplace modèle précédent.	1
A 861-74	Rondelle (caoutchouc) de 28×40×4 d'étanchéité extérieure de poignée de porte AV gauche.	1
A 861-75a	Embase extérieure (épaulée) de 10×37×16 de poignée de porte AV gauche (R. VI).	1
A 861-76	Corps de poignée de porte AV gauche (sans broche, ni barillet) (R. VI). AZ - AZU.	1
AZ 861-76b	Corps de poignée de porte AV gauche (sans broche, ni barillet) (R. VI). AZAM. Depuis Mars 63.	1
A 861-80	Vis TC de 5×10 de fixat. de poignée extér. de porte.	
	— AZ.	4
	— AZU.	2
A 861-84	Rondelle caoutchouc de 20×35×5 d'étanchéité de porte.	
	— AZ.	3
	— AZU.	1
A 861-85	Embase extér. (plate) de 8,5×37×2 de porte (R. VI).	
	— AZ.	3
	— AZU.	1
AZ 861-196	Embout de poignée intérieure de serrure. AZAM. Depuis Mars 63.	4
AZ 861-197	Vis de fixat. d'embout de poignée de serrure. AZAM. Depuis Mars 63.	4
2.335-S	Rondelle crantée concave de 5,2 de fixat. de serrure (R. VI).	
	— AZ.	12
	— AZU.	6
2.509-S-30	Vis TFB de 5×25 de fixat. de serrure (R. VI) :	
	— AZ.	12
	— AZU.	6
215.054	Jonc d'arrêt de barillet (R. X).	
	— AZL.	2
	— AZU.	1
215.073	*Barillet avec clés de porte AV gauche (R. X). Jusque Juin 60. R.p.* A 861-35.	1

NUMÉRO	DÉSIGNATION	COEFF'
	Depuis DÉCEMBRE 64	
AZ 841-100	Applique de passage de doigt de manœuvre de serrure AV, côté gauche (R. VI).	1
AZ 841-100a	Applique de passage de doigt de manœuvre de serrure AV, côté droit (R. VI).	1
AZ 841-123	Poignée de tirage de fermeture de porte AV (R. VI).	2
AZ 841-126	Embout de poignée de tirage (R. VI).	4
AZ 861-3a	Poignée extér. de porte (R. VI) :	
	— AV droite. AZ - AZU.	1
	— AR gauche et droite. AZ.	2
	— AZL. ALLEMAGNE. Jusque Septembre 68.	
AZ 861-3c	Poignée extér. de porte (R. VI) :	
	— AV droite. AZAM.	1
	— AR gauche et droite. AZAM. Jusque Septembre 66.	2
	— AZL. ALLEMAGNE. Depuis Septembre 68.	
AZ 861-3d	Poignée extér. de porte (R. VI).	
	— AV droite. AZAM.	1
	— AR gauche et droite. AZAM. Depuis Septembre 66.	2
AZ 861-7c	Serrure de porte AV avec condamnation, côté gauche. AZ. D. à D.	1
AZ 861-7d	Serrure de porte AV sans condamnation, côté droit. AZ. D. à D.	1
AZ 861-7e	Serrure de porte AV, sans condamnation, côté gauche. TT. D. à G.	1
AZ 861-7g	Serrure de porte AV, avec condamnation, côté droit. TT. D. à G.	1
AZ 861-9c	Serrure de porte AR, avec condamnation, côté gauche. AZAM.	1
AZ 861-9d	Serrure de porte AR, avec condamnation, côté droit. AZAM.	1
AZ 861-9e	Serrure de porte AR, avec condamnation, côté gauche. AZ.	1
AZ 861-9f	Serrure de porte AR, avec condamnation, côté droit. AZ.	1
A 861-13a	Jeu de 2 barillets, commutateur et porte AV gauche (R. X). D. à G.	1
AU 861-13a	Jeu de 3 barillets, commutateur, porte AV gauche et porte de coffre (R. X). D. à G.	1
AZ 861-13	Jeu de 4 barillets (R. X). D. à D.	1
AZ 861-34	Ressort d'embase de poignée :	
	— de portes AV et AR. AZ - AZAM.	4
	— de portes AV. AZU.	2
A 861-35	Barillet de porte AV gauche (R. X)	1
AZ 861-46	Biellette de commande de serrure de porte AV.	2
AZ 861-58	Plaque de fixat. de serrure.	2
AZ 861-60	Levier de renvoi de commande de serrure de porte AV, côté gauche.	1
AZ 861-60a	Levier de renvoi de commande de serrure de porte AV, côté droit.	1
AZ 861-72g	Broche de poignée de porte AV, long. du carré 30 mm, côté gauche (R. X).	1
AZ 861-75a	Embase extér. de 16×48×17,5 de poignée (R. VI) :	
	— de portes AZ - AZAM.	4
	— de portes AV. AZU.	2
AZ 861-76a	Corps de poignée de porte AV gauche (R. VI). AZ . AZU. AZL. ALLEMAGNE. Jusque Septembre 68.	1
AZ 861-76c	Corps de poignée de porte AV gauche (R. VI). AZAM. Jusque Septembre 66.	1
AZ 861-76e	Corps de poignée AV, côté gauche (R. VI). ALLEMAGNE. Depuis Septembre 68.	1
AZ 861-76d	Corps de poignée de porte AV gauche (R. VI). AZAM. Depuis Septembre 66.	1
AZ 861-81	Levier de commande intér. de serrure de porte AV, côté gauche:	1
	— AZAM. Jusque Septembre 66.	
	— AZ.	
AZ 861-81a	Levier de commande intér. de serrure de porte AV, côté droit.	1
	— AZAM. Jusque Septembre 66.	
	— AZ.	
AZ 861-84	Rondelle caoutchouc de 23×45×6 de poignée :	
	— de portes AV et AR. AZ - AZAM.	4
	— de porte AV. AZU.	2
AZ 861-91a	Rondelle (nylon) de 23×46×1 de poignée (R. VI) :	
	— de portes AV et AR. AZ - AZAM.	4
	— de portes AV. AZU.	2
AZ 861-123	Ressort anti-bruit de biellette de commande de serrure (R. VI).	2
AZ 861-124	Bague de freinage de 3×8×2 de vis de poignée (R. VI).	
	AZL-AZAM.	4
	AZU.	2
AZ 861-131	Bague de passage de vis d'articulation de levier de commande intérieure (R. VI).	2
AZ 861-141	Barillet de levier de commande de serrure de porte AV (R. VI). AZAM. Depuis Septembre 66.	2
AZ 861-147b	Levier de commande intér. de serrure de porte AV, côté gauche. AZAM. Depuis Septembre 66.	1
AZ 861-147c	Levier de commande intér. de serrure de porte AV, côté droit. AZAM. Depuis Septembre 66.	1
AZ 861-187	Bague élastique de levier de commande intérieure.	2

Les numéros soulignés indiquent les pièces nouvelles ne figurant pas sur la planche.

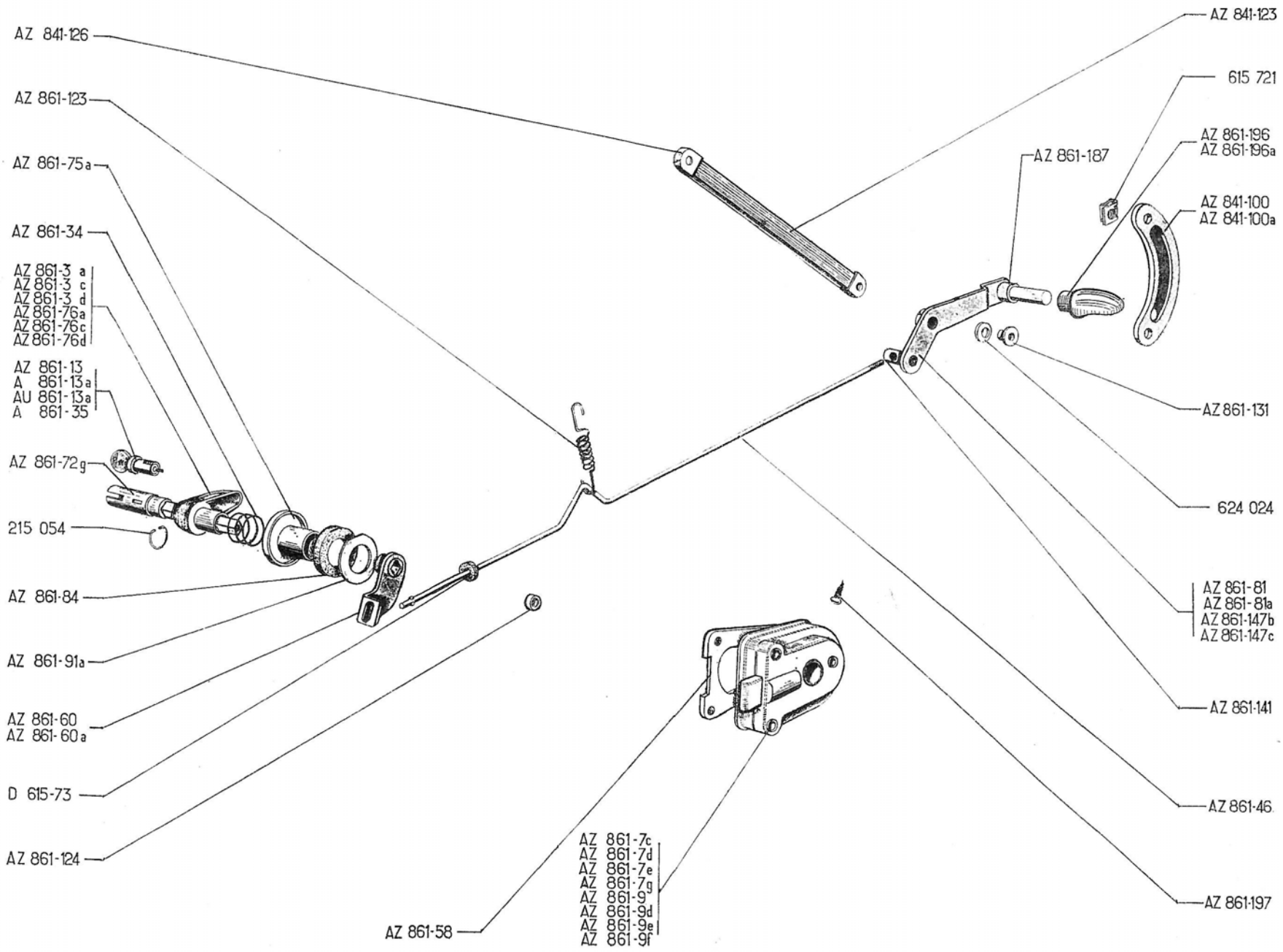
AZ 841-126
AZ 861-123
AZ 861-75a
AZ 861-34
AZ 861-3 a
AZ 861-3 c
AZ 861-3 d
AZ 861-76a
AZ 861-76c
AZ 861-76d
AZ 861-13
A 861-13a
AU 861-13a
A 861-35
AZ 861-72g
215 054
AZ 861-84
AZ 861-91a
AZ 861-60
AZ 861-60a
D 615-73
AZ 861-124
AZ 861-58
AZ 861-7c
AZ 861-7d
AZ 861-7e
AZ 861-7g
AZ 861-9
AZ 861-9d
AZ 861-9e
AZ 861-9f
AZ 841-123
615 721
AZ 861-196
AZ 861-196a
AZ 861-187
AZ 841-100
AZ 841-100a
AZ 861-131
624 024
AZ 861-81
AZ 861-81a
AZ 861-147b
AZ 861-147c
AZ 861-141
AZ 861-46
AZ 861-197

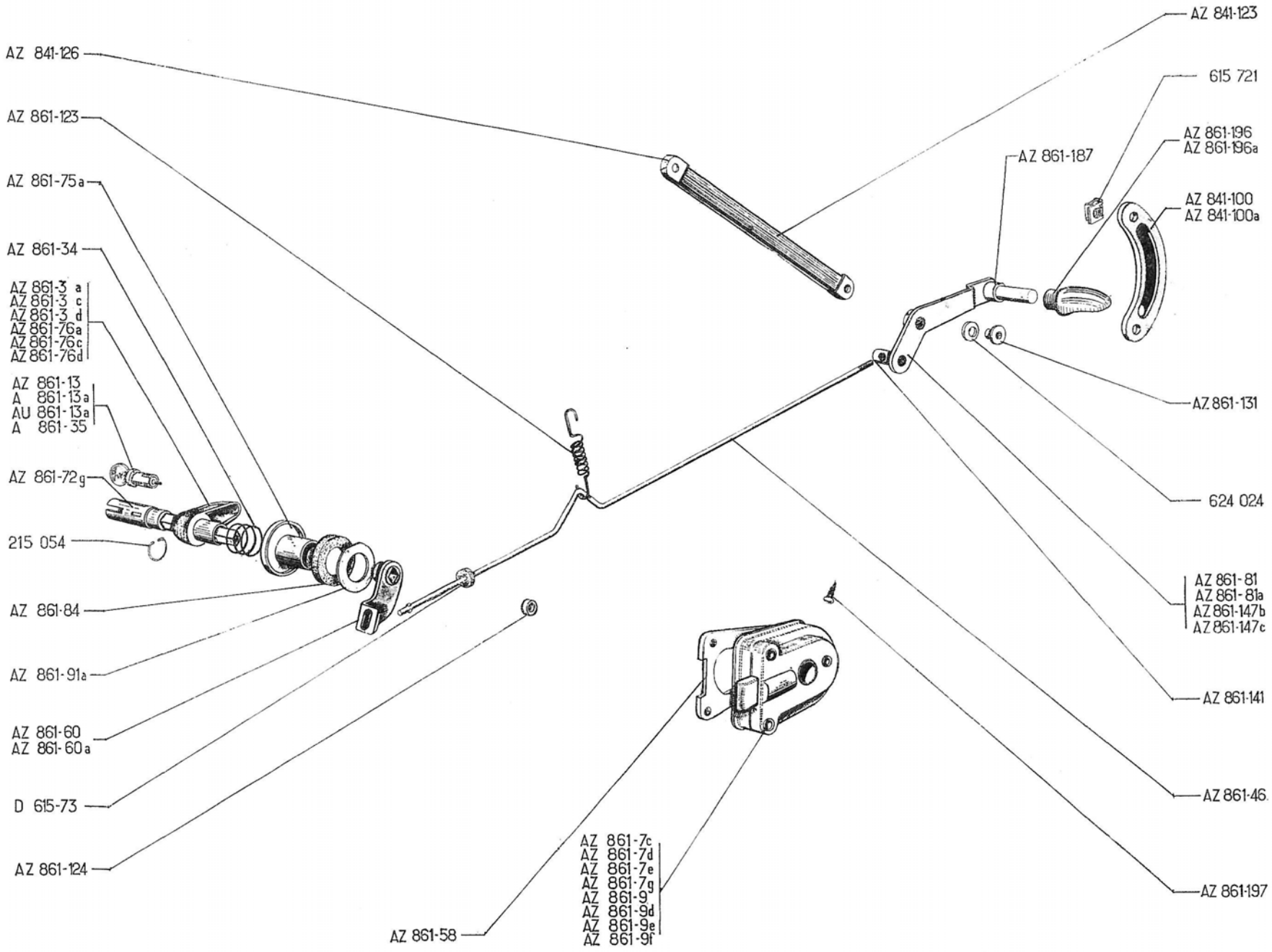
AZ 841-126
AZ 861-123
AZ 861-75a
AZ 861-34
AZ 861-3 a
AZ 861-3 c
AZ 861-3 d
AZ 861-76a
AZ 861-76c
AZ 861-76d
AZ 861-13
A 861-13a
AU 861-13a
A 861-35
AZ 861-72g
215 054
AZ 861-84
AZ 861-91a
AZ 861-60
AZ 861-60a
D 615-73
AZ 861-124
AZ 861-58
AZ 861-7c
AZ 861-7d
AZ 861-7e
AZ 861-7g
AZ 861-9
AZ 861-9d
AZ 861-9e
AZ 861-9f
AZ 841-123
615 721
AZ 861-196
AZ 861-196a
AZ 861-187
AZ 841-100
AZ 841-100a
AZ 861-131
624 024
AZ 861-81
AZ 861-81a
AZ 861-147b
AZ 861-147c
AZ 861-141
AZ 861-46
AZ 861-197

NUMÉRO	DÉSIGNATION	COEFF.
AZ 861-196	Embout de poignée intér. de serrure (R. VI). **AZAM.** Jusque Septembre 66.	4
AZ 861-196a	Embout de poignée de commande de serrure de porte AV (R. VI). **AZAM.** Depuis Septembre 66.	2
AZ 861-197	Vis de fixat. d'embout de poignée (R. VI). **AZAM.**	4
D 615-73	Rondelle caoutchouc de fixat. de biellette.	2

NUMÉRO	DÉSIGNATION	COEFF.
	BOULONNERIE DE FIXATION	
619.798	Agrafe de fixat. d'embout de levier de commande de serrure (R. VI). **AZAM.**	2
615.721	Écrou clip de fixat. d'applique de doigt de manœuvre (R. VI).	4
215.054	Jonc d'arrêt de barillet (R. VI).	2
2.262-S	Rondelle plate de 4,25×10 de fixat. de biellette de commande.	2
2.335-S	Rondelle crantée concave de 5,2 de fixat. de serrure (R. VI).	12

NUMÉRO	DÉSIGNATION	COEFF.
624.024	Rondelle conique de levier de commande de serrure (R. VI).	2
295-S-30	Vis TH de 5×16 de fixat. de commande de levier.	2
2.270-S	Vis TR de 4×14 de fixat. de poignée de tirage (R. VI).	4
2.302-S-30	Vis TFB de 5×35 de fixat. de serrures (R. VI).	12
2.305-S-30	Vis TF de 5×20 de fixat. de poignée (R. VI).	4
2.508-S	Vis TFB de 4,85×16 de fixat. d'applique de doigt de manœuvre (R. VI).	4
2.510-S-30	Vis TFB de 5×20 de fixat. de poignée de porte AV (R. VI).	2

NUMÉRO	DÉSIGNATION	COEFF.
A 961-4	Glace fixe de porte AV (R. X).	2
A 961-5	Glace mobile de porte AV (R. X).	2
AZ 961-51	Montant de glace mobile de porte AV, côté gauche. Depuis Septembre 66.	1
AZ 961-52	Montant de glace mobile de porte AV, côté droit. Depuis Septembre 66.	1
A 961-53	Gâche d'accrochage de glace mobile (caoutchouc). Jusque Septembre 66.	2
AZ 961-53	Gâche avec ressort et axe d'accrochage de glace mobile, côté gauche (R. VI). Depuis Septembre 66.	1
AZ 961-53a	Gâche avec ressort et axe d'accrochage de glace mobile, côté droit (R. VI). Depuis Septembre 66.	1
AZ 961-54a	Doigt d'accrochage de glace mobile, long. 16 mm (R. VI). Depuis Septembre 66.	2
AZ 961-60	Couvre-joint d'encadrement de glace mobile de porte AV (R. VI).	2
A 961-62b	Fermeture de glace mobile de porte AV (entr'axe de fixat. 60 mm).	2
A 961-83	Scellement de glace mobile de porte AV, long. 1,050 m environ (R. VI).	2
A 961-84	Axe d'encadrement de glace mobile de porte AV (R. VI).	4
A 961-85a	Embout AR d'encadrement de glace mobile de porte AV (2 trous de 4,5 mm).	2
A 961-86b	Embout AV d'encadrement de glace mobile de porte AV gauche (2 trous de 4,5 mm).	2
A 961-86c	Embout AV d'encadrement de glace mobile de porte AV droite (2 trous de 4,5 mm).	2
A 961-87a	Raccord (pour assemblage encadrement et montant de glace mobile de porte AV) (2 trous de 4,5 mm).	2
A 961-88d	Montant de glace mobile avec doigt d'accrochage de porte AV gauche. Jusque Septembre 66.	1
A 961-88e	Montant de glace mobile avec doigt d'accrochage de porte AV droite. Jusque Septembre 66.	1
A 961-89	Encadrement de glace mobile de porte AV gauche (boutonnière d'accrochage 27×5). Jusque Juin 53.	1
A 961-89a	Encadrement de glace mobile de porte AV droite (boutonnière d'accrochage 27×5). Jusque Juin 53.	1
A 961-89d	Encadrement de glace mobile avec gâche, de porte AV gauche. Depuis Juin 53.	1
A 961-89e	Encadrement de glace mobile avec gâche, de porte AV droite. Depuis Juin 53.	1
A 961-90	Étanchéité supér. de glace fixe de porte AV, long. 730 mm environ.	2
A 961-91	Scellement de glace fixe de porte AV, long. 710 mm environ.	2
A 961-93	Butée AR de glace fixe de porte AV gauche. Jusque Octobre 66.	1
A 961-93a	Butée AR de glace fixe de porte AV droite. Jusque Octobre 66.	1
AZ 961-93	Butée AR de glace fixe de porte AV. Depuis Octobre 66.	2
A 961-94a	Étanchéité supér. de glace mobile de porte AV (long. 460 mm) (R. VI).	2
A 961-96	Butée AV de glace fixe de porte AV gauche. Jusque Octobre 66.	1
A 961-96a	Butée AV de glace fixe de porte AV droite. Jusque Octobre 66.	1
AZ 961-96	Butée AV de glace fixe de porte AV gauche. Depuis Octobre 66.	1
AZ 961-96a	Butée AV de glace fixe de porte AV droite. Depuis Octobre 66.	1
A 961-97	Encadrement de glace fixe de porte AV gauche.	1
A 961-97a	Encadrement de glace fixe de porte AV droite.	1
AZ 961-171	Plaquette de protection d'embout (R. VI). Depuis Décembre 65.	4
2.218-S	Vis TR de 3×5 de fixat. de couvre-joint et embout sur encadrement (R. VI).	6
2.224-S	Vis TF de 4×10 de fixat. d'axe d'encadrement de glace mobile (R. VI).	8
2.226-S	Vis TR de 3×17,5 de fixat. de fermeture de glace mobile (R. VI).	4
2.240-S	Vis TR de 4×5 de fixat. d'embout sur encadrement de porte AV (R. VI).	10
2.241-S	Vis TR de 4×7,5 de fixat. de butée de glace fixe de porte AV (R. VI).	4
2.243-S	Vis TR de 4×12,5 de fixat. de fermeture de glace mobile (R. VI).	4
2.264-S	Vis Parker de 3,5×20 de fixat. d'encadrement de glace fixe (R. VI).	10
2.269-S	Écrou H de 4×75 de fixat. de butée de glace fixe de porte AV.	4
2.284-S	Rondelle crantée de 4,2×8 de fixat. de fermeture de glace mobile (R. VI).	4

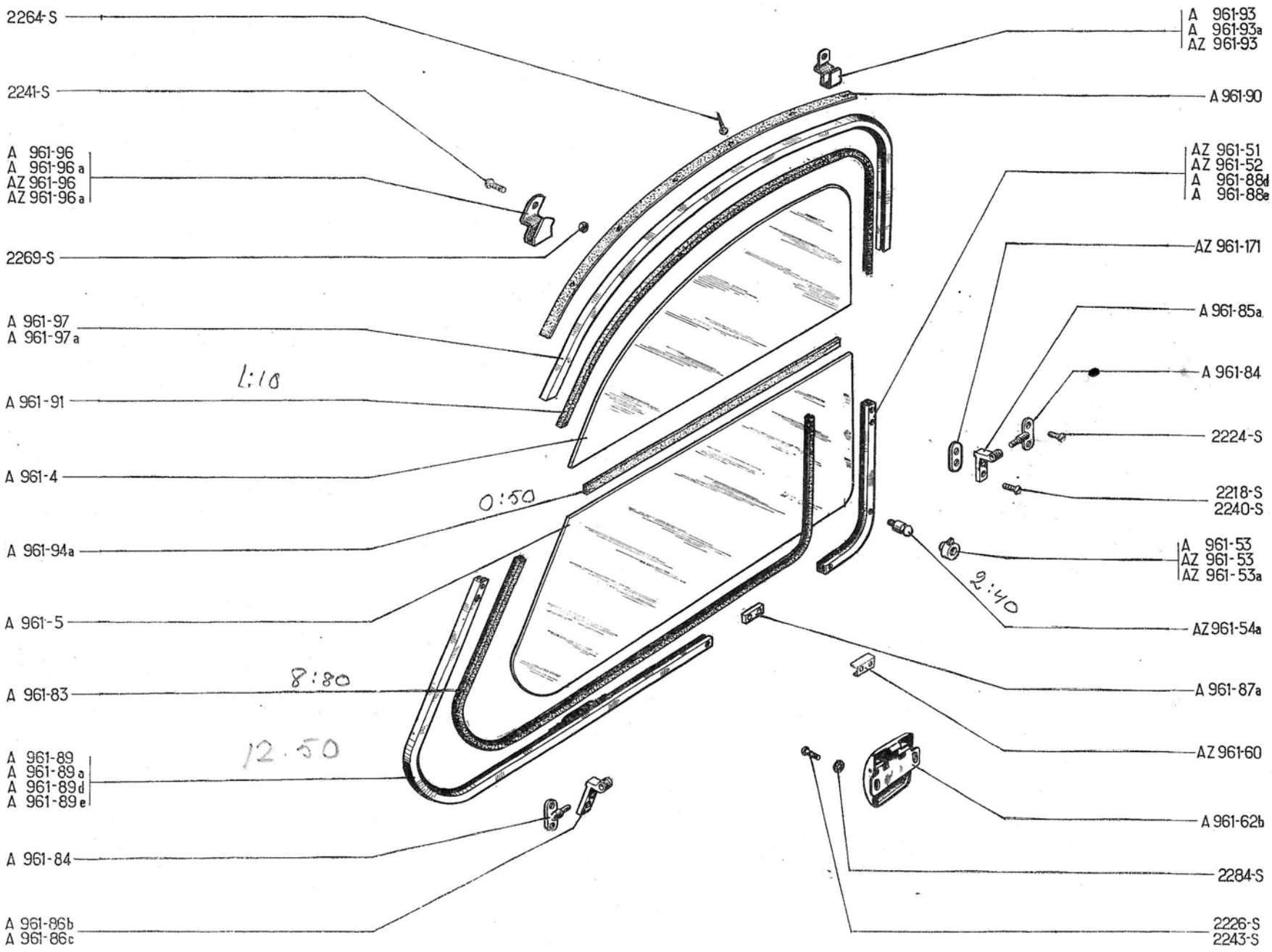
2264-S
2241-S
A 961-96
A 961-96 a
AZ 961-96
AZ 961-96 a
2269-S
A 961-97
A 961-97 a
1:10
A 961-91
A 961-4
0:50
A 961-94a
A 961-5
8:80
A 961-83
12.50
A 961-89
A 961-89 a
A 961-89 d
A 961-89 e
A 961-84
A 961-86b
A 961-86c
A 961-93
A 961-93a
AZ 961-93
A 961-90
AZ 961-51
AZ 961-52
A 961-88d
A 961-88e
AZ 961-171
A 961-85a
A 961-84
2224-S
2218-S
2240-S
A 961-53
AZ 961-53
AZ 961-53a
2:40
AZ 961-54a
A 961-87a
AZ 961-60
A 961-62b
2284-S
2226-S
2243-S

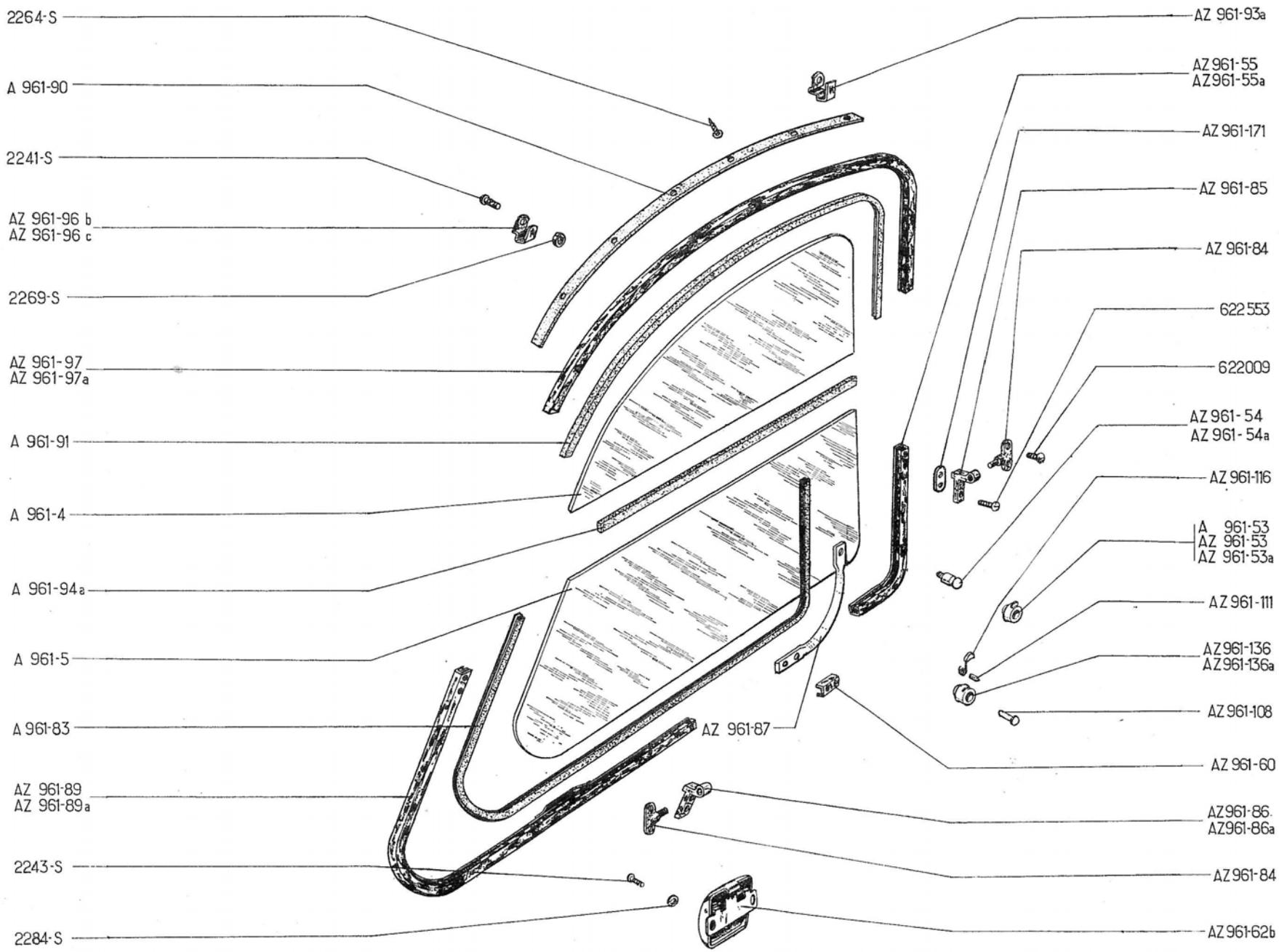
2264-S
A 961-90
2241-S
AZ 961-96 b
AZ 961-96 c
2269-S
AZ 961-97
AZ 961-97a
A 961-91
A 961-4
A 961-94a
A 961-5
A 961-83
AZ 961-89
AZ 961-89a
2243-S
2284-S
AZ 961-87
AZ 961-93a
AZ 961-55
AZ 961-55a
AZ 961-171
AZ 961-85
AZ 961-84
622553
622009
AZ 961-54
AZ 961-54a
AZ 961-116
A 961-53
AZ 961-53
AZ 961-53a
AZ 961-111
AZ 961-136
AZ 961-136a
AZ 961-108
AZ 961-60
AZ 961-86
AZ 961-86a
AZ 961-84
AZ 961-62b

NUMÉRO	DÉSIGNATION	COEFF.
	Mars 63-Septembre 67	
A 961-4	Glace fixe de porte AV (R. X).	2
A 961-5	Glace mobile de porte AV (R. X).	2
A 961-53	Gâche d'accrochage de glace mobile (caoutchouc). **TT.** Jusque Septembre 66. **ALLEMAGNE.** Jusque Mai 65.	2
AZ 961-53	Gâche avec ressort et axe d'accrochage de glace mobile, côté gauche (R. VI). Depuis Septembre 66.	1
AZ 961-53a	Gâche avec ressort et axe d'accrochage de glace mobile, côté droit (R. VI). Depuis Septembre 66.	1
AZ 961-54	Doigt d'accrochage de glace mobile long. 24 mm,5. **ALLEMAGNE.** Jusque Mai 65. **TT.** Jusque Septembre 66.	2
AZ 961-54a	Doigt d'accrochage de glace mobile long. 16 mm (R. VI). **ALLEMAGNE.** Depuis Mai 65. **TT.** Depuis Septembre 66.	2
AZ 961-55	Montant de glace mobile de porte AV, côté gauche.	1
AZ 961-55a	Montant de glace mobile de porte AV, côté droit.	1
AZ 961-60	Couvre-joint d'encadrement de glace mobile deporte AV (2 trous de 4,5 mm). (R. VI).	2
A 961-62b	Fermeture de glace mobile de porte AV (entr'axe de fixat. 60 mm).	2
A 961-83	Scellement de glace mobile de porte AV, long. 1,050 m environ (R. VI).	2
AZ 961-84	Axe d'encadrement de glace mobile de porte AV (R. VI).	4
AZ 961-85	Embout AR d'encadrement de glace mobile de porte AV (2 trous de 4,5 mm) (R. VI).	2
AZ 961-86	Embout AV d'encadrement de glace mobile de porte AV gauche (2 trous de 4,5 mm) (R. VI).	1
AZ 961-86a	Embout AV d'encadrement de glace mobile de porte AV droite (2 trous de 4,5 mm) (R. VI).	1
AZ 961-87	Raccord (pour assemblage encadrement et montant de glace mobile de porte AV) (2 trous de 4,5 mm) (R. VI).	2
AZ 961-89	Encadrement de glace mobile avec gâche, de porte AV gauche.	1
AZ 961-89a	Encadrement de glace mobile avec gâche, de porte AV droite.	1
A 961-90	Étanchéité supér. de glace fixe de porte AV, long. 730 mm environ.	1
A 961-91	Scellement de glace fixe de porte AV, long. 710 mm environ.	2
AZ 961-93a	Butée AR de glace de porte AV (R. VI).	2
A 961-94a	Étanchéité sup. de glace mobile de porte AV, long. 460 mm (R. VI).	2
AZ 961-96b	Butée AV de glace fixe de porte AV gauche (R. VI).	1
AZ 961-96c	Butée AV de glace fixe de porte AV droite (R. VI).	1
AZ 961-97	Encadrement de glace fixe de porte AV gauche.	1
AZ 961-97a	Encadrement de glace fixe de porte AV droite.	1
AZ 961-108	Broche de 5,5 × 20 de verrouillage de gâche (R. VI). **ALLEMAGNE.** Depuis Mai 65. — **TT.** Depuis Septembre 66.	2
AZ 961-111	Axe de 4 × 9,5 de ressort de main-de doigt d'accrochage (R. VI) — **ALLEMAGNE.** Depuis Mai 66. — **TT.** Depuis Septembre 66.	2
AZ 961-116	Ressort de maintien de doigt d'accrochage (R. VI). — **ALLEMAGNE.** Depuis Mai 65. — **TT.** Depuis Septembre 66.	2
AZ 961-136	*Gâche d'accrochage de glace mobile, côté gauche (R. VI).* — **ALLEMAGNE.** *Depuis Mai* 65. — **TT.** *Depuis Septembre* 66. *R.p.* AZ 961-53.	1
AZ 961-136a	Gâche d'accrochage de glace mobile, côté droit (R. VI). — **ALLEMAGNE.** Depuis Mai 65. — **TT.** Depuis Septembre 66.	1
AZ 961-171	Plaquette de protection d'axe d'embout (R. VI). Depuis Décembre 65.	4
2.241-S	Vis TR de 4 × 7,5 de fixat. de butée de glace (R. VI).	4
2.243-S	Vis TR de 4 × 12,5 de fermeture de glace mobile (R. VI).	4
2.264-S	Vis Parker de 3,5 × 20 de fixat. d'encadrement (R. VI).	10
2.269-S	Écrou H de 4 × 75 de fixat. de butée de glace fixe de porte AV.	4
2.284-S	Rondelle crantée de 4,2 × 8 de fixat. de fermeture de glace mobile (R. VI).	4
622.009	Vis TF chromée de 4 × 10 de fixat. d'axe d'encadrement de glace mobile (R. VI).	8
622.553	Vis TR chromée de 4 × 5 de couvre-joint et embout sur encadrement de porte AV (R. VI).	10

NUMÉRO	DÉSIGNATION	COEFF[t]
	A-AZ	
A 961-6	Glace de porte AR (R. X).	2
AZ 961-32	Glace de custode (R. X). Depuis Septembre 65.	2
AZ 961-33	Scellement de glace de custode. Depuis Septembre 65.	2
A 961-74	Scellement de glace de porte AR, long. 1,800 m environ (R. VI). Jusque Janvier 63.	2
AZ 961-74c	Encadrement de glace de porte AR, côté gauche (R. VI). Depuis Janvier 63.	1
AZ 961-74d	Encadrement de glace de porte AR, côté droit (R. VI). Depuis Janvier 63.	1
A 961-92	Raccord (pour assemblage encadrement et montant de glace de porte AR). Jusque Janvier 63.	2
	AZAM Mars 63-Septembre 67	
AZ 854-109b	*Profilé d'enjolivement de scellement de glace de custode, partie AR, côté gauche (R. VI). Septembre 65-Septembre 66. R.p.* AZ 854-109c	1
AZ 854-109c	Profilé d'enjolivement de scellement de glace de custode AR, côté gauche (R. VI). Depuis Septembre 66.	1
AZ 854-110b	*Profilé d'enjolivement de scellement de glace de custode, partie AR, côté droit (R. VI). Septembre 65-Septembre 66. R.p.* AZ 854-110c.	1
AZ 854-110c	Profilé d'enjolivement de scellement de glace de custode AR, côté droit (R. VI). Depuis Septembre 66.	1
AZ 854-111b	*Profilé d'enjolivement de scellement de glace de custode, partie AV, côté gauche (R. VI). Septembre 65-Septembre 66. R.p.* AZ 854-111c.	1
AZ 854-111c	Profilé d'enjolivement de scellement de glace de custode AV, côté gauche (R. VI). Depuis Septembre 66.	1
AZ 854-112b	*Profilé d'enjolivement de scellement de glace de custode, partie AV, côté droit (R. VI). Septembre 65-Septembre 66. R.p.* AZ 854-112c.	1
AZ 854-112c	Profilé d'enjolivement de scellement de glace de custode AV, côté droit (R. VI). Depuis Septembre 66.	1
AZ 854-120a	Couvre-joint (R. VI) : — de scellement de portes AR. — de glace de custode.	4 4
AZ 854-122b	Profilé d'enjolivement de scellement de glace (partie AV) de porte AR, côté gauche (R. VI).	1
AZ 854-122c	Profilé d'enjolivement de scellement de glace (partie AV) de porte AR, côté droit (R. VI).	1
AZ 854-123b	Profilé d'enjolivement de scellement de glace (partie AR) de porte AR, côté gauche (R. VI).	1
AZ 854-123c	Profilé d'enjolivement de scellement de glace (partie AR) de porte AR, côté droit (R. VI).	1
A 961-6	Glace fixe de porte AR (R. X).	2
AZ 961-6a	*Glace de porte AR, épais. 5 mm, (R. VI).* **ALLEMAGNE.** *Depuis Mai 65. R.p.* A 961-6.	2
AZ 961-32	Glace de custode (R. X). Depuis Septembre 65.	2
AZ 961-33	Scellement de glace de custode. Depuis Septembre 65.	2
AZ 961-74c	Encadrement de glace de porte AR, côté gauche (R. VI).	1
AZ 961-74d	Encadrement de glace de porte AR, côté droit (R. VI).	1

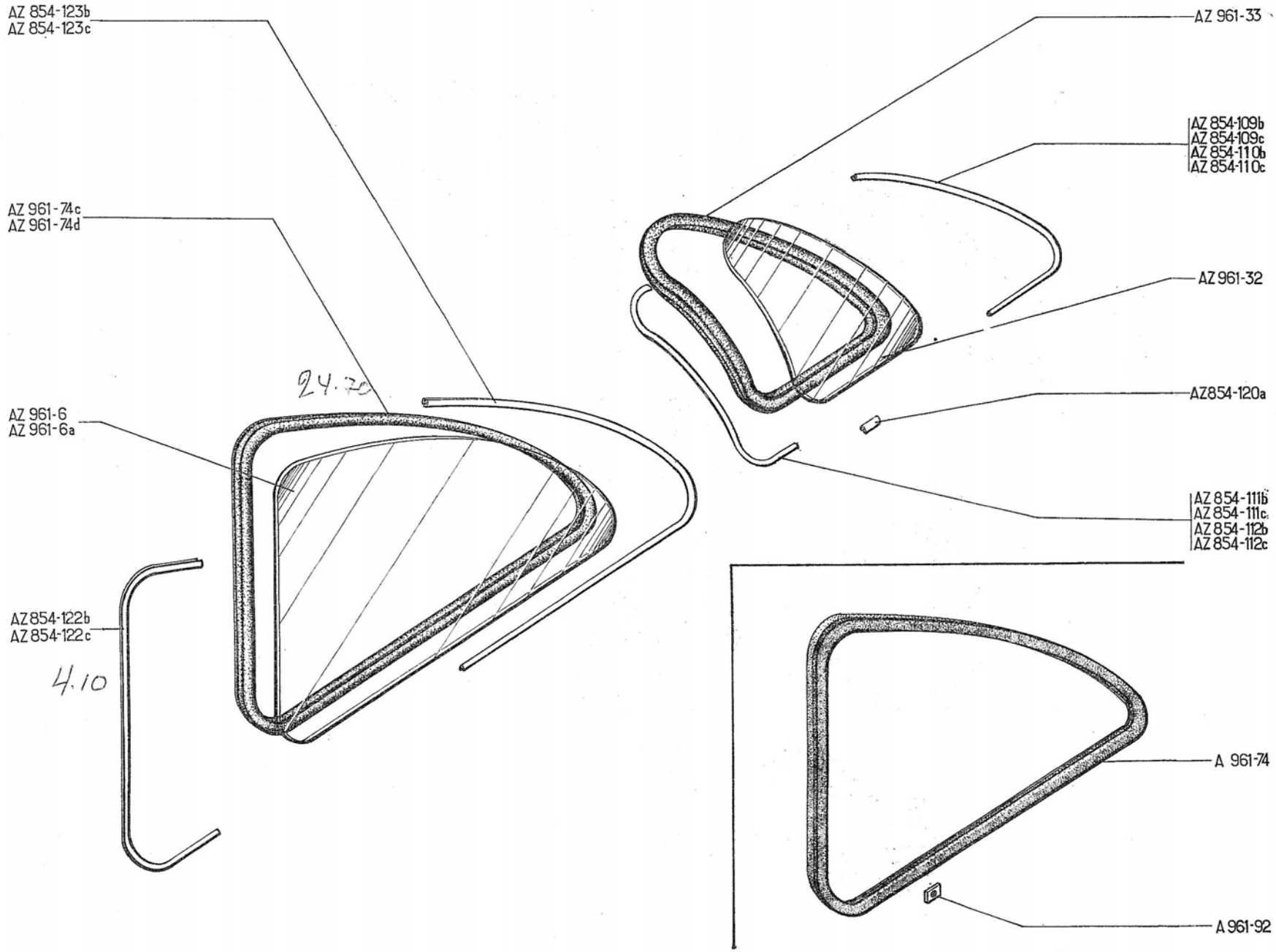
AZ 854-123b
AZ 854-123c
AZ 961-74c
AZ 961-74d
24.70
AZ 961-6
AZ 961-6a
AZ854-122b
AZ854-122c
4.10
AZ 961-33
AZ 854-109b
AZ 854-109c
AZ 854-110b
AZ 854-110c
AZ 961-32
AZ854-120a
AZ 854-111b
AZ 854-111c
AZ 854-112b
AZ 854-112c
A 961-74
A 961-92

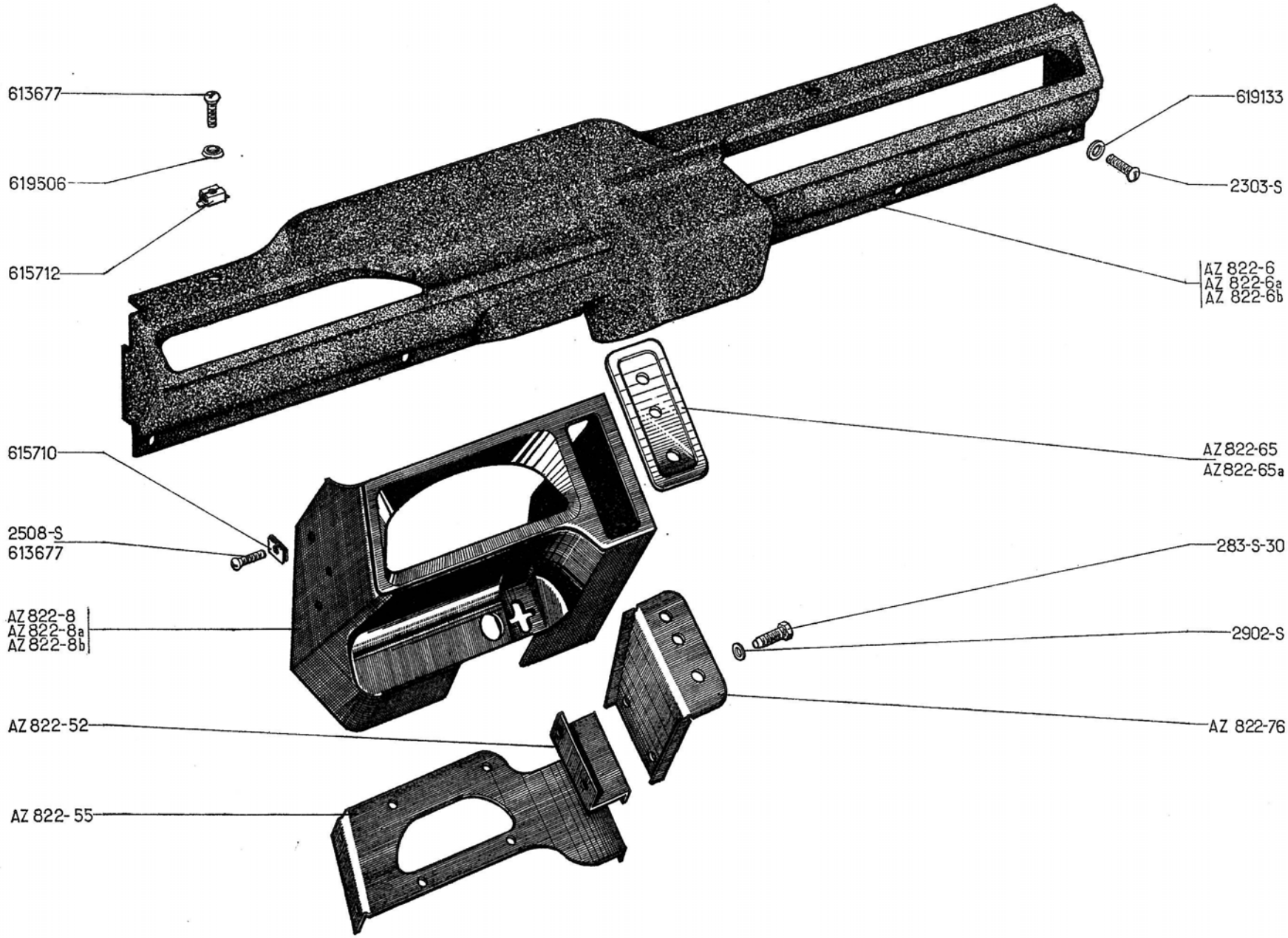
613677
619506
615712
615710
2508-S
613677
AZ 822-8
AZ 822-8a
AZ 822-8b
AZ 822-52
AZ 822-55
619133
2303-S
AZ 822-6
AZ 822-6a
AZ 822-6b
AZ 822-65
AZ 822-65a
283-S-30
2902-S
AZ 822-76

NUMÉRO	DÉSIGNATION	COEFF^t
	Depuis Juillet 62	
AZ 822-6	Bandeau de planche de bord (R. VI). **D. à G.** **AZ-AZU.** **AZAM.** Jusque Avril 67.	1
AZ 822-6b	Bandeau de planche de bord (R. VI). **D. à D.**	1
	AZAM Depuis Avril 67.	
AZ 822-6a	Bandeau de planche de bord avec découpe d'encadrement de compteur (R. VI).	1
AZ 822-8	Encadrement de compteur, sans fixat. de voyant.	1
AZ 822-8a	Encadrement de compteur, 2 trous de 16,7 mm, entr'axe 35 mm de fixat. de voyants. **ALLEMAGNE-SUISSE.**	1
AZ 822-8b	Encadrement de compteur, un trou de 16,7 mm de fixat. de voyant. **ITALIE-HOLLANDE.**	1

NUMÉRO	DÉSIGNATION	COEFF^t
AZ 822-52	Tôle de liaison entre support de commandes électriques et support de tableau de bord, entr'axe de fixat. 56 mm et 65 mm (R. VI).	1
AZ 822-55	Support d'encadrement de compteur (R. VI).	1
AZ 822-65	Applique de finition des appareils électriques, 2 trous de 16,4 mm, 1 trou de 20,2 mm, fixat. sur planche de bord (R. VI).	1
AZ 822-65a	Applique de finition des appareils électriques, 1 trou de 16,4 mm, 1 trou de 20,2 mm, fixat. sur planche de bord (R. VI).	1
AZ 822-76	Support de commandes électriques, 3 trous de fixat. des commutateurs, (140×91,5×78) (R. VI).	1
283-S-30	Vis TH de 5×14 de fixat. :	
	— de support des commandes électriques et tôle de liaison.	2
	— de support d'encadrement sur caisse.	4
2.303-S	Vis TR de 4,85×19 de fixat. de bandeau de planche de bord (R. VI).	6

NUMÉRO	DÉSIGNATION	COEFF^t
2.508-S	Vis TFB de 4,85×16 de fixat. d'encadrement de compteur (R. VI).	1
2.902-S	Rondelle contact de 5,1×12 de fixat. (R. VI) :	
	— de tôle de liaison.	2
	— de support d'encadrement.	4
613.677	Vis TFB de 4,85×19 (R. VI) de fixat. :	
	— de bandeau de plancher de bord.	3
	— d'encadrement de compteur.	4
615.710	Écrou clip de fixat. d'encadrement de compteur (R. VI).	4
615.712	Écrou clip de fixat. de bandeau de planche de bord (R. VI).	9
619.133	Rondelle de 5,25×15×1,5 de fixat. de bandeau de planche de bord.	6
619.506	Rondelle cuvette de 6 mm (R. VI) de fixat. :	
	— de bandeau de planche de bord.	3
	— d'encadrement de compteur.	1
	— de support d'encadrement.	4

NUMÉRO	DÉSIGNATION	COEFF.s
AZ 854-77b	Profilé d'enjolivement de scellement de pare-brise, côté gauche (R. VI). **AZAM.** Jusque Septembre 67.	1
AZ 854-77c	Profilé d'enjolivement de scellement de pare-brise, côté droit (R. VI). **AZAM.** Jusque Septembre 67.	1
AZ 854-120a	Couvre-joint de scellement de pare-brise (R. VI). **AZAM.** Jusque Septembre 67.	2
A 961-3b	Glace de pare-brise (Visurit) (R. X).	1
AZ 961-3a	Glace de pare-brise, épais. 5 mm (R. X). **ALLEMAGNE.**	1
A 961-7a	Glace de lunette AR de 345 × 860 (R. X).	1
A 961-61	Caoutchouc d'étanchéité (fermé) de glace de lunette AR (R. VI). **A, AZ.**	1
A 961-61a	Caoutchouc d'étanchéité de glace de lunette AR, long. 2,270 m. **AZL.**	1
A 961-98a	Caoutchouc d'étanchéité de glace de pare-brise (R. VI). **A, AZ.**	1
AZ 961-98	Caoutchouc d'étanchéité de glace de pare-brise (R. VI). **AZAM.** Jusque Septembre 67.	1
A 961-102	Clé caoutchouc d'étanchéité de glace de lunette AR, long. 2,185 m (R. VI). **AZ.**	1
AZ 961-102	Clé d'étanchéité de glace de lunette AR, long. 2,185 m (R. VI). **AZAM.** Jusque Mai 67.	1
AZ 961-102b	Clé d'étanchéité de glace de lunette AR, long. 2,185 m (R. VI). **AZAM.** Depuis Mai 67.	1

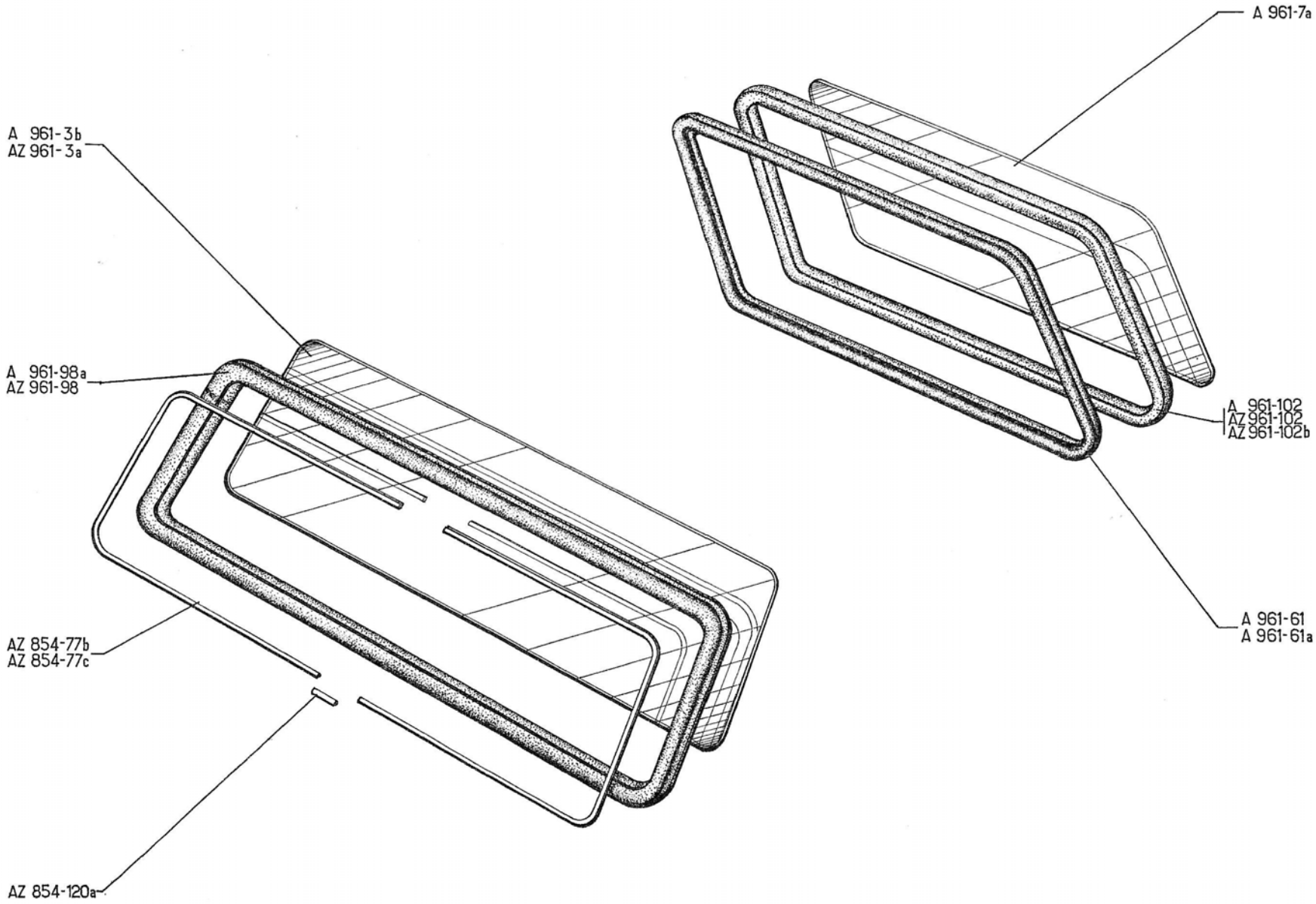
A 961-7a
A 961-3b
AZ 961-3a
A 961-98a
AZ 961-98
A 961-102
AZ 961-102
AZ 961-102b
AZ 854-77b
AZ 854-77c
A 961-61
A 961-61a
AZ 854-120a

NUMÉRO	DÉSIGNATION	COEFF[1]
	Armatures	
	AZU. Depuis Décembre 54	
AZU 912-3	Armature de siège AV (R. VI). Jusque Septembre 66. Remplace modèle précédent.	1
AZU 912-3a	Armature de siège AV (R. VI). — côté gauche. Depuis Septembre 66. — côté droit. **ALLEMAGNE.** Depuis Juillet 68.	1
AZU 912-3b	Armature de siège AV (R. VI). **P.T.T.** Depuis Février 67.	1
AZU 912-11	Dessous de garniture de dossier. **P.T.T.** Depuis Février 67.	1
AZU 912-12	Dessous de garniture de coussin. **P.T.T.** Depuis Février 67.	1
AMB912-100a	Tringle lisse de fixat. de garniture. **ALLEMAGNE.** Depuis Juillet 68.	2
AZ 922-48	Verrou de siège. Depuis Juillet 60. **ALLEMAGNE.** Depuis Juillet 68.	1 2
AM 922-104e	Tringle lisse de fixat. de garniture Depuis Septembre 66.	1
A 922-111	Crochet intér. de fixat. de garniture sur armature, long. 23 mm, bec d'accrochage de 7 mm.	ALD
A 922-112	Crochet extér. de fixat. de garniture sur armature, long. 23 mm, bec d'accrochage de 9,5 mm.	ALD
AM 922-112	Crochet extér. de fixat. de garniture sur armature, long. 30 mm. **P.T.T.** Depuis Février 67.	ALD
A 922-113	Anneau élastique de fixat. de garniture, long. 56 mm, diam. intér. 38 mm.	ALD
AM 922-132	Anneau tendeur de garniture. **P.T.T.** Depuis Février 67.	2

NUMÉRO	DÉSIGNATION	COEFF[1]
AZU 932-1	Armature à dossier réglable de siège AV gauche (R. VI). **ALLEMAGNE.** Depuis Juillet 68.	1
483-S-30	Vis TH à pointe de 7×16 de fixat. du verrou. Depuis Juillet 60. **ALLEMAGNE.** Depuis Juillet 68.	1 2
619.764	Agrafe de fixat. de garniture sur armature (R. VI).	ALD
	Armatures	
	AZL	
	Septembre 66-Septembre 68	
AZ 912-09	Armature de siège, côté gauche, avec bourrelet de protection (R. VI). Jusque Septembre 67.	1
AZ 912-09a	Armature de siège, côté droit, avec bourrelet de protection (R. VI). Jusque Septembre 67.	1
AZ 912-09b	Armature de siège, côté gauche, avec bourrelet de protection (R. VI). Depuis Septembre 67.	1
AZ 912-09c	Armature de siège, côté droit, avec bourrelet de protection (R. VI). Depuis Septembre 67.	1
AMB 912-52	Cadre mobile support de siège.	2
AZ 912-70	Bourrelet de protection de dossier côté gauche (R. VI).	1
AZ 912-70a	Bourrelet de protection de dossier, côté droit (R. VI).	1
AMB 912-78	*Support double de cadre mobile, partie centrale. R.p.* AY 912-78.	1
AZ 912-78	*Support de cadre mobile, parties latérales droite et gauche. R.p.* AY 922-54.	2
AM 922-12a	Levier de verrouillage de sièges.	2

NUMÉRO	DÉSIGNATION	COEFF[1]
AM 922-104e	Tringle lisse de fixat. de garniture.	2
A 922-111	Crochet intér. de fixat. de garniture sur armature.	ALD
A 922-112	Crochet extér. de fixat. de garniture sur armature.	ALD
A 922-113	Anneau élastique de fixat. de garniture.	ALD
AM 922-228	Tampon caoutchouc de blocage d'armature de siège sur cadre mobile.	4
AM 922-229	*Obturateur de traverse de cadre mobile (R. VI). R.p.* AM 922-229a.	8
AM 922-271a	Ressort de rappel de levier de verrouillage.	2
AM 922-280	Palier support de levier de verrouillage.	2
D 912-10	Boule de levier de verrouillage (R. VI).	2
HY 841-122	Axe de 6×32 formant doigt d'arrêt de sièges.	2
485-S-30	Vis TH à pointe de 7×20 de fixat. des supports de cadre mobile.	6
2.514-S	Rondelle crantée de 7,3×12 de vis de supports (R. VI).	6
6.278	*Rondelle plate de 7,5×20×2 de vis de fixat. des supports de cadre mobile. R.p.* 2.762-S.	6
619.613	Rivet creux de fixat. de palier support de levier de verrouillage (R. VI).	2
619.764	Agrafe de fixat. de garniture (R. VI).	ALD

Les numéros soulignés indiquent les pièces nouvelles.

Armatures

AZU. Depuis Décembre 54

NUMÉRO	DÉSIGNATION	COEFF[t]
AZU 912-3	Armature de siège AV (R. VI). Jusque Septembre 66. Remplace modèle précédent.	1
AZU 912-3a	Armature de siège AV (R. VI). — côté gauche. Depuis Septembre 66. — côté droit. **ALLEMAGNE.** Depuis Juillet 68.	1
AZU 912-3b	Armature de siège AV (R. VI). **P.T.T.** Depuis Février 67.	1
AZU 912-11	Dessous de garniture de dossier. **P.T.T.** Depuis Février 67.	1
AZU 912-12	Dessous de garniture de coussin. **P.T.T.** Depuis Février 67.	1
AMB912-100a	Tringle lisse de fixat. de garniture. **ALLEMAGNE.** Depuis Juillet 68.	2
AZ 922-48	Verrou de siège. Depuis Juillet 60. **ALLEMAGNE.** Depuis Juillet 68.	1 2
AM 922-104e	Tringle lisse de fixat. de garniture Depuis Septembre 66.	1
A 922-111	Crochet intér. de fixat. de garniture sur armature, long. 23 mm, bec d'accrochage de 7 mm.	ALD
A 922-112	Crochet extér. de fixat. de garniture sur armature, long. 23 mm, bec d'accrochage de 9,5 mm.	ALD
AM 922-112	Crochet extér. de fixat. de garniture sur armature, long. 30 mm. **P.T.T.** Depuis Février 67.	ALD
A 922-113	Anneau élastique de fixat. de garniture, long. 56 mm, diam. intér. 38 mm.	ALD
AM 922-132	Anneau tendeur de garniture. **P.T.T.** Depuis Février 67.	2
AZU 932-1	Armature à dossier réglable de siège AV gauche (R. VI). **ALLEMAGNE.** Depuis Juillet 68.	1
483-S-30	Vis TH à pointe de 7×16 de fixat. du verrou. Depuis Juillet 60. **ALLEMAGNE.** Depuis Juillet 68.	1 2
619.764	Agrafe de fixat. de garniture sur armature (R. VI).	ALD

Armatures

AZL

Septembre 66-Septembre 68

NUMÉRO	DÉSIGNATION	COEFF[t]
AZ 912-09	Armature de siège, côté gauche, avec bourrelet de protection (R. VI). Jusque Septembre 67.	1
AZ 912-09a	Armature de siège, côté droit, avec bourrelet de protection (R. VI). Jusque Septembre 67.	1
AZ 912-09b	Armature de siège, côté gauche, avec bourrelet de protection (R. VI). Depuis Septembre 67.	1
AZ 912-09c	Armature de siège, côté droit, avec bourrelet de protection (R. VI). Depuis Septembre 67.	1
AMB 912-52	Cadre mobile support de siège.	2
AZ 912-70	Bourrelet de protection de dossier côté gauche (R. VI).	1
AZ 912-70a	Bourrelet de protection de dossier, côté droit (R. VI).	1
AMB 912-78	*Support double de cadre mobile, partie centrale. R.p.* AY 912-78.	1
AZ 912-78	*Support de cadre mobile, parties latérales droite et gauche. R.p.* AY 922-54.	2
AM 922-12a	Levier de verrouillage de sièges.	2
AM 922-104e	Tringle lisse de fixat. de garniture.	2
A 922-111	Crochet intér. de fixat. de garniture sur armature.	ALD
A 922-112	Crochet extér. de fixat. de garniture sur armature.	ALD
A 922-113	Anneau élastique de fixat. de garniture.	ALD
AM 922-228	Tampon caoutchouc de blocage d'armature de siège sur cadre mobile.	4
AM 922-229	*Obturateur de traverse de cadre mobile (R. VI). R.p.* AM 922-229a.	8
AM 922-271a	Ressort de rappel de levier de verrouillage.	2
AM 922-280	Palier support de levier de verrouillage.	2
D 912-10	Boule de levier de verrouillage (R. VI).	2
HY 841-122	Axe de 6×32 formant doigt d'arrêt de sièges.	2
485-S-30	Vis TH à pointe de 7×20 de fixat. des supports de cadre mobile.	6
2.514-S	Rondelle crantée de 7,3×12 de vis de supports (R. VI).	6
6.278	*Rondelle plate de 7,5×20×2 de vis de fixat. des supports de cadre mobile. R.p.* 2.762-S.	6
619.613	Rivet creux de fixat. de palier support de levier de verrouillage (R. VI).	2
619.764	Agrafe de fixat. de garniture (R. VI).	ALD

Les numéros soulignés indiquent les pièces nouvelles.

NUMÉRO	DÉSIGNATION	COEFF t
	Depuis Septembre 18	
AY 912-3b	Armature nue de siège, côté gauche (R. VI). **Sauf ALLEMAGNE.**	1
AY 912-3c	Armature nue de siège, côté droit (R. VI).	1
AM 912-4	Levier de verrouillage de siège, côté droit.	1
AY 912-70	Bourrelet de protection de dossier, côté gauche (R. VI).	1
AY 912-70a	Bourrelet de protection de dossier, côté droit (R. VI).	1
AM 912-78	Support double de sièges, partie centrale.	1
AMB912-100a	Tringle lisse de fixat. de garniture.	2
AM 912-111	Ressort de rappel de levier de verrouillage, côté droit.	1
AM 922-12b	Levier de verrouillage de siège, côté gauche.	1
A 922-111	Crochet ntér. de fixat. de garniture sur armature.	ALD
A 922-112	Crochet extér. de fixat. de garniture sur armature.	ALD
A 922-113	Anneau élastique de fixat. de garniture.	ALD
AM 922-158a	Support de sièges, parties latérales droite et gauche.	2
AM 922-271b	Ressort de rappel de levier de verrouillage, côté gauche.	1
AY 932-1a	Armature nue à dossier réglable de siège, côté gauche (R. VI). **ALLEMAGNE.**	1
HY 841-122	Axe de 6×32 formant doigt d'arrêt de siège.	2
485-S-30	Vis TH à pointe de 7×20 des supports.	6
2.363-S	Rondelle plate de 6,25×14×1,5 de levier de verrouillage.	ALD
2.422-S	Goupille fendue de 2×20 de levier de verrouillage (R. VI).	2
2.514-S	Rondelle crantée de 7,3×12 des supports (R. VI).	6
619.171	Rondelle plate avec méplat de vis des supports (7,5×20×2).	6
619.764	Agrafe de garnitures (R. VI).	ALD
624.026	Rondelle élastique de levier de verrouillage (6,1×11,2×0,15) (R. VI).	ALD

Armatures

AUTO-ÉCOLES ET AZAM

Mars 63 - Septembre 67

NUMÉRO	DÉSIGNATION	COEFF[1]
AMB 912-3	Armature (nue) de siège, côté gauche (R. VI).	1
AMB 912-3a	Armature (nue) de siège, côté droit (R. VI).	1
AMB 912-11	Dessous de garniture de dossier, côté gauche.	1
AMB 912-11a	Dessous de garniture de dossier, côté droit.	1
AMB 912-12	Dessous de garniture de coussin.	2
AMB 912-52	Cadre mobile support de siège.	2
AMB 912-78	*Support double de cadre mobile, partie centrale. R. p.* AY 912-78.	1
AZ 912-78	*Support de cadre mobile, parties latérales droites et gauche. R. p.* AY 922-54.	2
AM 922-12a	Levier de verrouillage de sièges.	2
AM 922-104e	Tringle lisse de fixat. de garniture.	6
AM 922-109c	Tringle à boucles de fixat. de garniture, long. 500 mm.	6
A 922-111	Crochet intér. de fixat. de garniture sur armature.	ALD
A 922-112	Crochet de fixat. d'anneau tendeur de garniture.	4
AM 922-112	Crochet extér. de fixat. de garniture sur armature.	ALD
A 922-113	Anneau élastique de fixat. de garniture.	ALD
AM 922-113	Anneau élastique renforcé de fixat. de garniture de dossier.	ALD
AM 922-132	Anneau tendeur de garniture de dossier.	4
AM 922-160	Tringle à boucles de fixat. de garniture de dossier, parties latérales, long. 490 mm.	4
AM 922-228	Tampon caoutchouc de blocage d'armature de siège sur cadre mobile.	4
AM 922-229	*Obturateur de traverse de cadre mobile (R. VI). R. p.* AM 922-229a.	8
AM 922-271a	Ressort de rappel de levier de verrouillage.	2
AM 922-280	Palier support de levier de verrouillage.	2
D 912-10	Boule de levier de verrouillage (R. VI).	2
HY 841-122	Axe de 6×32 formant doigt d'arrêt de siège.	2
485-S-30	Vis TH à pointe de 7×20 de fixat. des supports de cadre mobile.	6
2.514-S	Rondelle crantée de 7,3×12 de vis de supports (R. VI).	6
2.762-S	Rondelle plate de 7,5×20×2 de vis de fixat. des supports de cadre mobile.	6
619.613	Rivet creux de fixat. de palier support de levier de verrouillage (R. VI).	2

NUMÉRO	DÉSIGNATION	COEFF^t
	Jusque Septembre 67	
	BANQUETTE AV	
AZ 922-04	*Armature de banquette avec bourrelet de protection (R. VI). Jusque Septembre 66. R.p.* AY 922-04.	1
AZ 922-04a	*Armature de banquette avec bourrelet de protection (R. VI). Depuis Septembre 66. R.p.* AY 922-04.	1
A 922-5	Lanière de dossier de banquette, long. 268 mm. Jusque Octobre 54.	20
A 922-6	Lanière de coussin de banquette, long. 324 mm. Jusque Octobre 54.	24
AZ 922-48	Verrou de banquette. Depuis Juillet 60.	1
AZ 922-89a	*Bourrelet de protection de dossier de banquette (R. VI). R.p.* AY 922-89	1
A 922-101	Crochet de lanière de coussin et dossier (entr'axes de 40 mm) (R. VI). Jusque Octobre 54.	ALD
A 922-109	Tringle formant armature de garniture de coussin, long. 508 mm.	2
A 922-110	Tringle formant armature de garniture de dossier, long. 438 mm.	2
A 922-111	Crochet extér. de fixat. de garniture sur armature. Depuis Octobre 54.	ALD
A 922-112	Crochet intér. de fixat. de garniture sur armature. Depuis Octobre 54.	ALD
A 922-113	Anneau élastique de fixat. de garniture. Depuis Octobre 54.	ALD
483-S-30	Vis TH à pointe de fixat. du verrou. Depuis Juillet 60.	1
619.764	Agrafe de fixat. de garniture (R. VI).	ALD

NUMÉRO	DÉSIGNATION	COEFF^t
	BANQUETTE AR	
A 922-3	Lanière de dossier de banquette, long. 234 mm. Jusque Octobre 54.	20
A 922-4	Lanière de coussin de banquette, long. 268 mm. Jusque Octobre 54.	24
A 922-84b	*Armature de banquette avec système de verrouillage (R. VI). R.p.* AY 922-84a.	1
A 922-101	Crochet de lanière de coussin et dossier (entr'axes de 40 mm) (R. VI). Jusque Octobre 54.	ALD
A 922-102	Embout caoutchouc de pied AR de banquette.	3
A 922-109	Tringle formant armature de garniture de coussin, long. 508 mm.	2
A 922-110	Tringle formant armature de garniture de dossier, long. 438 mm.	2
A 922-111	Crochet extér. de fixat. de garniture sur armature. Depuis Octobre 54.	ALD
A 922-112	Crochet intér. de fixat. de garniture sur armature. Depuis Octobre 54.	ALD
A 922-113	Anneau élastique de fixat. de garniture. Depuis Octobre 54.	ALD
619.764	Agrafe de fixat. de garniture (R. VI).	ALD
	Depuis Septembre 67	
	BANQUETTE AV	
AY 922-04	Armature de banquette avec bourrelet de protection (R. VI).	1

NUMÉRO	DÉSIGNATION	COEFF^t
AZ 922-48	Verrou de banquette.	1
AY 922-89	Bourrelet de protection de dossier de banquette (R. VI).	1
AM 922-104e	Tringle lisse de fixat. AV de garniture.	1
A 922-111	Crochet intér. de fixat. de garniture sur armature.	ALD
A 922-112	Crochet extér. de fixat. de garniture sur armature.	ALD
A 922-113	Anneau élastique de fixat. de garniture.	ALD
AZ 922-273	Feutre de protection de passage de ceinture de sécurité.	1
483-S-30	Vis TH à pointe de 7×16 de fixat. du verrou.	1
619.764	Agrafe de fixat. de garniture (R. VI).	ALD
	BANQUETTE AR	
AY 922-84a	Armature (nue) de banquette (R. VI).	1
A 922-102	Embout caoutchouc de pied AR de banquette.	3
A 922-111	Crochet intér. de fixat. de garniture sur armature.	ALD
A 922-112	Crochet extér. de fixat. de garniture sur armature.	ALD
A 922-113	Anneau élastique de fixat. de garniture.	ALD
619.764	Agrafe de fixat. de garniture (R. VI).	ALD

Jusque septembre 67

BANQUETTE AV

NUMÉRO	DÉSIGNATION	COEFF.
AM 922-05	Cadre mobile support de banquette (R. VI).	1
AM 922-12	Levier de verrouillage de banquette.	1
AM 922-54	*Support de cadre mobile, partie centrale. R.p.* AY 922-54.	1
AM 922-68	Tringle à boucles de dessous de garniture de dossier, long. 540 mm.	4
AM 922-94d	Armature (nue) de banquette (R. VI).	1
AM 922-104	Tringle lisse de fixat. de garniture (R. VI)	4
A 922-111	Crochet intér. de fixat. de garniture sur armature.	ALD
AM 922-112	Crochet extér de fixat. de garniture sur armature.	ALD
A 922-113	Anneau élastique de fixat. de garniture.	ALD
AM 922-132	Anneau tendeur de garniture AR de dossier.	4
AM 922-158	Support de cadre mobile, parties latérales droite et gauche.	2
AM 922-160	Tringle à boucles de fixat. de garniture de dossier, long. 490 mm.	2
AM 922-160a	Tringle à boucles de fixat. de garniture de dossier, long. 500 mm.	2
AM 922-228	Tampon caoutchouc de blocage d'armature de banquette sur cadre mobile.	2
AM 922-229	*Obturateur de traverse de cadre mobile (R. VI). R.p.* AM 922-229a.	4
AM 922-258b	Dessous de garniture de dossier, côté gauche.	1
AM 922-258c	Dessous de garniture de dossier, côté droit.	1
AM 922-267	Dessous de garniture de coussin.	2
AM 922-271	Ressort de rappel de levier de verrouillage.	1
D 912-10	Boule de levier de verrouillage (R. VI).	1
HY 841-122	Axe de 6×32 formant doigt d'arrêt de banquette.	1
485-S-30	Vis TH à pointe de 7×20 de fixat. des supports de cadre mobile.	6
2.319-S	Écrou H de 5×75 de serrage du ressort de rappel.	1
2.334-S	Rondelle crantée de 5,2×9,4 sous écrou de serrage du ressort de rappel (R. VI).	1
2.514-S	Rondelle crantée de 7,3×12 de vis de supports (R. VI).	6
2.762-S	Rondelle plate de 7,5×20×2 de vis de supports.	6
619.132	Rondelle plate de 5,25×10 d'écrou de serrage du ressort de rappel.	1

BANQUETTE AR

NUMÉRO	DÉSIGNATION	COEFF.
AZ 651-47	Tringle support hamac porte-objet.	1
AZ 922-66	Dessous de garniture de dossier, côté gauche.	1
AZ 922-66a	Dessous de garniture de dossier, côté droit.	1
AZ 922-84	*Armature (nue) de banquette (R. VI). R.p.* AY 922-84c.	1
A 922-102	Embout caoutchouc de pied AR.	3
AM 922-104	Tringle lisse de fixat. de garniture (R. VI).	4
A 922-111	Crochet intér. de fixat. de garniture sur armature.	ALD
AM 922-112	Crochet extér. de fixat. de garniture sur armature.	ALD
A 922-113	Anneau élastique de fixat. de garniture.	ALD
AM 922-160a	Tringle à boucles de fixat. de garniture de dossier, long. 500 mm.	2
AZ 922-239	Dessous de garniture de coussin.	2

DÉSIGNATION	NUMÉRO	OBSERVATIONS
Tissu Carskin		
Septembre 66-Mars 68		
Garniture AV gauche (bleue)	AZ 912-13b	*R.p.* AZ 912-9d
Garniture AV droite (bleue)	AZ 912-13c	
Garniture AV gauche (rouge rosé)	AZ 912-13d	*R.p.* AZ 912-9f
Garniture AV droite (rouge rosé)	AZ 912-13e	*R.p.* AZ 912-9g
Garniture AV gauche (vert agave)	AZ 912-13f	*R.p.* AZ 912-9h
Garniture AV droite (vert agave)	AZ 912-13g	*R.p.* AZ 912-9i
Tissu Carskin		
Mars 68-Septembre 68		
Garniture AV gauche (bleue)	AZ 912-9d	
Garniture AV droite (bleue)	AZ 912-9e	
Garniture AV gauche (rouge)	AZ 912-9f	
Garniture AV droite (rouge)	AZ 912-9 g	
Garniture AV gauche (vert bleuté)	AZ 912-9h	
Garniture AV droite (vert bleuté)	AZ 912-9i	
Tissu Carskin rayé		
Depuis Septembre 68		
Sauf ALLEMAGNE		
Garniture AV gauche (bleue)	AZ 912-19j	
Garniture AV droite (bleue)	AZ 912-19k	
Garniture AV gauche (rouge)	AZ 912-19m	
Garniture AV droite (rouge)	AZ 912-19n	
Garniture AV gauche (grise)	AZ 912-19p	
Garniture AV droite (grise)	AZ 912-19q	

DÉSIGNATION	NUMÉRO	OBSERVATIONS
Tissu Carskin rayé		
ALLEMAGNE		
Depuis Septembre 68		
Garniture AV gauche (bleue)	AZ 932-19a	
Garniture AV droite (bleue)	AZ 912-19k	
Garniture AV gauche (rouge)	AZ 932-19b	
Garniture AV droite (rouge)	AZ 912-19n	
Garniture AV gauche (grise)	AZ 932-19c	
Garniture AV droite (grise)	AZ 912-19q	
Simili		
Septembre 66-Septembre 67		
Garniture AV gauche (rouge)	AZ 912-9	
Garniture AV droite (rouge)	AZ 912-9a	
Garniture AV gauche (havane)	AZ 912-13t	
Garniture AV droite (havane)	AZ 912-13u	
Garniture AV gauche (grise)	AZ 912-13v	
Garniture AV droite (grise)	AZ 912-13 w	
Garniture AV gauche (bleue)	AZ 912-13x	
Garniture AV droite (bleue)	AZ 912-13y	
Simili		
Septembre 67-Septembre 68		
Garniture AV gauche (fauve)	AZ 912-9m	
Garniture AV droite (fauve)	AZ 912-9n	
Simili Buflon		
Depuis Septembre 68		
Garniture AV gauche (havane)	AZ 912-19t	
Garniture AV droite (havane)	AY 912-18s	

DÉSIGNATION	NUMÉRO	OBSERVATIONS
Garnitures AZAM		
Tissu diamanté		
Jusque Septembre 67		
Garniture AV gauche (bleue)	AZ 912-19b	
Garniture AV droite (bleue)	AZ 912-19c	
Garniture AV gauche (rouge)	AZ 912-19d	
Garniture AV droite (rouge)	AZ 912-19e	
Garniture AV gauche (verte)	AZ 912-19f	
Garniture AV droite (verte)	AZ 912-19g	
Garnitures AZAM		
Auto-Écoles		
Tissu diamanté		
Garniture AV gauche (rouge)	AZ 912-19d	
Garniture AV droite (rouge)	AZ 912-19e	
Garnitures AZAM		
Simili		
Jusque Septembre 67		
Garniture AV gauche (rouge)	AMB 912-13h	
Garniture AV droite (rouge)	AMB 912-13i	
Garniture AV gauche (havane)	AMB912-13m	
Garniture AV droite (havane)	AMB 912-13n	
Garniture AV gauche (grise)	AMB 912-13p	
Garniture AV droite (grise)	AMB 912-13q	
Garniture AV gauche (bleue)	AMB 912-13r	
Garniture AV droite (bleue)	AMB 912-13s	

DÉSIGNATION	NUMÉRO	OBSERVATIONS
Garnitures AZU		
Tissu Carskin		
Octobre 57-Septembre 66		
Garniture :		
(rayures bleues)	AU 912-13d	
(rayures bleues)	AZU 912-13b	*E.D.F.*
(mandarine)	AZU 912-13c	*P.T.T. N.F.P.*
Garnitures AZU		
Tissu Carskin		
Depuis Septembre 66		
Garniture :		
(rayures bleues)	AZU 912-13j	
(rayures rouges)	AZU 912-13k	
(rayures vertes)	AZU 912-13m	
(rayures bleues)	AZU 912-13p	*P.T.T.* Jusque Février 67.
(rhovyline bleue)	AZU 912-19a	*P.T.T.* Depuis Février 67.

DÉSIGNATION	NUMÉRO	OBSERVATIONS
Nota. — Les garnitures ne figurant pas dans le texte ci-dessous ne sont plus fournies.		
Garnitures AZ		
Jusque Juin 61		
Garniture :		
AV droite (bleu, rouge, or)	A 922-69i	
AR droite ou gauche (bleu, rouge, or)	A 922-56g	
Garnitures AZL		
Jusque Septembre 61		
Garniture :		
AV droite (rayures bleues)	A 922-69p	
AV gauche (rayures bleues)	A 922-69r	
AR droite ou gauche (rayures bleues)	A 922-56k	*R.p.* AZ 922-56t
AZL. Septembre 63 - Septembre 66		
Garniture :		
AV gauche (rouge rosé)	AZ 922-69j	
AV droite (rouge rosé)	AZ 922-69k	
AR droite ou gauche (rouge rosé)	AZ 922-56f	*R.p.* AZ 922-56u
AZL. Septembre 64 - Septembre 66		
Garniture :		
AV gauche (vert agave)	AZ 922-69h	
AV droite (vert agave)	AZ 922-69i	
AR droite ou gauche (vert agave)	AZ 922-56e	*R.p.* AZ 922-56v
Tissu Carskin		
AZL. Septembre 66-Mars 68		
Garniture :		
AV gauche (bleue)	AZ 922-69r	*R.p.* AZ 922-18t
AV droite (bleue)	AZ 922-69s	*R.p.* AZ 922-18u
AR droite ou gauche (bleue)	A 922-56k	*R.p.* AZ 922-56t
Garniture :		
AV gauche (rouge rosé)	AZ 922-69t	*R.p.* AZ 922-18v
AV droite (rouge rosé)	AZ 922-69u	*R.p.* AZ 922-18w
AR droite ou gauche (rouge rosé)	AZ 922-56f	*R.p.* AZ 922-56u
Garniture :		
AV gauche (vert agave)	AZ 922-69v	*R.p.* AZ 922-18x
AV droite (vert agave)	AZ 922-69w	*R.p.* AZ 922-18y
AR droite ou gauche (vert agave)	AZ 922-56e	*R.p.* AZ 922-56v

DÉSIGNATION	NUMÉRO	OBSERVATIONS
Tissu Carskin		
AZL. Mars 68-Septembre 68		
Garniture :		
AV gauche (bleue)	AZ 922-18t	
AV droite (bleue)	AZ 922-18u	
AR droite ou gauche (bleue)	AZ 922-56t	
Garniture :		
AV gauche (rouge)	AZ 922-18v	
AV droite (rouge)	AZ 922-18w	
AR droite ou gauche (rouge)	AZ 922-56u	
Garniture :		
AV gauche (vert bleuté)	AZ 922-18x	
AV droite (vert bleuté)	AZ 922-18y	
AR droite ou gauche (vert bleuté)	AZ 922-56v	
Simili		
AZL Jusque Septembre 67		
Garniture :		
AV gauche (rouge)	AZ 922-18m	
AV droite (rouge)	AZ 922-18n	
AR droite ou gauche (rouge)	AZ 922-56p	
Garniture :		
AV gauche (havane)	AZ 922-18r	
AV droite (havane)	AZ 922-18s	
AR droite ou gauche (havane)	AZ 922-56r	
Garniture :		
AV gauche (grise)	AZ 922-18j	
AV droite (grise)	AZ 922-18k	
AR droite ou gauche (grise)	AZ 922-56n	
Garniture :		
AV gauche (bleue)	AZ 922-18p	
AV droite (bleue)	AZ 922-18q	
AR droite ou gauche (bleue)	AZ 922-56q	
Simili		
AZL. Depuis Septembre 67		
Garniture :		
AV gauche (fauve)	AY 922-69j	
AV droite (fauve)	AY 922-69k	
AR droite ou gauche (fauve)	AY 922-56g	

DÉSIGNATION	NUMÉRO	OBSERVATIONS
Garnitures AZL		
Tissu Carskin rayé		
Depuis Septembre 68		
BANQUETTE AV		
Garniture de banquette :		
(bleue)	AZ 922-29a	
(rouge)	AZ 922-29b	
(grise)	AZ 922-29c	
BANQUETTE AR		
Garniture de banquette :		
(bleue)	AZ 922-23a	
(rouge)	AZ 922-23b	
(grise)	AZ 922-23c	
Simili		
Depuis Septembre 68		
BANQUETTE AV		
Garniture de banquette :		
(havane)	AY 922-18e	
BANQUETTE AR		
Garniture de banquette :		
(havane)	AZ 922-23f	

DÉSIGNATION	NUMÉRO	OBSERVATIONS
Garnitures AZAM		
Tissu diamanté		
Mars 63-Septembre 67		
BANQUETTE AV		
Garniture de banquette :		
(bleue)	AZ 922-38d	
(rouge)	AZ 922-38e	
(verte)	AZ 922-38f	
(marron)	AZ 922-38g	Jusque Septembre 66.
BANQUETTE AR		
Garniture de banquette :		
(bleue)	AZ 922-21	
(rouge)	AZ 922-21a	
(verte)	AZ 922-21b	
(marron)	AZ 922-21c	Jusque Septembre 66.
Simili		
Septembre 65-Septembre 67		
BANQUETTE AV		
Garniture de banquette :		
(grise)	AM 922-18f	
(bleue)	AM 922-18h	
(havane)	AM 922-18i	
(rouge)	AM 922-29j	
BANQUETTE AR		
Garniture de banquette :		
(grise)	AZ 922-21e	
(bleue)	AZ 922-21g	
(havane)	AZ 922-21h	
(rouge)	AZ 922-21f	

Les numéros soulignés indiquent les pièces nouvelles.

NUMÉRO	DÉSIGNATION	COEFF^t
	PARE-SOLEIL AZ-AZL-AZU AZAM **Jusque Septembre 67**	
H 426-94	Vis TH fentée de 5×8 de serrage de l'axe du pare-soleil.	
	AZ, AZL, AZU.	1
	AZAM.	2
A 554-1a	Écran de pare-soleil sans miroir, côté gauche. Jusque Octobre 66. Remplace modèle précédent; d.e.o. : 1-A 554-2b (R. VI).	1
AM 554-1	Écran de pare-soleil avec miroir, côté droit. **AZAM.** Mars 63-Octobre 66.	1
AZ 554-1a	Écran de pare-soleil sans miroir, côté gauche. Depuis Octobre 66.	1
AZ 554-1b	Écran de pare-soleil avec miroir, côté droit. **AZAM.** Depuis Octobre 66.	1
A 554-2b	Support de pare-soleil, assemblé avec axe de 7 mm (R. VI). Jusque Octobre 66. Remplace modèle précédent; d.e.o. : 1-A 554-1a.	1
AZ 554-2a	Support de pare-soleil assemblé avec axe (R. VI).	
	AZ, AZL, AZU.	1
	AZAM.	2
	Depuis Octobre 66.	
AY 554-78	Protecteur sur support de pare-soleil (R. VI). **AZL, AZU. ALLEMAGNE.** Depuis Septembre 68.	1
A 554-92	Jonc d'arrêt d'axe de 7 mm de pare-soleil (R. VI).	
	AZ, AZL. Depuis Novembre 59.	1
	AZU. Depuis Mars 62.	1
	AZAM. Depuis Mars 63.	2
2.248-S	Vis TR de 5×8 de fixat. du support de pare-soleil (R. VI).	2
295.502	Bouchon élastique d'écran de pare-soleil, long. sous tête 12 mm. Jusque Juillet 59.	1
	RÉTROVISEUR AZ-AZL-AZU AZAM **Jusque Septembre 67.**	
A 551-3b	Rétroviseur complet (R. VI). Mars 63-Avril 65.	1
AZ 551-3b	Rétroviseur complet (R. VI). Depuis Avril 65.	1
AZ 551-3c	Rétroviseur complet (R. X). **AZL, AZU. ALLEMAGNE.** Depuis Juillet 68.	1
2.502-S-30	Vis TR à pointe de 5×12 de fixat. du rétroviseur (R. VI).	2

Les numéros soulignés indiquent les pièces nouvelles.

NUMÉRO	DÉSIGNATION	COEFF[1]
	AZ-AZU AZAM T.D.M. **Jusque Septembre 67**	
AZ 981-1e	Tapis AV caoutchouc. Remplace modèle précédent.	1
AZ 981-2d	Tapis AR caoutchouc. **AZ. AZAM.** Remplace modèle précédent.	1
AZ 981-70b	Garniture de planches de pédales. Depuis Mars 65. Remplace modèle précédent; d.e.o. : AZ 981-77.	1
AZ 981-77	Garniture (feutre) de passage de pédale. Depuis Mars 65.	1
AZ 983-1	Panneau garni de porte AV gauche. Jusque Décembre 64.	1
AZ 983-1a	Panneau garni de porte AV droite. Jusque Décembre 64.	1
AZ 983-1b	Panneau garni de porte AV. gauche Depuis Décembre 64.	1
AZ 983-1c	Panneau garni de porte AV droite. Depuis Décembre 64.	1
AZ 983-2	Panneau garni de porte AR gauche. **AZ. AZAM.**	1
AZ 983-2a	Panneau garni de porte AR droite. **AZ. AZAM.**	1
AZ 983-69	Garniture (vinyle) de panneau de porte AR gauche. **AZ. AZAM.**	1
AZ 983-69a	Garniture (vinyle) de panneau de porte AR droite. **AZ. AZAM.**	1
AZ 983-71	Panneau nu de garniture de porte AR (isorel). **AZ. AZAM.**	2
AZ 983-72	Garniture (vinyle) de panneau de porte AV gauche. Jusque Décembre 64.	1
AZ 983-72a	Garniture (vinyle) de panneau de porte AV droite. Jusque Décembre 64.	1
AZ 983-72b	Garniture (vinyle) de panneau de porte AV gauche. Depuis Décembre 64.	1
AZ 983-72c	Garniture (vinyle) de panneau de porte AV droite. Depuis Décembre 64.	1
A 983-74	Attache de fixat. de garniture sur panneaux de portes : **AZ.** 24 **AZU.** 12 Jusque Juin 63.	
AZ 983-75	Panneau nu de garniture de porte AV (isorel). Jusque Décembre 64.	2
AZ 983-75a	Panneau nu de garniture de porte AV (isorel). Depuis Décembre 64.	2
AZ 983-80	Bourrelet de protection de tablette d'auvent, côté gauche (R. VI). Depuis Juillet 60.	1
AZ 983-83	Bourrelet de protection de tablette d'auvent, côté droit (R. VI). Depuis Juillet 60.	1
AZ 985-78d	Garniture de tablier, partie centrale. **Sauf Pays Froids.**	1
AZ 985-78j	Garniture de tablier, partie centrale. **Pays Froids.**	1
AZ 985-86c	Garniture de tablier, partie supér., côté droit.	1
AZ 985-99c	Garniture de tablier, partie supér., côté gauche.	1
AZ 986-88b	Garniture d'auvent, partie latérale supér., côté gauche.	1
AZ 986-88c	Garniture d'auvent, partie latérale supér., côté droit.	1
AZ 986-91b	Garniture d'auvent, partie latérale infér., côté gauche.	1
AZ 986-91c	Garniture d'auvent, partie latérale infér., côté droit.	1
AZ 987-75	Bourrelet (noir) de protection de tablette d'auvent, côté gauche (R. VI). **AZAM.** Depuis Avril 67.	1
AZ 987-76	Bourrelet (noir) de protection de tablette d'auvent, côté droit (R. VI). **AZAM.** Depuis Avril 67.	1
AZ 987-84h	Garniture de dessus de tablette d'auvent avec bourrelet de protection, côté gauche. **AZ, AZU. AZAM.** Jusque avril 67.	1
AZ 987-84p	Garniture de dessus de tablette d'auvent avec bourrelet de protection, côté droit. **AZ - AZU AZAM.** Jusque Avril 67.	1
AZ 987-85	Garniture de dessus de tablette d'auvent avec bourrelet (noir) de protection, côté gauche. **AZAM.** Depuis Avril 67.	1
AZ 987-85a	Garniture de dessus de tablette d'auvent avec bourrelet (noir) de protection, côté droit. **AZAM.** Depuis Avril 67.	1
2.610-S	Vis TFB de 3,5 × 15 (R.VI) de fixat. : — de panneaux de portes AV et AR. **AZ.** Jusque Mars 63. — de panneaux de portes AV. **AZU.** Jusque Mars 63.	16 / 8
3.230-S	Rondelle cuvette de 3,5 (R. VI) de fixat. : — de panneaux de portes AV et AR. **AZ.** Jusque Mars 63. — de panneaux de portes AV. **AZU.** Jusque Mars 63.	16 / 8
619.762	Agrafe de fixat. de panneaux de portes (R. VI). Depuis Mars 63.	ALD
	CLASSEMENT ALPHABÉTIQUE	
	GARNITURES DE PANNEAUX DE COTÉ	
AZ 986-39	**Garniture** de panneau de côté gauche. (Disposition pour glace de custode.) Depuis Septembre 65.	1
AZ 986-39a	**Garniture** de panneau de côté droit. (Disposition pour glace de custode.) Depuis Septembre 65.	1
AZ 986-40	**Garniture** de panneau de côté gauche.	1
AZ 986-40a	**Garniture** de panneau de côté droit.	1
AZ 986-62	**Garniture** de passage de roue AR, côté gauche.	1
AZ 986-62a	**Garniture** de passage de roue AR, côté droit.	1

GOLUTIATTA -

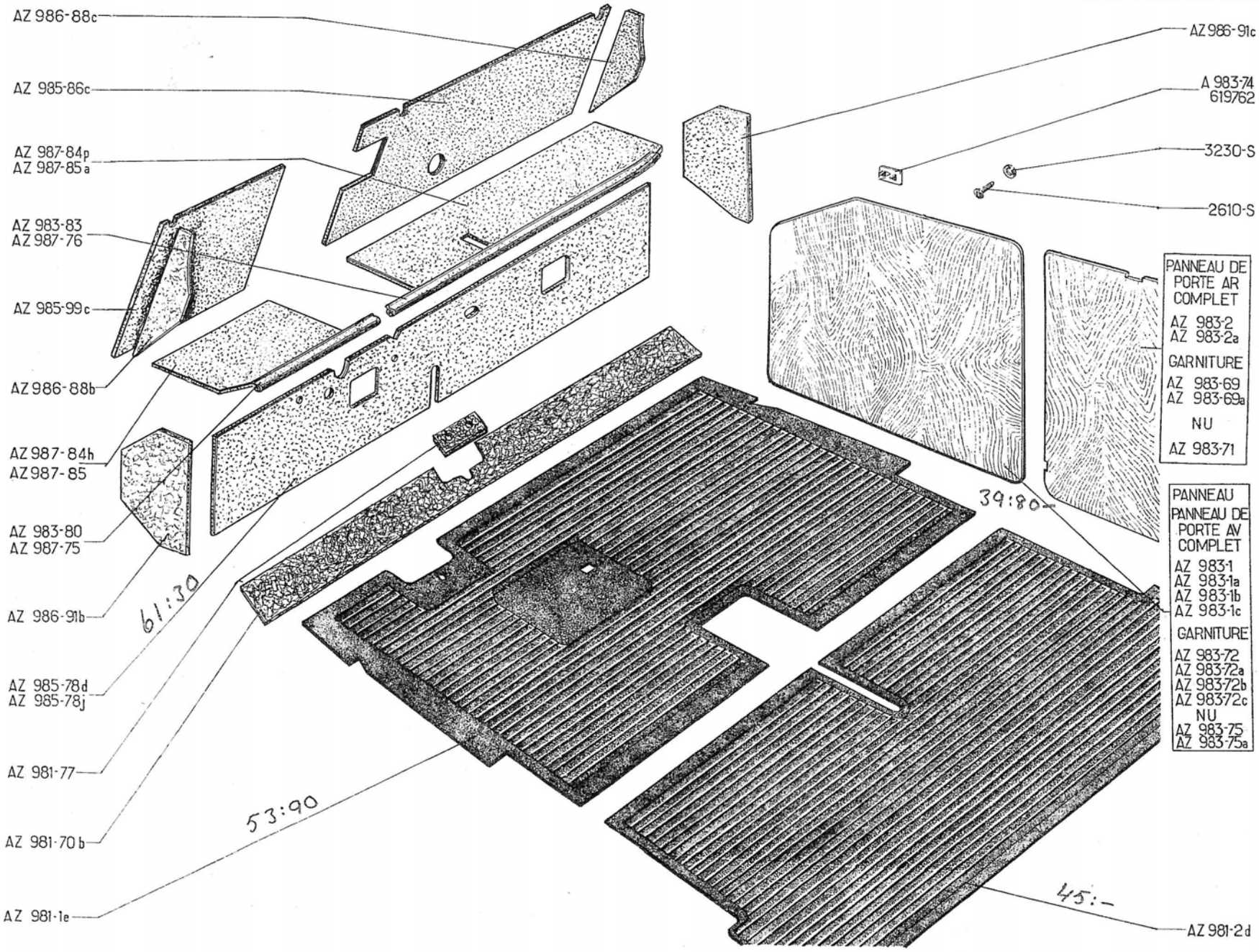
AZ 986-88c
AZ 985-86c
AZ 987-84p
AZ 987-85a
AZ 983-83
AZ 987-76
AZ 985-99c
AZ 986-88b
AZ 987-84h
AZ 987-85
AZ 983-80
AZ 987-75
AZ 986-91b
AZ 985-78d
AZ 985-78j
AZ 981-77
AZ 981-70b
AZ 981-1e
AZ 986-91c
A 983-74
619762
3230-S
2610-S
PANNEAU DE PORTE AR COMPLET
AZ 983-2
AZ 983-2a
GARNITURE
AZ 983-69
AZ 983-69a
NU
AZ 983-71
PANNEAU
PANNEAU DE PORTE AV COMPLET
AZ 983-1
AZ 983-1a
AZ 983-1b
AZ 983-1c
GARNITURE
AZ 983-72
AZ 983-72a
AZ 983-72b
AZ 983-72c
NU
AZ 983-75
AZ 983-75a
AZ 981-2d
61:30
53:90
39:80
45:-

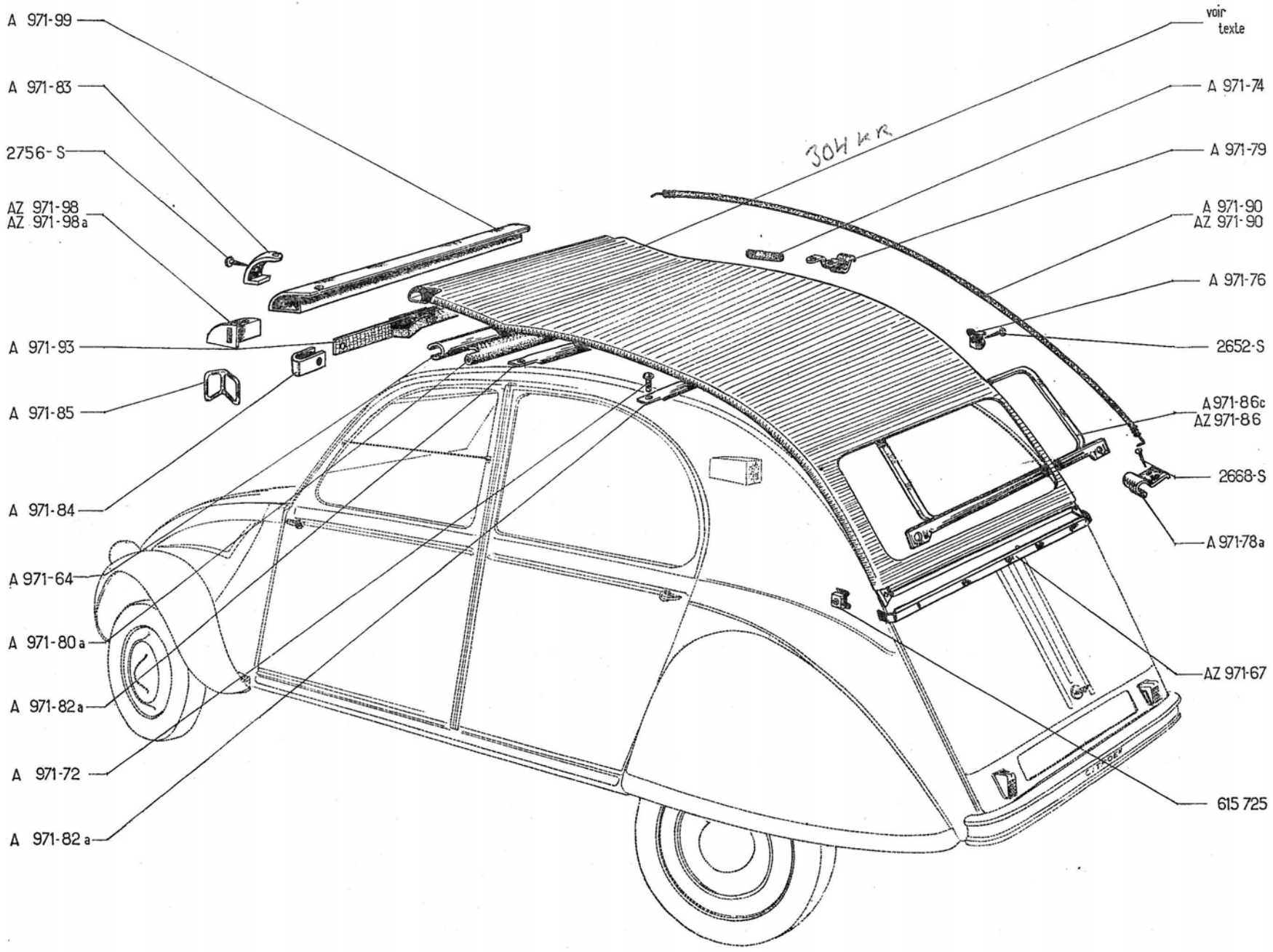
A 971-99
A 971-83
2756-S
AZ 971-98
AZ 971-98a
A 971-93
A 971-85
A 971-84
A 971-64
A 971-80a
A 971-82a
A 971-72
A 971-82a
voir texte
A 971-74
A 971-79
A 971-90
AZ 971-90
A 971-76
2652-S
A 971-86c
AZ 971-86
2668-S
A 971-78a
AZ 971-67
615 725
304 KR

NUMÉRO	DÉSIGNATION	COEFF[1]
	CAPOTE LONGUE AZ-AZL	
	Capote (longue) complète, avec glace de lunette AR de 345×860 sans patte de fixat., ni patte d'accrochage.	
A 971-01c	Capote (Vert foncé).	1
A 971-01d	Capote (Bleu foncé).	1
	CAPOTE COURTE AZL	
	Capote (courte) avec glace de lunette AR et traverse support de coffre, sans patte de fixat., ni patte d'accrochage.	
AZ 971-3	Capote (Bleu).	1
AZ 971-3e	Capote (Gris moyen). **SAUF ALLEMAGNE.** Depuis Septembre 62.	1
AZ 971-3j	Capote (Vert agave). Depuis Septembre 64.	1
AZ 971-3m	Capote (Gris moyen). **AZL. ALLEMAGNE.** Depuis Septembre 63.	1
AZ 971-3p	Capote (Rouge cinabre). Depuis Avril 67.	1
	AZAM **Jusque Septembre 67**	
AZ 971-3f	Capote (Bleu). Depuis Mars 63.	1
AZ 971-3i	Capote (Gris moyen). **SAUF ALLEMAGNE.** Depuis Mars 63.	1
AZ 971-3k	Capote (Vert agave). Depuis Septembre 64.	1
AZ 971-3n	Capote (Gris moyen). **ALLEMAGNE.** Depuis Septembre 63.	1
AZ 971-3q	Capote (Rouge cinabre). Depuis Avril 67.	1

NUMÉRO	DÉSIGNATION	COEFF[1]
	FIXATION CAPOTE AZ-AZL AZAM **Jusque Septembre 67**	
A 971-64	Profilé de fixat. d'étanchéité AV (R. VI).	1
AZ 971-67	Traverse AR de capote (courte). **AZL, AZAM.**	1
A 971-72	Rivet tubulaire simple de 3,5×9 (alu) (R. VI) de fixat. :	
	— de poignée de sangle;	4
	— de patte d'accrochage;	8
	— d'arceau.	4
A 971-74	Renfort (cuir) de patte latérale :	
	— capote longue;	4
	— capote courte.	2
A 971-76	Patte de fixat. :	
	— capote longue;	4
	— capote courte.	2
	Tous Types. ALLEMAGNE. Jusque Septembre 68.	
AZ 971-76a	Patte latérale AR de fixat. de capote (R. VI). **ALLEMAGNE.** Depuis Septembre 68.	1
A 971-78a	Crochet latéral AR de fixat. de capote. Depuis Avril 59.	2
A 971-79	Patte latérale d'accrochage :	
	— capote longue;	4
	— capote courte.	2
	Tous Types. ALLEMAGNE. Jusque Septembre 68.	
AZ 971-79	Patte latérale milieu d'accrochage de capote (R. VI). **ALLEMAGNE.** Depuis Septembre 68.	2
AZ 971-79a	Patte latérale AR d'accrochage de capote (R. VI). **ALLEMAGNE.** Depuis Septembre 68.	2
A 971-80a	Caoutchouc d'étanchéité AV, long. 922 mm. Depuis Octobre 59.	1
A 971-82a	Arceau de capote avec gaine.	2
A 971-83	Crochet AV et AR :	
	— capote longue;	4
	— capote courte.	2

NUMÉRO	DÉSIGNATION	COEFF[1]
A 971-84	Embout de sangle :	
	— capote longue;	4
	— capote courte.	2
A 971-85	Poignée de sangle :	
	— capote longue;	4
	— capote courte.	2
A 971-86c	Support de lunette AR, pour glace de 345×860, sans patte de fixat. **AZ, AZL, AZAM.**	1
AZ 971-86	Support de lunette AR de capote courte. **AZL, AZAM.**	1
A 971-90	Tendeur avec embouts pour capote longue. **A, AZ, AZL.**	2
AZ 971-90	Tendeur avec embouts pour capote courte. **AZL, AZAM.**	2
A 971-93	Sangle de tirage :	
	— capote longue;	2
	— capote courte.	1
AZ 971-98	Embout (nylon) de traverse de capote, côté gauche. Depuis Septembre 64. Remplace modèle précédent.	1
AZ 971-98a	Embout (nylon) de traverse de capote, côté droit. Depuis Septembre 64. Remplace modèle précédent.	1
A 971-99	Traverse AV et AR :	
	— capote longue;	2
	— capote courte.	1
964-S	Vis Parker TFB 3,5×9,5 de patte latérale AR (R. VI). **ALLEMAGNE.** Depuis Septembre 68.	2
2.652-S	Vis Parker de 5×15 de fixat. de patte sur caisse (R. VI).	6
2.668-S	Vis Parker TR 3,5×10 de fixat. de crochet latéral AR (R. VI). **Tous Types. ALLEMAGNE.** Jusque Septembre 68.	4
2.756-S	Vis Parker de 3×10 de fixat. de crochets (R. VI).	4
3.230-S	Rondelle cuvette de 3,5 mm de patte latérale AR (R. VI). **ALLEMAGNE.** Depuis Septembre 68.	2
615.725	Écrou de fixat. de traverse AR de capote (R. VI).	2

Les numéros soulignés indiquent les pièces nouvelles ne figurant pas sur la planche.